SEZIONE FERROVIARIA N. : 34 (Sez. 4 Profilo)

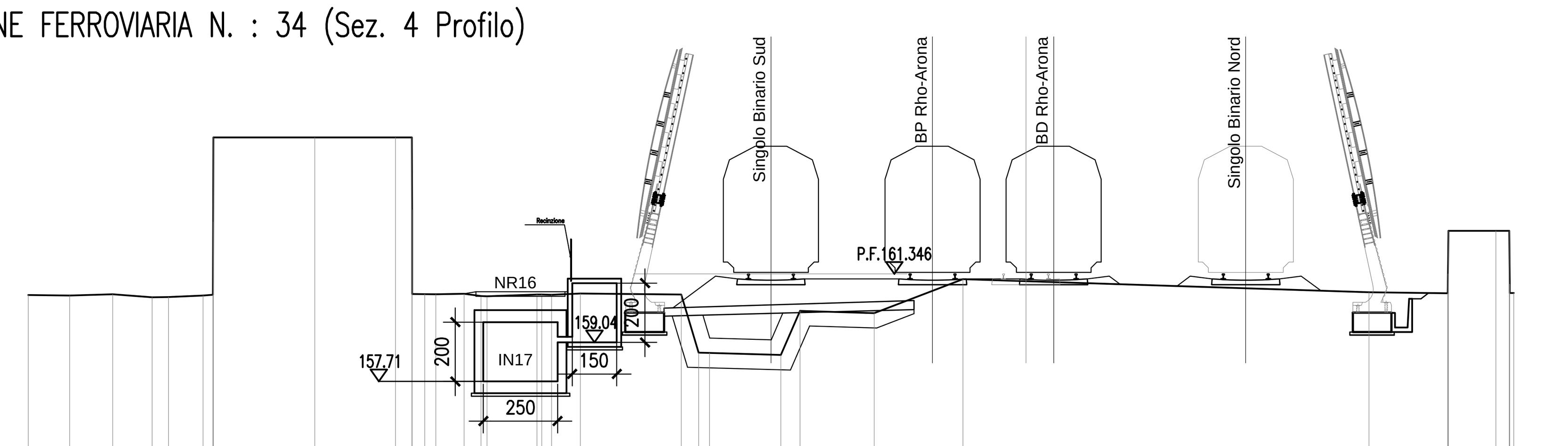

SCALA 1:200

QT.RIF. 150.000

QUOTE TERRENO	160.63 160.62 160.66 160.56 160.56 160.62 160.64 163.10 165.95 165.95 165.95 165.95 163.50 160.67 160.57 160.68 160.60 160.59 160.65 160.65 160.65 160.69 160.66 158.69 158.68 158.62 158.61 160.10 160.03 161.17 160.73 160.69 161.35 162.80 162.80 162.80 161.00 160.70 160.70
DIST.PARZ. TERR.	1.39 1.46 1.32 0.55 1.16 0.33 3.41 2.71 0.55 0.43 0.37 0.95 0.57 1.68 0.33 0.97 3.40 0.59 0.37 2.07 0.33 0.65 2.49 2.99 13.67 2.65 1.60 0.45
QUOTE PROGETTO	159.72 157.72 157.72 159.72

SEZIONE FERROVIARIA N. : 33 (Sez. 2 Profilo)

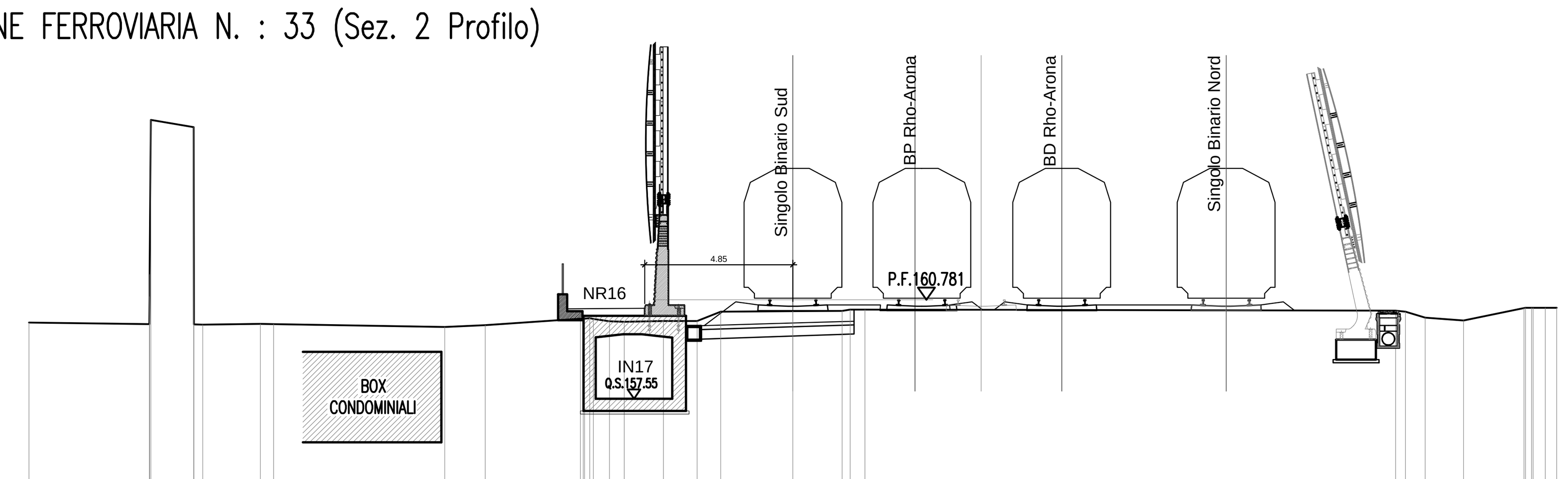

SCALA 1:200

QT.RIF. 150.000

QUOTE TERRENO	160.03 159.98 160.88 161.61 166.67 166.43 159.97 159.96 159.99 159.98 159.89 159.95 160.16 160.16 160.16 160.18 160.15 160.07 160.06 160.08 160.08 160.39 160.41 160.42 160.46 160.46 160.43 160.39 160.20 160.10 160.51 160.51 160.52 160.52 160.52 160.52
DIST.PARZ. TERR.	3.94 1.40 1.88 0.43 5.61 1.32 3.11 0.53 0.48 1.29 1.10 0.78 2.36 1.61 0.49 17.36 0.65 1.25 1.98 0.39 0.38
QUOTE PROGETTO	159.79 159.91 160.02 160.04 160.08
DIST.PARZ. PROG.	3.55 0.76 1.24
DIST. ASSE BINARI	4.22 4.58 5.38

COMMITTENTE: RFI RETE FERROVIARIA ITALIANA GRUPPO FERROVIE DELLO STATO

PROGETTAZIONE: ITALFERR GRUPPO FERROVIE DELLO STATO

INFRASTRUTTURE FERROVIARIE STRATEGICHE DEFINITE DALLA LEGGE OBIETTIVO N. 443/01

CUP: J31J05000010001

U.O. INFRASTRUTTURE NORD

PROGETTO DEFINITIVO

POTENZIAMENTO DELLA LINEA RHO-ARONA

TRATTA RHO – GALLARATE
QUADRUPLICAMENTO RHO – PARABIAGO E RACCORDO Y

QUADRUPLICAMENTO RHO (e) – PARABIAGO (i) E RACCORDO Y
Deviazione canale secondario Villoresi da pk 3+184 a pk 3+902 (IN17)

Sezioni Trasversali - Tav. 3/3

SCALA : 1:200

COMMESSA	LOTTO	FASE	ENTE	TIPO DOC.	OPERA/DISCIPLINA	PROGR.	REV.
MDL1	32	D	26	W9	IN1700	003	A

Revis.	Descrizione	Redatto	Data	Verificato	Data	Approvato	Data	Autorizzato / Data
0	Emissione per commenti	M. Coccato	ottobre 2017	M. Ventura	ottobre 2017	S.Borelli	ottobre 2017	F. Sacchi ottobre 2017

ITALFERR - UO INFRASTRUTTURE NORD Dott. Ing. Francesco Sacchi Ordine degli Ingegneri della Provincia di Roma

File: MDL132D26W9IN1700003A.DWG | n. Elab.: 116