PARTICOLARE RECINZIONE TIPO F.S. – Scala 1:20

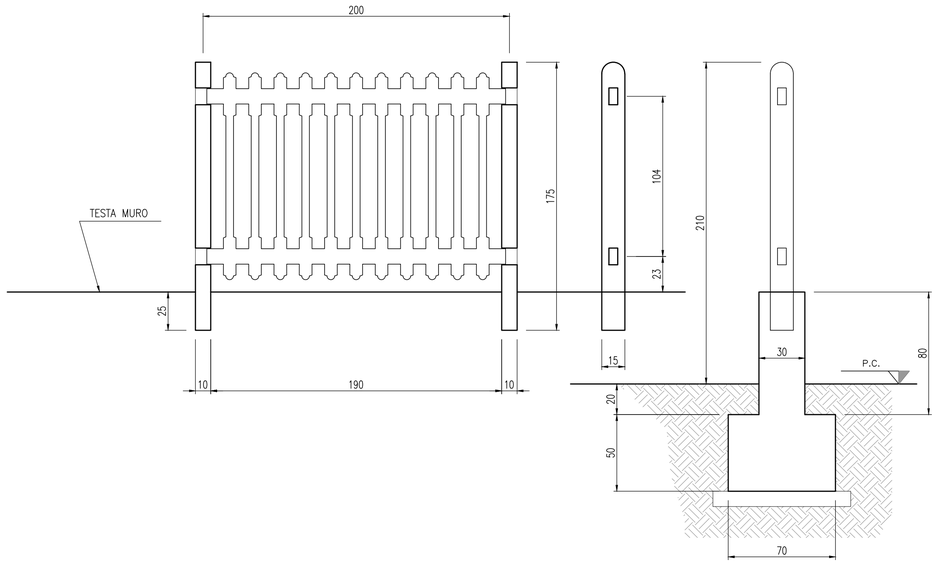

CANCELLO ACCESSO ALLA LINEA AD UN'ANTA – Scala 1:20
LARGHEZZA 2.00 m

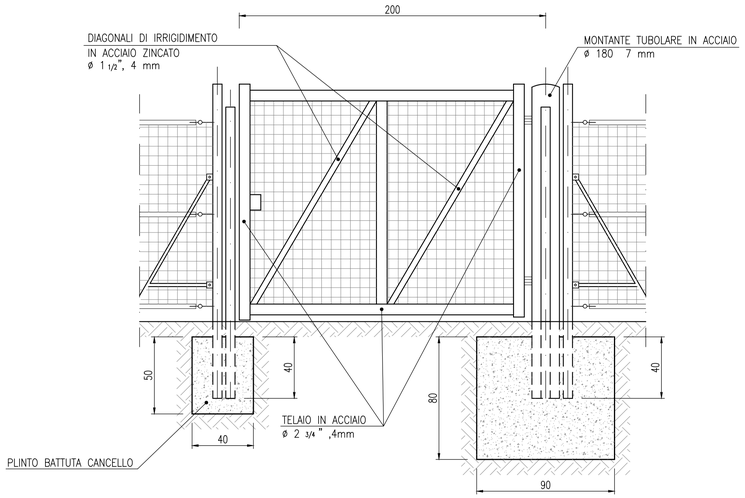

RECINZIONE LINEA CON RETE METALLICA – Scala 1:20

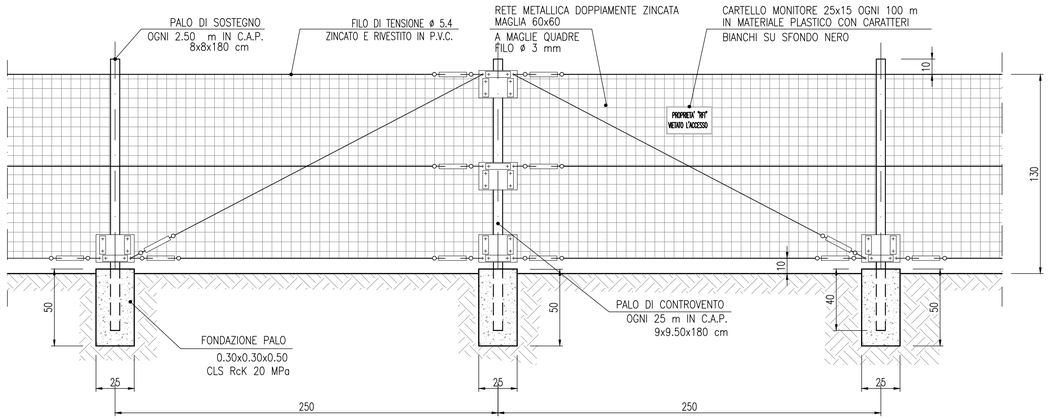

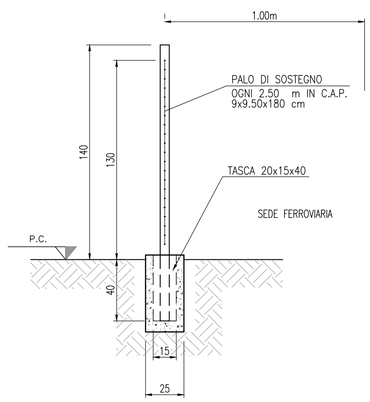

PARTICOLARE PARAPETTO – Scala 1:20

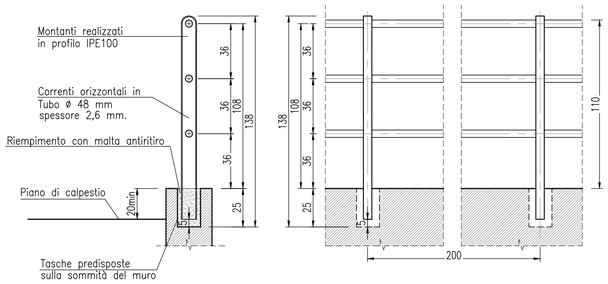

Ringhiera in acciaio classe S275J0 o superiore secondo norma UNI EN 10025–2005, zincato a caldo secondo normativa UNI EN 1461

COMMITTENTE:

RFI RETE FERROVIARIA ITALIANA
GRUPPO FERROVIE DELLO STATO

PROGETTAZIONE:

ITALFERR
GRUPPO FERROVIE DELLO STATO

INFRASTRUTTURE FERROVIARIE STRATEGICHE DEFINITE DALLA LEGGE OBIETTIVO N. 443/01

DIREZIONE TECNICA - CENTRO DI PRODUZIONE MILANO

PROGETTO DEFINITIVO PER APPALTO INTEGRATO

POTENZIAMENTO DELLA LINEA RHO-ARONA.
TRATTA RHO-GALLARATE
QUADRUPLICAMENTO RHO-PARABIAGO E RACCORDO Y

ELABORATI GENERALI
Sezioni tipo ferroviarie - Particolari e dettagli

SCALA : 1:20

COMMESSA	LOTTO	FASE	ENTE	TIPO DOC.	OPERA/DISCIPLINA	PROGR.	REV.
MDL1	32	D	26	WC	CS0000	001	A

Revis.	Descrizione	Redatto	Data	Verificato	Data	Approvato	Data	Autorizzato / Data
A	Emissione esecutiva	A. Ingletti	Nov. 2017	A. Biasco	Nov. 2017	S. Borelli	Nov. 2017	F. Sacchi Nov. 2017 ITALFERR – DC INFRASTRUTTURE NORD Dott. Ing. Francesco Sacchi Ordine degli Ingegneri della Provincia di Roma n. 21077 Sez. A

File: MDL132D26WCCS0000001A

n. Elab.: