ARMATURA SPALLA SpD (Carreggiata Sx)
SEZIONE D-D'
SCALA 1:50

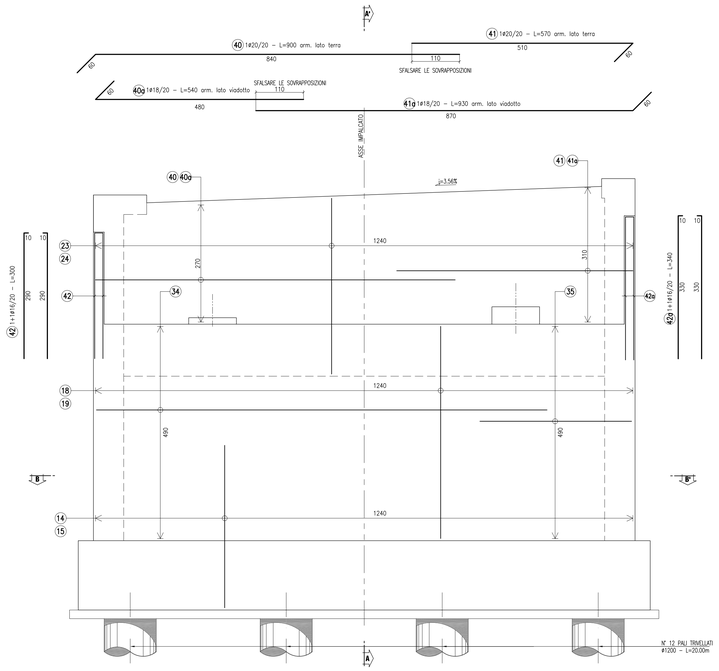

ARMATURA PALO ø1200
PALI SPALLA D (Carreggiata Sx)
SCALA 1:50

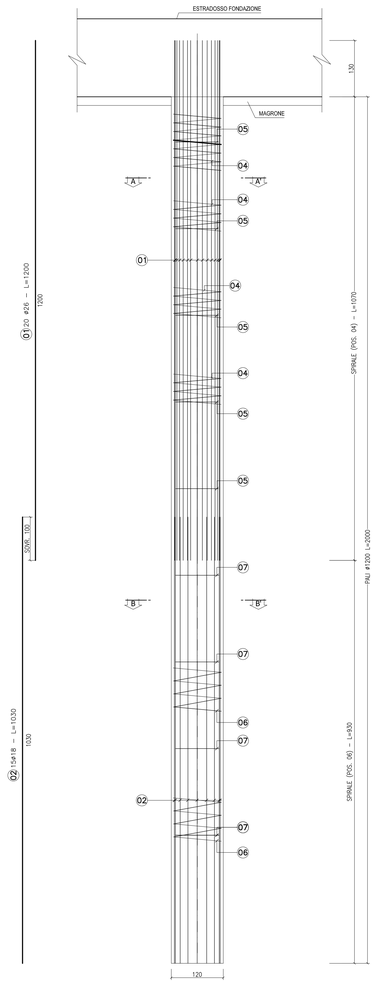

SEZIONE A-A'
SCALA 1:20

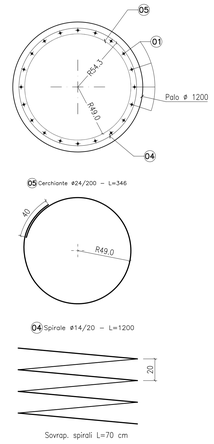

SEZIONE B-B'
SCALA 1:20

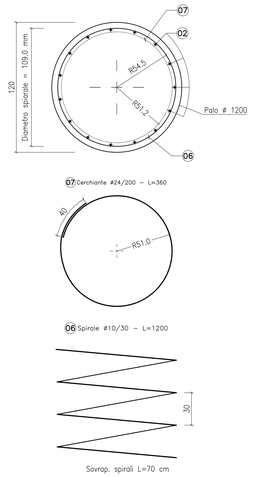

CONGLOMERATO CEMENTIZIO ORDINARIO				
Elemento Strutturale	Copriferro minimo (cm)	Classi di resistenza (MPa)	Classi di esposizione	Classi di consistenza
CLS DI PULIZIA E LIVELLAMENTO	–	C12/15	–	–
PALI	5.0	C28/35	XA1	S3 – S4
ZATTERE DI PILE E SPALLE	3.5	C32/40	XA2	S3 – S4
ELEVAZIONE SPALLE	3.5	C25/30	XF2	S3 – S4
ELEVAZIONE PILE E PULVINI	3.5	C25/30	XF2	S3 – S4
BAGGIOLI	3.0	C35/45	XF2	S4
SOLETTA E TRAVERSI IMPALCATO	3.0	C32/40	XC4	S4
CORDOLI E MARCIAPIEDI	3.0	C32/40	XF2	S4
PREDALLES	3.0	C32/40	XC4	S4
VELETTE	3.0	C32/40	XF4	S4

CONGLOMERATO CEMENTIZIO PER TRAVI PREFABBRICATE IN C.A.P.					
	Copriferro minimo (cm)	Classi di resistenza (MPa)	Rckj (MPa)	Classi di esposizione	Classi di consistenza
TRAVE C.A.P.	3.0	C45/55	45.0	XC4	S4

ARMATURE PER C.A.

ACCIAIO AD ADERENZA MIGLIORATA CONTROLLATO IN STABILIMENTO AVENTE LE SEGUENTI CARATTERISTICHE:
- B450C
- $f_y/f_{yk} \leq 1.35$
- (f_t/f_y) medio ≥ 1.15

fy = Singolo valore tensione di snervamento
fyk = Valore caratteristico di riferimento
ft = Singolo valore tensione di rottura

ACCIAIO ARMONICO PER C.A.P.

ACCIAIO TREFOLI DI PRECOMPRESSIONE 6/10" STANDARD:
- f_{pk} = 1860 MPa (Tensione caratteristica di rottura)
- f_{p1k} = 1670 MPa (Tensione caratteristica all'1% di deform. tot.)
- A_p = 139 mmq (Area sezione nominale trefolo)

ARMATURA SPALLA SpD (Carreggiata Sx)
PIANTA FONDAZIONE
SCALA 1:50

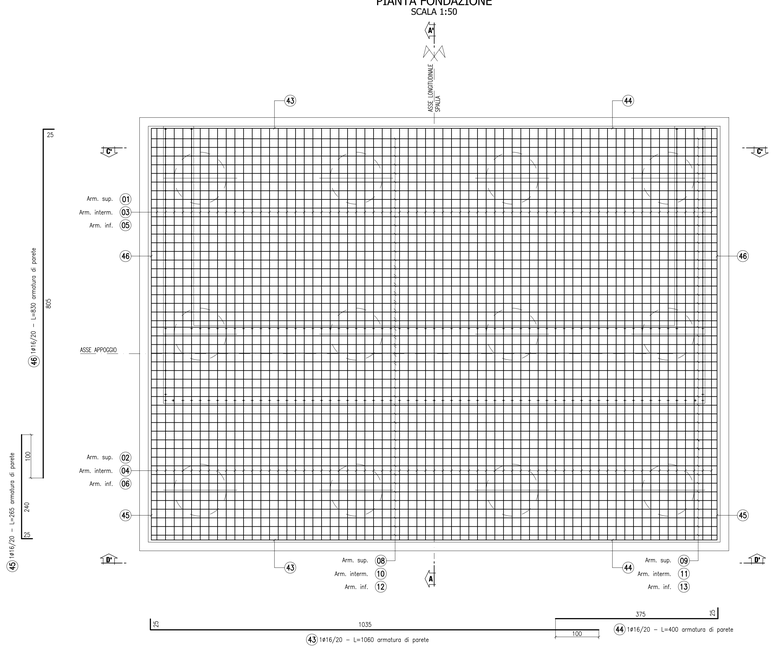

ARMATURA BAGGIOLO
SCALA 1:20

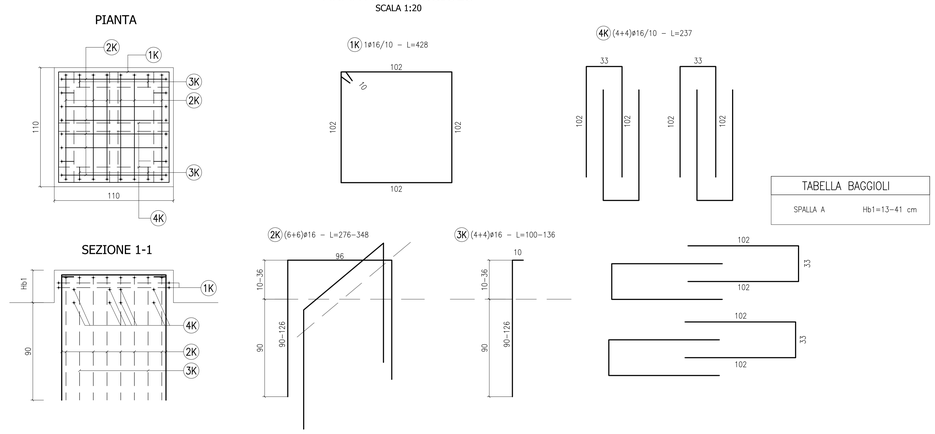

TABELLA BAGGIOLI	
SPALLA A	Hb1=13-41 cm

ANAS S.p.A.
DIREZIONE CENTRALE PROGRAMMAZIONE PROGETTAZIONE

PA 12/09
CORRIDOIO PLURIMODALE TIRRENICO - NORD EUROPA
ITINERARIO AGRIGENTO - CALTANISSETTA - A19
S.S. N° 640 "DI PORTO EMPEDOCLE"
AMMODERNAMENTO E ADEGUAMENTO ALLA CAT. B DEL D.M. 5.11.2001
Dal km 44+000 allo svincolo con l'A19

PROGETTO ESECUTIVO

Contraente Generale: Empedocle 2 s.c.p.a.

OPERE D'ARTE MAGGIORI
VIADOTTI
Viadotto San Giuliano
Armatura spalla SD carreggia SX - Tav 2/2

Codice Unico Progetto (CUP) : F91B09000070001
Codice Elaborato:
PA12_09 - E 1 4 7 V I 2 0 4 V I 0 4 B B B 0 4 4 A — Scala: VARIE

REV.	DATA	DESCRIZIONE	REDATTO	VERIFICATO	APPROVATO	AUTORIZZATO
F						
E						
D						
C						
B						
A	Aprile 2011	EMISSIONE	T. FASOLO	F. NIGRELLI	M. LITI	P. PAGLINI

Responsabile del Procedimento: Ing. MAURIZIO ARAMINI

Il Progettista: Dott. Ing. GIAN LUCA MENCHINI — ORDINE DEGLI INGEGNERI DI FIRENZE N° 4313
Il Consulente Specialista: STI ITALIA S.p.A. — DIRETTORE TECNICO Ing. Stefano Luca Pescarli, Ordine degli Ingegneri Provincia di Roma n. 20809
Il Geologo: Dott. Geol. D'ANGELO MAURIZIO N. 1607 — ORDINE REGIONALE DEI GEOLOGI DELLA SICILIA
Il Coordinatore per la sicurezza in fase di progetto: Dott. Ing. ALESSANDRO SALVATORE GERARDO — ORDINE INGEGNERI PALERMO N° 14853
Il Direttore dei lavori: Dott. Ing. PEPPINO MARCOCCIO — ORDINE INGEGNERI ROMA N° 14447