PIANTA - CARPENTERIA

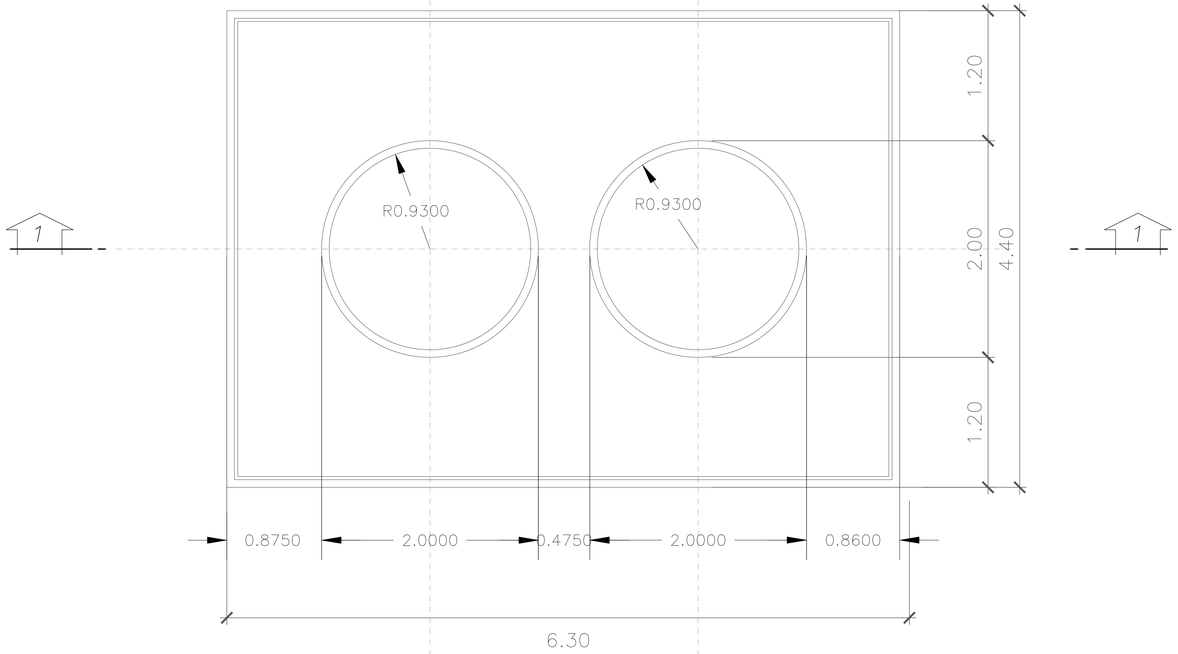

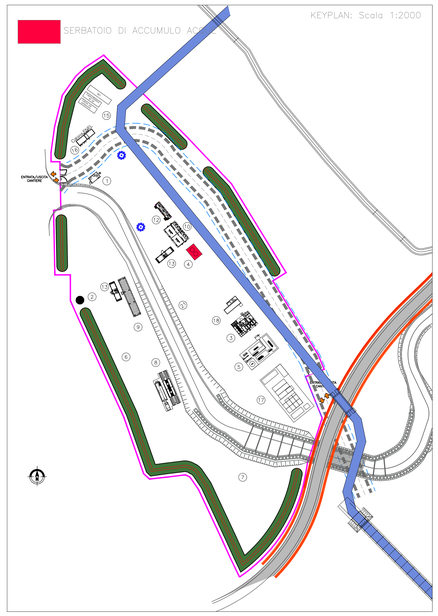

SEZIONE 1-1

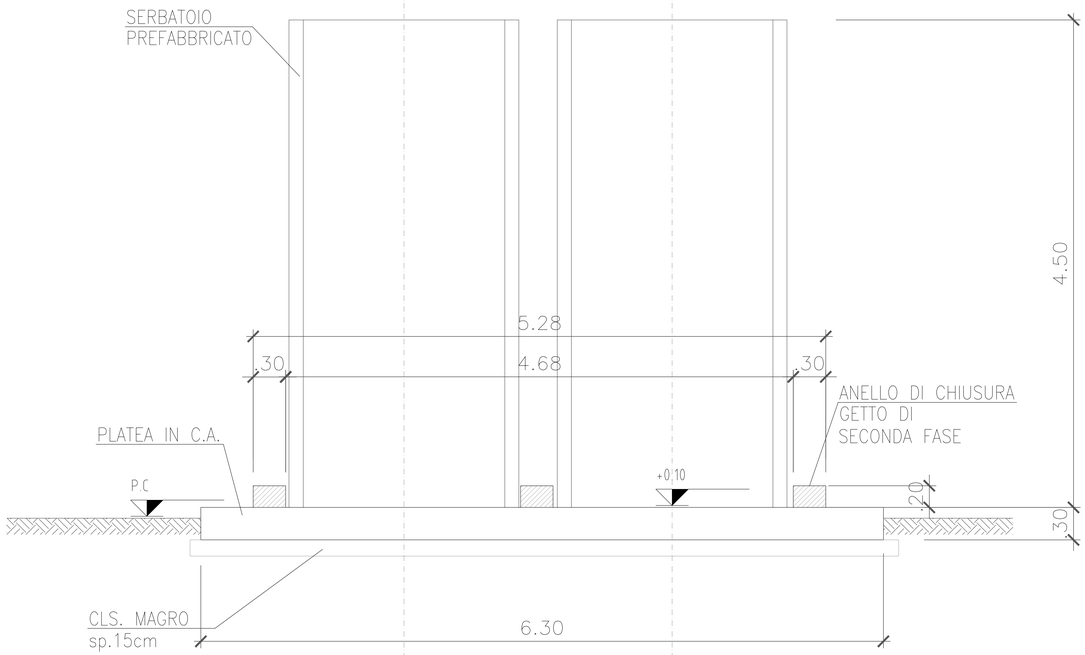

COMMITTENTE:

RFI RETE FERROVIARIA ITALIANA
GRUPPO FERROVIE DELLO STATO

ALTA SORVEGLIANZA:

ITALFERR
GRUPPO FERROVIE DELLO STATO

GENERAL CONTRACTOR: Consorzio IricAV Due

INFRASTRUTTURE FERROVIARIE STRATEGICHE DEFINITE DALLA LEGGE OBIETTIVO N. 443/01

LINEA A.V. /A.C. TORINO–VENEZIA Tratta VERONA–PADOVA
Lotto funzionale Verona–Bivio Vicenza

PROGETTO ESECUTIVO

DISEGNO

CANTIERIZZAZIONE: LAYOUT CANTIERI

CANTIERE OPERATIVO CO 1.2 S.MARTINO GA01 – TRATTO IN SPINGITUBO

SERBATOIO ACCUMULO ACQUE INDUSTRIALI–ANTINCENDIO–CARP. E ARM. BASAMENTO

GENERAL CONTRACTOR		DIRETTORE LAVORI	SCALA :
...TA INTEGRATORE ...MALAVENDA ...ne degli Ingegneri di ... n. 4789	Consorzio Iricav Due ing. Guido FRATINI Data:05/03/21	Valido per costruzione ing. Luca ZACCARIA Iscritto all'ordine degli Ingegneri di Ravenna n. A1206 Data:05/03/21	1:20

COMMESSA	LOTTO	FASE	ENTE	TIPO DOC.	OPERA/DISCIPLINA	PROGR.	REV.	FOGLIO
IN17	10	E	I2	PC	CA1600	001	A	001 di 001

VISTO CONSORZIO IRICAV DUE	
Firma	Data
Ing. Luca MANCOLFI	04/03/21

Progettazione :

Rev.	Descrizione	Redatto	Data	Verificato	Data	Approvato	Data	IL PROGETTISTA
A	EMISSIONE	CAPORUSSO Firma Ing. Luca	03/03/21	MARIANETTI Firma Ing. Luca	03/03/21	SERAFINI Firma Ing. Luca	03/03/21	SBA Engineering and Consulting Ing. Luca MANCOLFI Ingegneri di Ravenna n. A1206
B								
C								

DIG. 8377957C01 | CUP: J41E91000000009 | File: IN17IOE0PCCA1600001A.DWG | Cod. origine: CODICE

Progetto cofinanziato dalla Unione Europea

Scala di plot: | TUTTI I DIRITTI DEL PRESENTE DOCUMENTO SONO RISERVATI: LA PRODUZIONE ANCHE PARZIALE È VIETATA