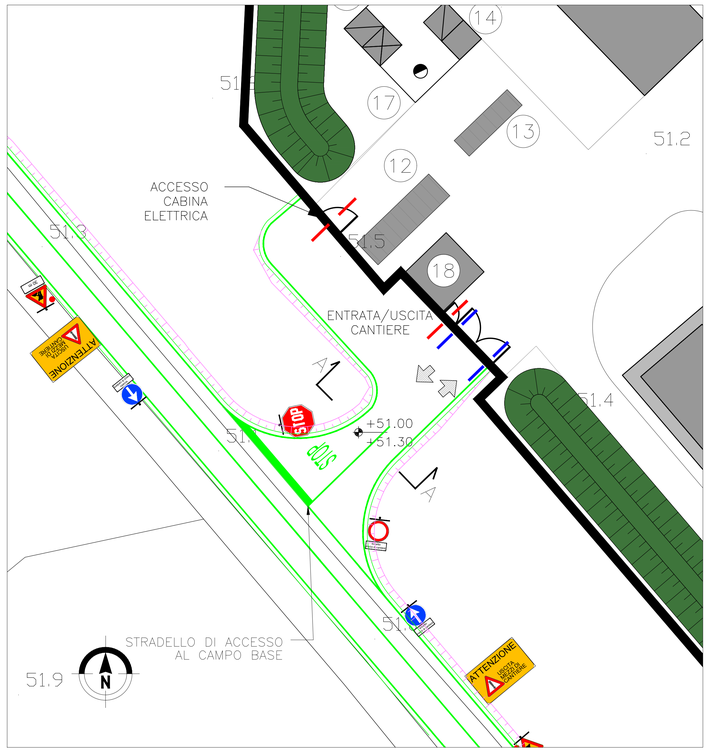

VIABILITA' DI ACCESSO A CB 4.1
SEZIONE IN RILEVATO A-A

scala 1:50

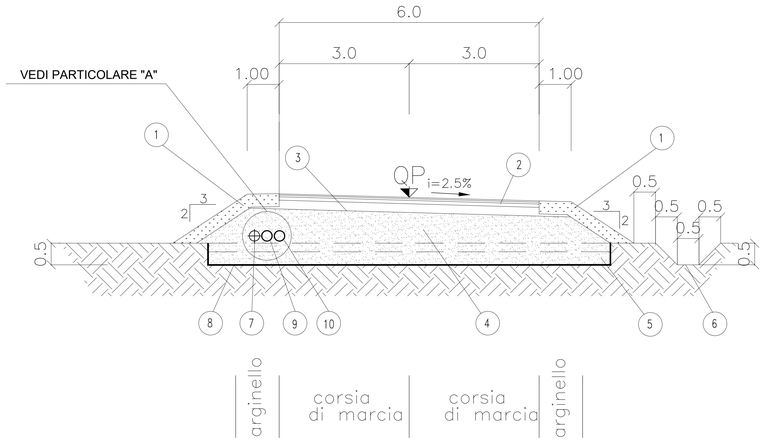

PARTICOLARE "A"

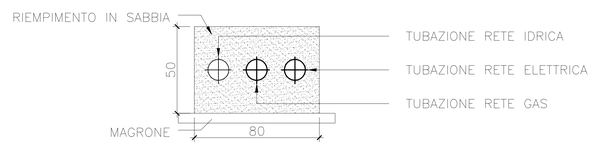

NOTE:

1. TERRENO VEGETALE sp. 30 cm
2. PAVIMENTAZIONE IN CONGLOMERATO BITUMINOSO (VEDASI PARTICOLARE SUL PRESENTE ELABORATO)
3. FONDAZIONE IN MISTO GRANULARE STABILIZZATO PER GRANULOMETRIA
   - DENSITA'>= 95% Aasho mod.
   - Me>= 80 N/mmq
   - MISCELA (ø Crivello/Setaccio = passante % in peso):
     C71 = 100%
     C40 = 75-100%
     C25 = 60-87%
     C10 = 35-67%
     C5 = 25-55%
     S2 = 15-40%
     S0.4 = 7-22%
     S0.075= 2-10%
4. RILEVATO IN MATERIALE RICICLATO
5. SCOTICO prof. 50 cm
6. FOSSO IN TERRA NON RIVESTITO P=0%
7. CONDOTTA DN 100 RETE IDRICA
8. TNT
9. CORRUGATO DN 160 PER PREDISPOSIZIONE ELETTRICA
10. CONDOTTA RETE GAS

PARTICOLARE PAVIMENTAZIONE

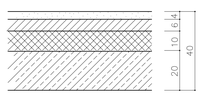

STRATO DI USURA
STRATO DI COLLEGAMENTO (BINDER)
STRATO DI BASE

FONDAZIONE (vedasi descrizione in nota)

STRATO DI USURA:

MISCELA INERTI (ø Crivello/Setaccio = passante % in peso):
- C15 = 100%
- C10 = 70-100%
- C5 = 43-67%
- S2 = 25-45%
- S0.4 = 12-24%
- S0.18 = 7-15%
- S0.075= 6-11%

CARATTERISTICHE INERTI:
- PERDITA IN PESO LOS ANGELES <=20%
- INDICE DEI VUOTI SINGOLE PEZZATURE <0.85
- 30% DA FRANTUMAZIONE CON COEFF. FRANTUMAZIONE<100 E RES. A COMPRESSIONE 140 N/mmq
- COEFF.DI IMBIBIZIONE <0.015
- EQUIVALENTE IN SABBIA >= 55%

CARATTERISTICHE BITUME:
- PENETRAZIONE A 25 °C = 60-70

STRATO DI COLLEGAMENTO:

MISCELA INERTI (ø Crivello/Setaccio = passante % in peso):
- C25 = 100%
- C15 = 65-100%
- C10 = 50-80%
- C5 = 30-60%
- S2 = 20-45%
- S0.4 = 7-25%
- S0.18 = 5-15%
- S0.075 = 4-8%

CARATTERISTICHE INERTI:
- PERDITA IN PESO LOS ANGELES <=25%
- INDICE DEI VUOTI SINGOLE PEZZATURE <0.80
- 30% DA FRANTUMAZIONE CON COEFF. FRANTUMAZIONE<100 E RES. A COMPRESSIONE 140 N/mmq
- COEFF.DI IMBIBIZIONE <0.015
- EQUIVALENTE IN SABBIA >= 55%

CARATTERISTICHE BITUME:
- PENETRAZIONE A 25°C = 60-70

STRATO DI BASE

MISCELA INERTI (ø Crivello/Setaccio = passante % in peso):
- C40 = 100%
- C30 = 80-100%
- C25 = 70-95%
- C15 = 45-70%
- C10 = 35-60%
- C5 = 25-50%
- S2 = 20-40%
- S0.4 = 6-20%
- S0.18 = 4-14%
- S0.075= 4-8%

CARATTERISTICHE INERTI:
- PERDITA IN PESO LOS ANGELES <=25%
- 30% DA FRANTUMAZIONE
- EQUIVALENTE IN SABBIA >= 50%

CARATTERISTICHE BITUME:
- PENETRAZIONE A 25°C = 60-70

KEY PLAN

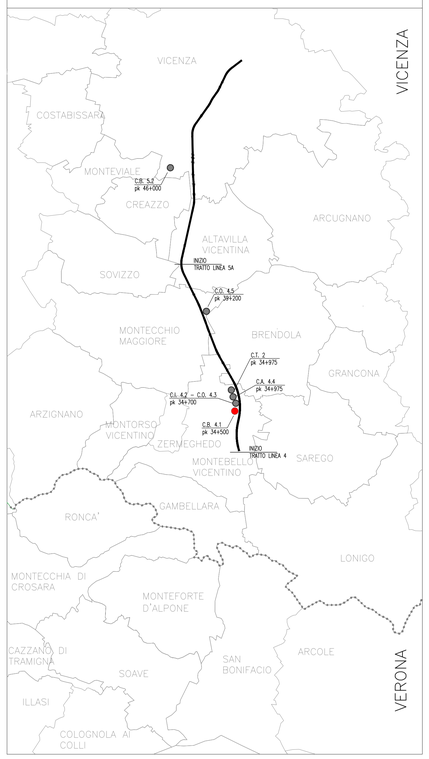

COMMITTENTE:

RFI RETE FERROVIARIA ITALIANA
GRUPPO FERROVIE DELLO STATO

ALTA SORVEGLIANZA:

ITALFERR
GRUPPO FERROVIE DELLO STATO

GENERAL CONTRACTOR:

Consorzio IricAV Due

INFRASTRUTTURE FERROVIARIE STRATEGICHE DEFINITE DALLA LEGGE OBIETTIVO N. 443/01

LINEA A.V. /A.C. TORINO–VENEZIA Tratta VERONA–PADOVA
Lotto funzionale Verona–Bivio Vicenza

PROGETTO ESECUTIVO

DISEGNO

CANTIERIZZAZIONE

CAMPO BASE MONTEBELLO VICENTINO – CB 4.1

VIABILIA' DI ACCESSO AL CANTIERE

GENERAL CONTRACTOR		DIRETTORE LAVORI	SCALA :
MANDATARIA INTEGRATORE ing. Pietro MALAVENDA iscritto all'ordine degli ingegneri di Ravenna n. 1137 Data:05/03/21	Consorzio Iricav Due ing. Guido FRATINI Data:05/03/21	Valido per costruzione Ing. Luca ZACCARIA iscritto all'ordine degli ingegneri di Ravenna n. A1206 Data:05/03/21	VARIE

COMMESSA	LOTTO	FASE	ENTE	TIPO DOC.	OPERA/DISCIPLINA	PROGR.	REV.	FOGLIO
IN17	10	E	I2	PZ	CA1200	009	A	001 di 001

	VISTO CONSORZIO IRICAV DUE	
Consorzio IricAV Due	Firma ing. Luca ZACCARIA	Data 04/03/21

Progettazione :

Rev.	Descrizione	Redatto	Data	Verificato	Data	Approvato	Data	IL PROGETTISTA
A	EMISSIONE	SCHIA Giorgio Nicola	03/03/21	MANARESI Alessandro	03/03/21	SCHIAVI Gianluca	03/03/21	3BA Engineering Consulting Dott. Ing. Giorgio SCHIAVI Ordine degli Ingegneri di Bologna n. 5124
B								
C								

CIG. 8377957D21	CUP: J41E91000000009	File: IN17 10 E I2 PZ CA1200 009 A.DWG
		Cod. origine: 03DKE

Progetto cofinanziato dalla Unione Europea

Scala di plot:

TUTTI I DIRITTI DEL PRESENTE DOCUMENTO SONO RISERVATI. LA PRODUZIONE ANCHE PARZIALE È VIETATA.