TIPOLOGIA "E" - Collegamento canaletta - embrice rilevato - SCALA 1:20
Sezione tipo

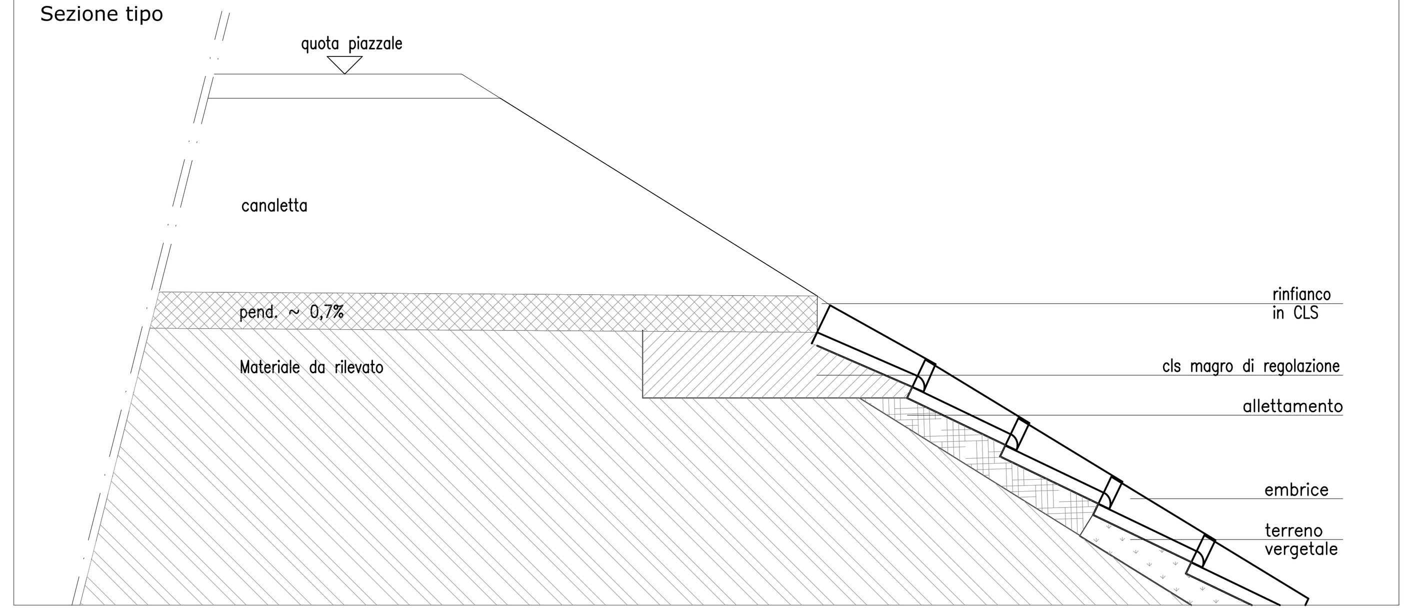

TIPOLOGIA "E" - Collegamento canaletta - embrice rilevato
Simulazione tridimensionale

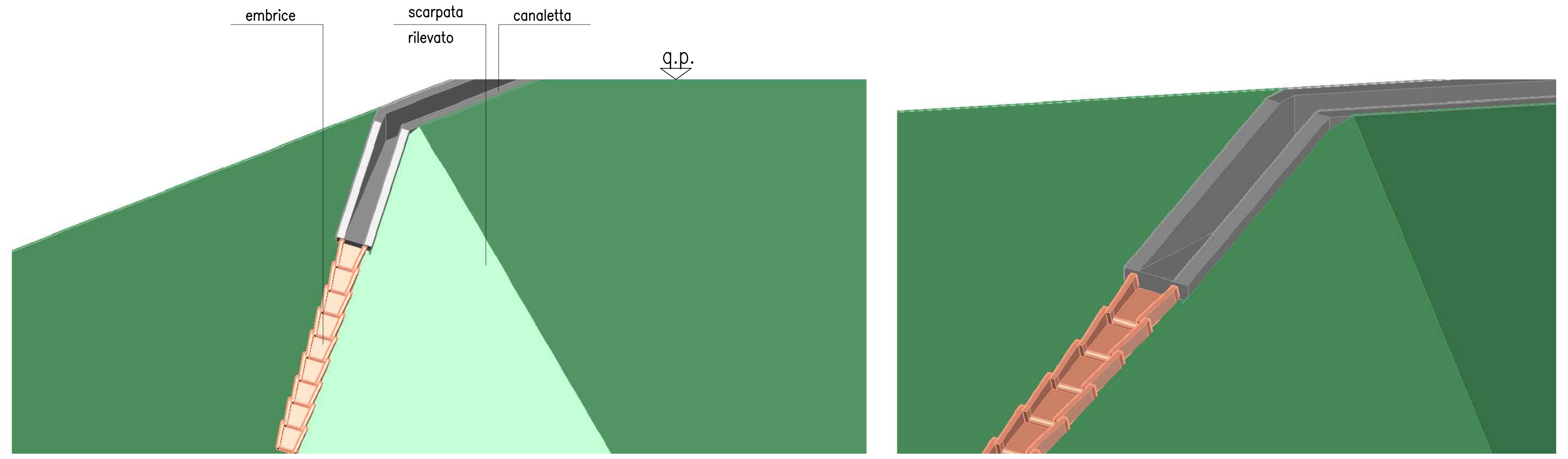

TIPOLOGIA "C" - Collegamento caditoia copertura fabbricato - embrice rilevato - SCALA 1:20

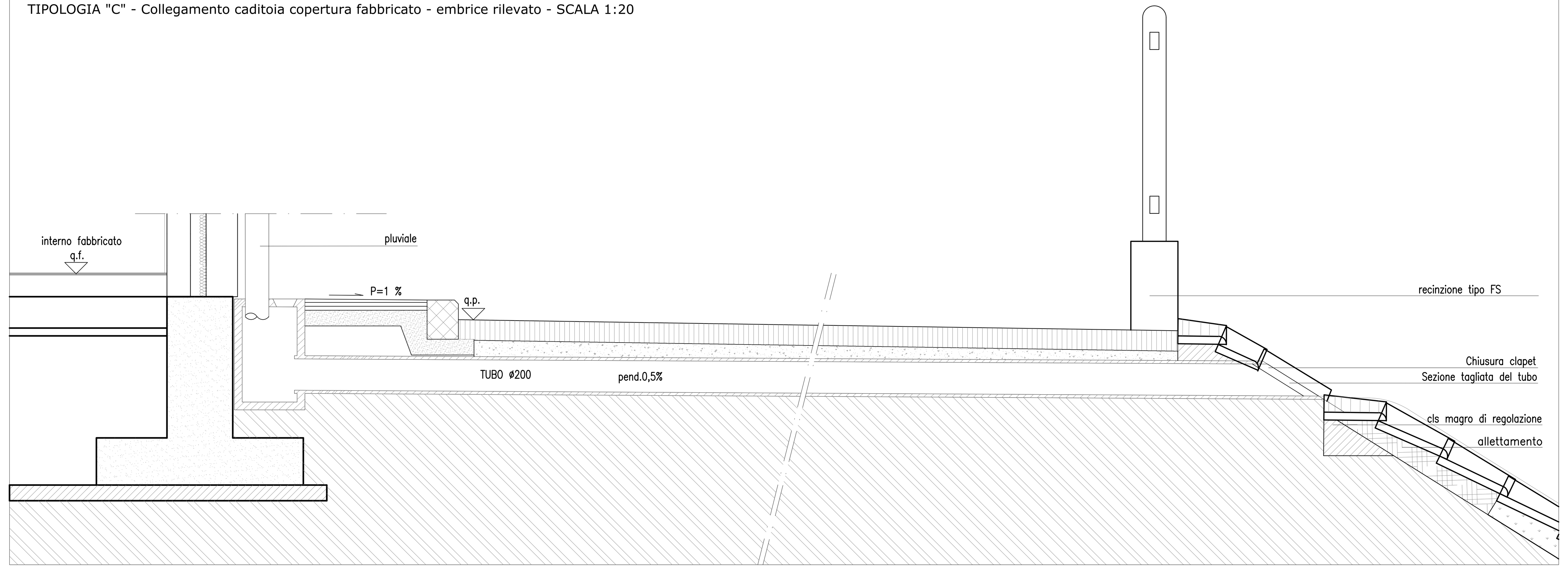

PARTICOLARE ATTACCO EMBRICE - FOSSO DI GUARDIA DRENANTE

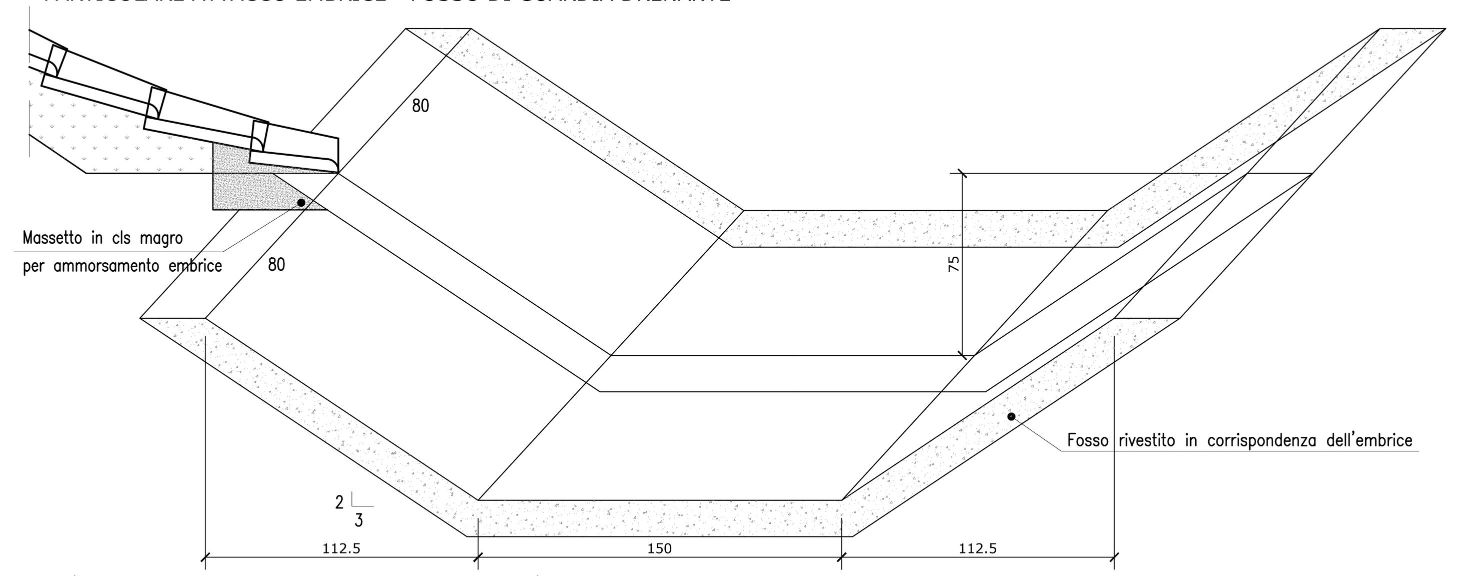

NOTA: L'estensione del rivestimento del fosso in corrispondenza dell'embrice è di 80+80 cm

SEZIONE TRASVERSALE TIPO IN RILEVATO STRADA DI ACCESSO AL PIAZZALE - CATEGORIA "F"
scala 1:50

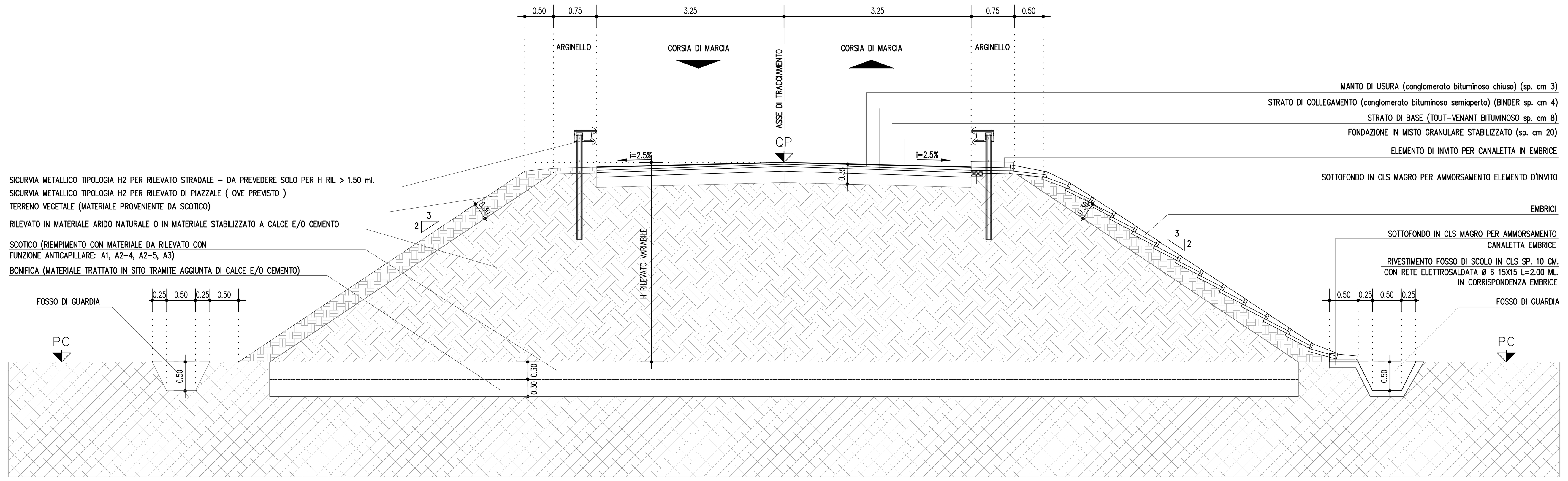

PARTICOLARE GUARD-RAIL SU TERRAPIENO SCALA 1:20

SICURVIA METALLICO TIPOLOGIA H2 PER RILEVATO STRADALE – DA PREVEDERE SOLO PER H RIL > 1.50 ml.
SICURVIA METALLICO TIPOLOGIA H2 PER RILEVATO DI PIAZZALE (OVE PREVISTO)

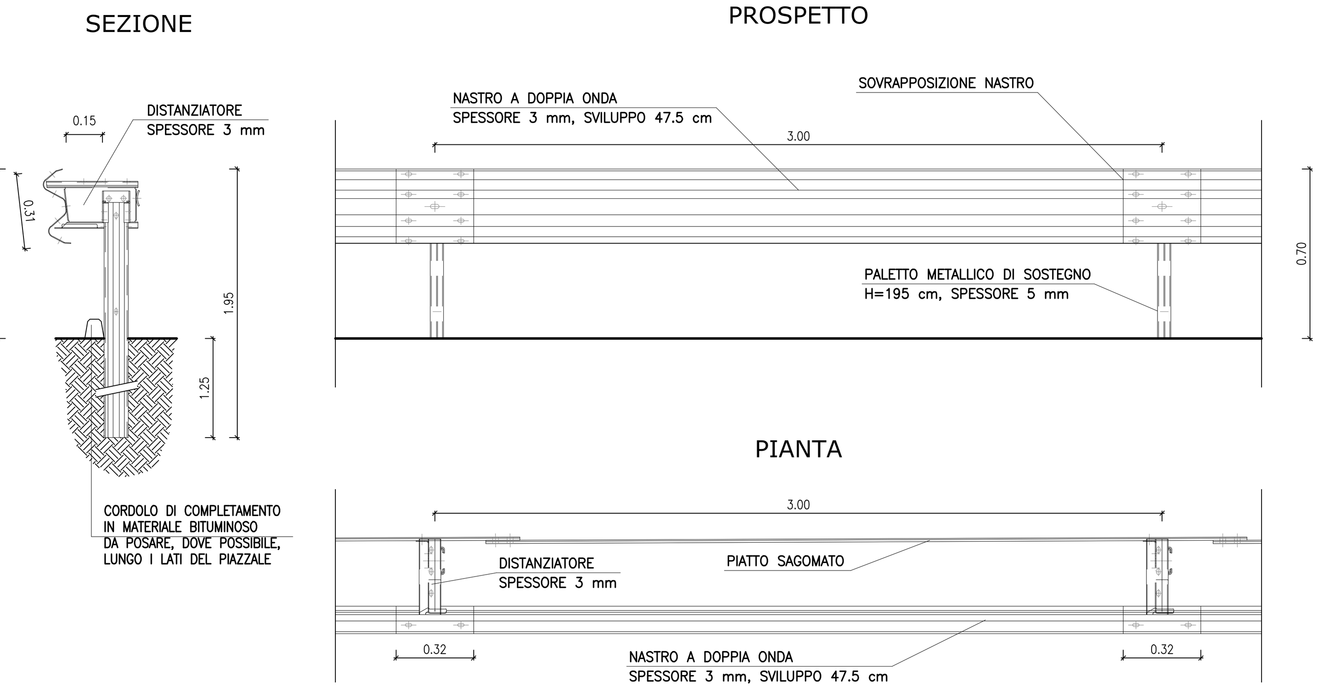

PLUVIALE
PIANTA POZZETTO D'ISPEZIONE - Scala 1:20

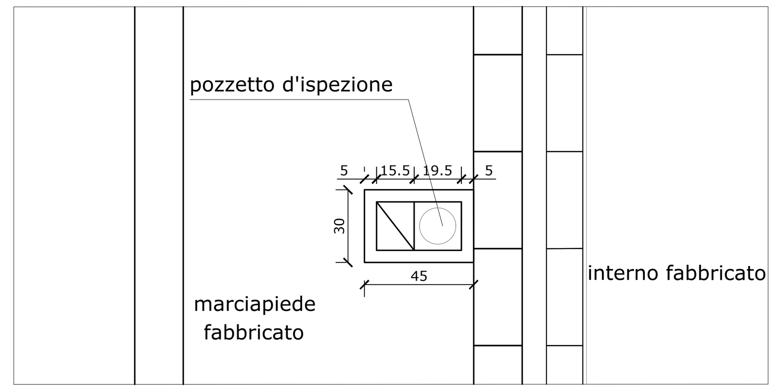

PLUVIALE
SEZIONE POZZETTO D'ISPEZIONE - Scala 1:20

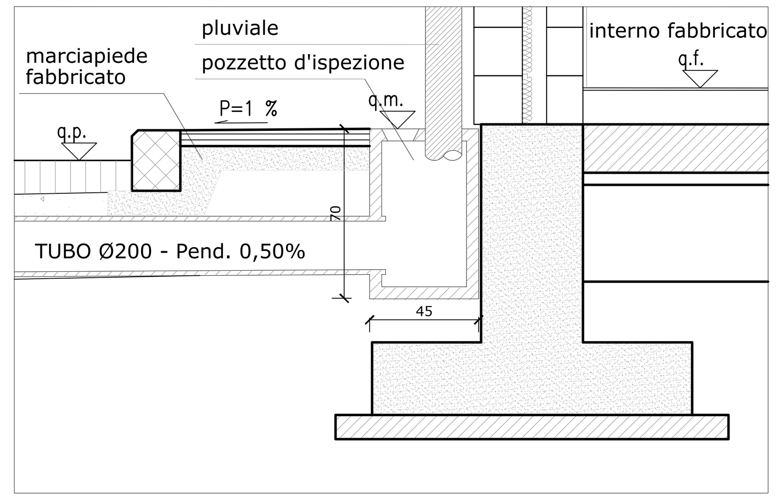

PARTICOLARE ATTACCO EMBRICE E CORDOLO
scala 1:20

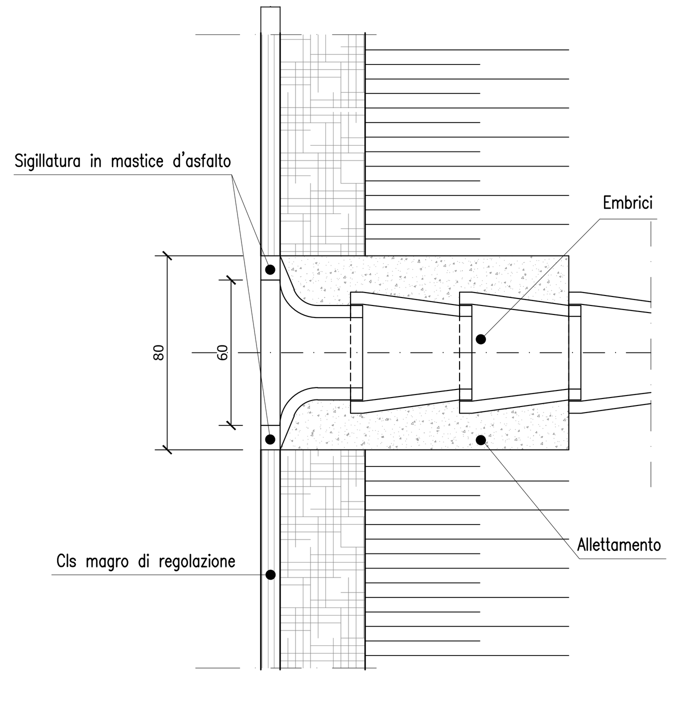

PACCHETTO MINIMO PAVIMENTAZIONE PIAZZALE
Scala 1:20

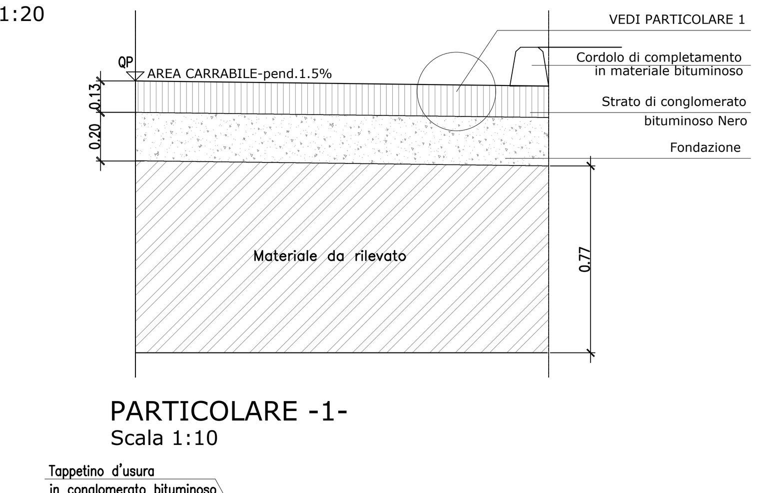

PARTICOLARE -1-
Scala 1:10

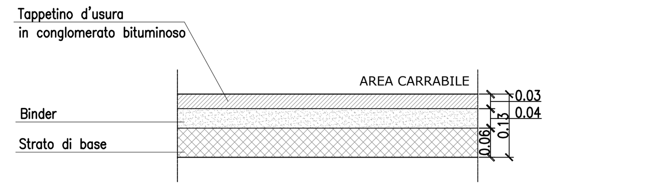

PACCHETTO PAVIMENTAZIONE
MARCIAPIEDE FABBRICATO
Scala 1:10

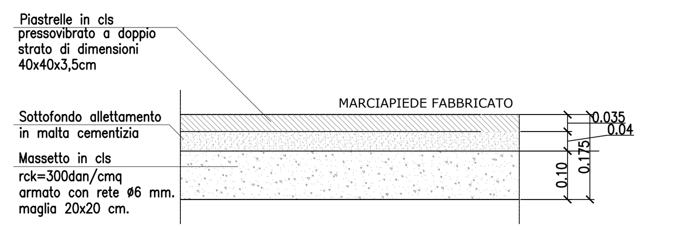

PARTICOLARE EMBRICI
scala 1:20

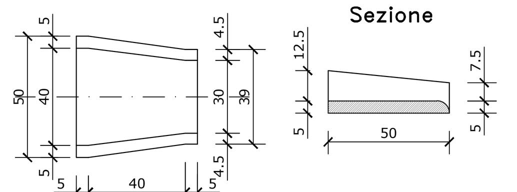

SEZIONE CANALETTA SCALA 1:20

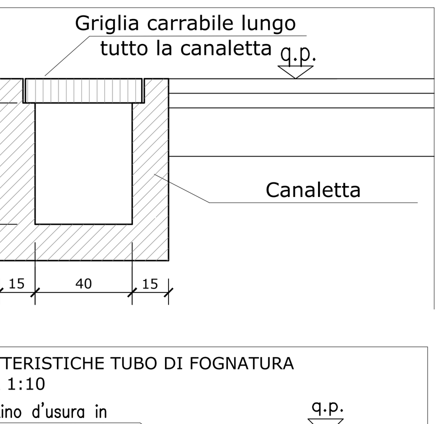

CARATTERISTICHE TUBO DI FOGNATURA
SCALA 1:10

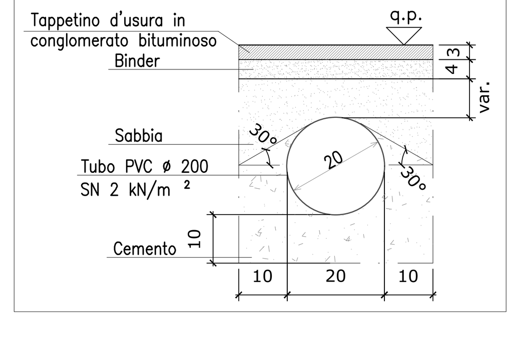

DISEGNI DI RIFERIMENTO

codifica											TITOLO ELABORATO
IN0R	12	E	E2	P	A	FA	36	0	5	001	FA36 - FABBRIATO PC/PJ2 BRESCIA EST - PK 105+585 - Planimetria generale e sezione con sistemazioni esterne
IN0R	12	E	E2	P	A	FA	36	0	5	002	FA36 - FABBRIATO PC/PJ2 BRESCIA EST - PK 105+585 - Planimetria rete fognaria
IN0R	12	E	E2	P	A	FA	36	0	5	003	FA36 - FABBRIATO PC/PJ2 BRESCIA EST - PK 105+585 - Planimetria polifore
IN0R	12	E	E2	P	A	FA	36	0	5	004	FA36 - FABBRIATO PC/PJ2 BRESCIA EST - PK 105+585 - Planimetria tracciamento - Posizionamento piazzale, fabbricato, pozzetti, basamenti e fondazioni
IN0R	12	E	E2	B	Z	FA	36	0	0	001	FA36 - FABBRIATO PC/PJ2 BRESCIA EST - PK 105+585 - Particolari elementi costitutivi del piazzale e della strada di accesso
IN0R	12	E	E2	B	Z	FA	36	0	5	001	FA36 - FABBRIATO PC/PJ2 BRESCIA EST - PK 105+585 - Pozzetti polifore - Carpenteria, armatura e particolari 1 di 3
IN0R	12	E	E2	B	C	FA	36	0	5	001	FA36 - FABBRIATO PC/PJ2 BRESCIA EST - PK 105+585 - Pozzetti polifore - Carpenteria, armatura e particolari 2 di 3
IN0R	12	E	E2	B	C	FA	36	0	5	002	FA36 - FABBRIATO PC/PJ2 BRESCIA EST - PK 105+585 - Pozzetti polifore - Carpenteria, armatura e particolari 3 di 3
IN0R	12	E	E2	B	Z	FA	36	0	5	002	FA36 - FABBRIATO PC/PJ2 BRESCIA EST - PK 105+585 - Cancello d'Ingresso e recinzioni - Carpenteria, armatura e particolari
IN0R	12	E	E2	B	Z	FA	36	0	5	003	FA36 - FABBRIATO PC/PJ2 BRESCIA EST - PK 105+585 - Basamento generatore - Carpenteria, armatura e particolari
IN0R	12	E	E2	B	C	FA	36	0	5	003	FA36 - FABBRIATO PC/PJ2 BRESCIA EST - PK 105+585 - Basamento serbatoio generatore - Carpenteria, armatura e particolari
IN0R	12	E	E2	C	L	FA	36	0	5	001	FA36 - FABBRIATO PC/PJ2 BRESCIA EST - PK 105+585 - Relazione di calcolo pozzetti polifore
IN0R	12	E	E2	C	L	FA	36	0	5	002	FA36 - FABBRIATO PC/PJ2 BRESCIA EST - PK 105+585 - Relazione di calcolo cancello d'ingresso e recinzioni
IN0R	12	E	E2	C	L	FA	36	0	5	003	FA36 - FABBRIATO PC/PJ2 BRESCIA EST - PK 105+585 - Relazione di calcolo basamento genaratore
IN0R	12	E	E2	C	L	FA	36	0	5	004	FA36 - FABBRIATO PC/PJ2 BRESCIA EST - PK 105+585 - Relazione di calcolo basamento serbatoio genaratore
IN0R	12	E	E2	C	L	FA	36	0	0	001	FA36 - FABBRIATO PC/PJ2 BRESCIA EST - PK 105+585 - Relazione di calcolo pavimentazioni stradali e di piazzale
IN0R	12	E	E2	R	I	FA	36	0	4	001	FA36 - FABBRIATO PC/PJ2 BRESCIA EST - PK 105+585 - Relazione idraulica, calcolo smaltimento acque meteoriche ed impianto fognario
IN0R	12	E	E2	B	C	FA	36	0	5	004	FA36 - FABBRIATO PC/PJ2 BRESCIA EST - PK 105+585 - Caratteristiche fognature 1 di 3
IN0R	12	E	E2	B	C	FA	36	0	5	005	FA36 - FABBRIATO PC/PJ2 BRESCIA EST - PK 105+585 - Caratteristiche fognature 2 di 3
IN0R	12	E	E2	B	C	FA	36	0	5	006	FA36 - FABBRIATO PC/PJ2 BRESCIA EST - PK 105+585 - Caratteristiche fognature 3 di 3
IN0R	12	E	E2	P	Z	FA	36	0	7	001	FA36 - FABBRIATO PC/PJ2 BRESCIA EST - PK 105+585 - Strada di Accesso al Piazzale - Planimetria, tracciamento, profilo longitudinale, sezione tipo, segnaletica
IN0R	12	E	E2	W	9	FA	36	0	7	001	FA36 - FABBRIATO PC/PJ2 BRESCIA EST - PK 105+585 - Strada di Accesso al Piazzale - Sezioni trasversali
IN0R	12	E	E2	R	O	FA	36	0	7	001	FA36 - FABBRIATO PC/PJ2 BRESCIA EST - PK 105+585 - Strada di Accesso al Piazzale - Relazione descrittiva tracciato stradale di accesso al piazzale

NOTE GENERALI

CARATTERISTICHE DEI MATERIALI

Per le caratteristiche dei materiali vedi elaborato:

IN0R	11	E	E2	4	T	FA	00	0	0	001	FA00 - Fabbricati Tecnologici - Particolari costruttivi validi per tutte le tipologie di fabbricati - Tabella materiali

COMMITTENTE: RFI RETE FERROVIARIA ITALIANA GRUPPO FERROVIE DELLO STATO

ALTA SORVEGLIANZA: ITALFERR GRUPPO FERROVIE DELLO STATO

GENERAL CONTRACTOR: Cepav due
Consorzio ENI per l' Alta Velocità

INFRASTRUTTURE FERROVIARIE STRATEGICHE DEFINITE DALLA LEGGE OBIETTIVO N. 443/01

LINEA A.V. /A.C. TORINO - VENEZIA Tratta MILANO - VERONA
Lotto funzionale Brescia-Verona
PROGETTO ESECUTIVO

FA36

FABBRICATO PC/PJ2 BRESCIA EST - PK 105+585

Particolari elementi costitutivi del piazzale e della strada di accesso

GENERAL CONTRACTOR	DIRETTORE LAVORI	SCALA :
Consorzio Cepav due Data:	Data:	Varie

COMMESSA	LOTTO	FASE	ENTE	TIPO DOC.	OPERA/DISCIPLINA	PROGR.	REV.
IN0R	12	E	E2	BZ	FA3600	001	A

PROGETTAZIONE

Rev.	Descrizione	Redatto	Data	Verificato	Data	Progettista Integratore	Data
A	Emissione	L. Porelli	06/05/20	C.Porelli	06/05/20	Liani	06/05/20
B							
C							

IL PROGETTISTA
INTEGRATED DESIGN srl
Ing. Carlo Porelli
Iscritto Ordine Ingegneri di Bologna
n. 1985/A
Data: 06/05/20

CIG. 751447334A
File: IN0R12EE2BZFA3600001A_10.dwg

Progetto cofinanziato dalla Unione Europea
CUP: F81H91000000008

Scala di plot: 1:1