CARPENTERIA SPALLA 1 SX TAV 1/1

(SCALA 1 : 50)

PIANTA FONDAZIONI

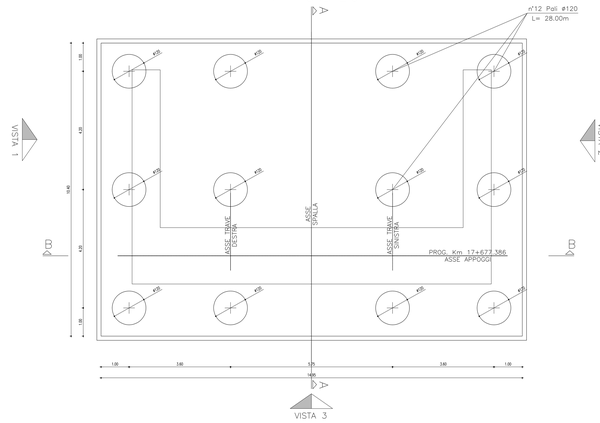

PIANTA SPALLA 1

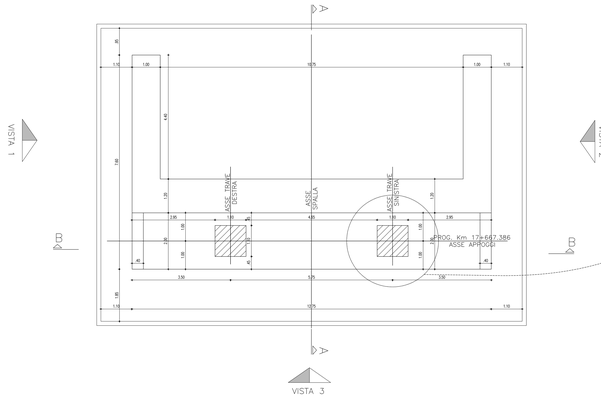

VISTA DALL'ALTO SPALLA 1

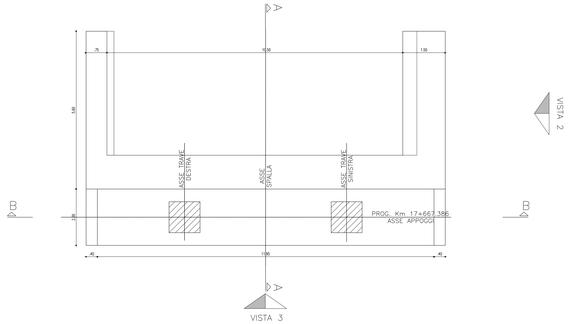

Particolare Baggiolo

scala 1:10

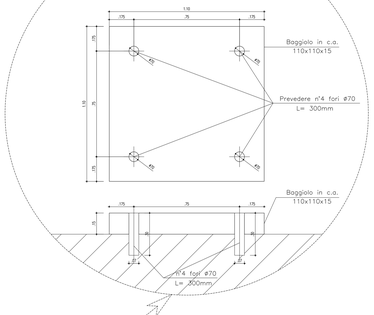

SEZIONE A–A

(*)=Particolare "Giunto di dilatazione"
Vedi Tavola Planimetria Appoggi e Giunti

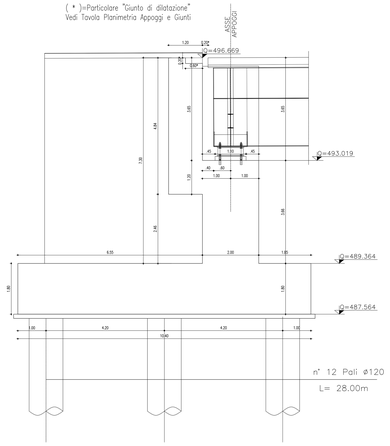

SEZIONE B–B

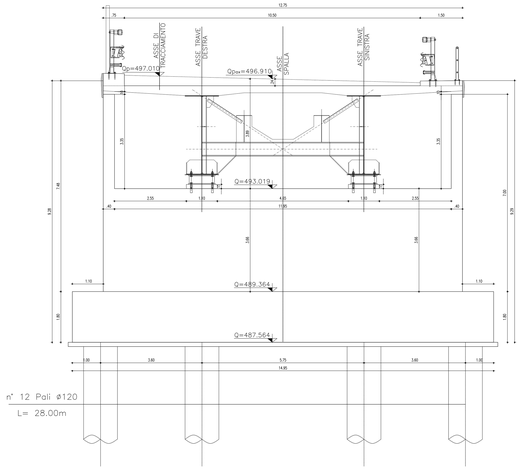

VISTA 1

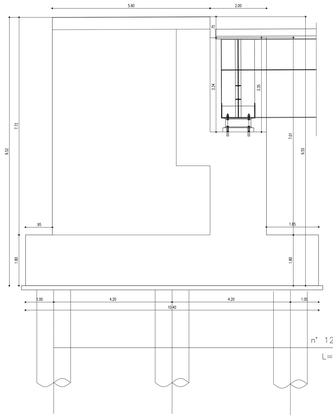

VISTA 2

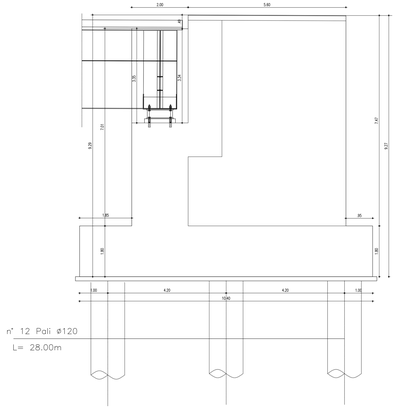

VISTA 3

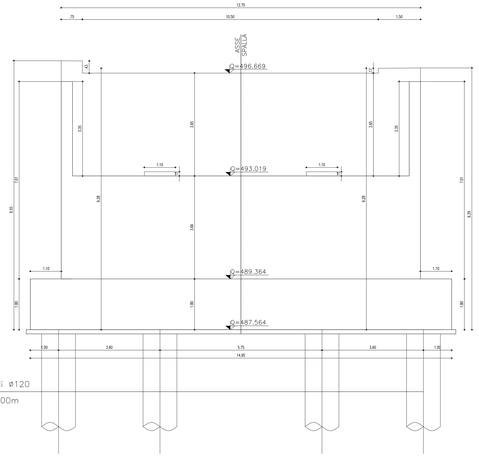

CARPENTERIA METALLICA

TRAVI PRINCIPALI E TRAVERSI
Acciaio con caratteristiche rispondenti per il S355 TIPO CORTEN - Tensione di snervamento fyk≥355 N/mm² - Tensione di rottura ftk≥510 N/mm² - Allungamento a rottura A ≥ 20 % (prove eseguite sulla base di due diametri di provetta)
BULLONI STRUTTURALI
Acciaio con caratteristiche rispondenti per il S355 TIPO CORTEN
ELICHI
Tipo "Nelson" ø22 Acciaio S235 J0+AR355 con resistenza fyk=355 Mpa secondo il "D.M.87 Mpa" para L = 150 mm saldate di spessore 20 mm
BULLONI DI ALTA RESISTENZA
Bullone a vite con dado e rondella secondo le prescrizioni: - UNI 5712 secondo UNI EN 10 Acciaio - UNI 5713 secondo UNI 5713 - UNI 5714 secondo UNI 5714 - UNI 5715 secondo UNI 5715 - Dado UNI 5713 con spessore ridotto secondo UNI 5713 - Rondella UNI 5714 con smussatura lato a contatto testa vite secondo UNI 5714 - Vite UNI 5712 con smussatura secondo UNI 5712
SALDATURE
- Saldatura CMW 440 (MIG/MAG) - Saldature a cordone d'angolo: sono quelle delle TRAVI PRINCIPALI saldatura eseguita con apparecchiature fissate a bordo di complessi meccanizzati o automatici
CONTROLLO DELLE SALDATURE
Controlli di tipo non distruttivo (ultrasuoni, magnetoscopia, liquidi penetranti) su tutte le saldature a T della Trave Principale e sugli attacchi delle Travi Secondarie per il 10% e sulle saldature a T delle Travi Secondarie per il 5% e sulle saldature a T delle Travi Principali per il 100% secondo le prescrizioni del Capitolato Speciale d'Appalto. Controlli di tipo distruttivo (prelievo di campioni) su tutte le saldature a T delle Travi Principali secondo le prescrizioni del Capitolato Speciale d'Appalto.

ARMATURE PER C.A.

ACCIAIO AD ADERENZA MIGLIORATA CONTROLLATO IN STABILIMENTO AVENTE LE SEGUENTI CARATTERISTICHE:

- FeB44k: SALDABILE PER Ø ≥ 26 mm
- $h_r/h_n \leq 1.3$; (h_r/s_r) medio $\geq 7/3$ [illegible]

h_r = Altezza costola relativa al di dentellamento
s_r = Spaziatura costola relativa al di dentellamento
R = Singolo valore tolleranza di rotatura

NOTE:
- Ogni fornitura deve essere accompagnata da certificato di collaudo, in cui vanno riportate le caratteristiche meccaniche e tecnologiche, la composizione chimica, la marca del produttore, il tipo di acciaio, il numero di colata, il numero di fornitura, il numero di bolla, il numero di lotto, il numero di etichetta, il numero di pezzi, il peso, il diametro, la data di fabbricazione, il tipo di trattamento, il tipo di marcatura, il tipo di aderenza, il tipo di rete, il tipo di pannello, il tipo di traliccio, il tipo di ferro piegato, il tipo di ferro piegato e saldato, il tipo di ferro piegato e saldato con trattamento termico, il tipo di ferro piegato e saldato con trattamento termico e controllo ultrasuoni, il tipo di ferro piegato e saldato con trattamento termico e controllo ultrasuoni e controllo magnetoscopico, il tipo di ferro piegato e saldato con trattamento termico e controllo ultrasuoni e controllo magnetoscopico e controllo liquidi penetranti, il tipo di ferro piegato e saldato con trattamento termico e controllo ultrasuoni e controllo magnetoscopico e controllo liquidi penetranti e controllo radiografico.
- Il calcestruzzo strutturale sarà gettato in opera con betoniere o autobetoniere e sarà vibrato mediante vibratori a lamina o a pervibratori.
- Il calcestruzzo strutturale sarà gettato in opera con betoniere o autobetoniere e sarà vibrato mediante vibratori a lamina o a pervibratori.

CONGLOMERATO CEMENTIZIO

Elemento Strutturale	Classe di resistenza (min)	Classe di esposizione (Norma)	Rapporto A/C (max)	Quantità di cemento (min)
CLS DI PULIZIA E LIVELLAMENTO	-	X12/F8	-	-
PALI	5,0	C25/30	X12	3,0 – 5,4
ZATTERE DI PILE E SPALLE	3,5	C30/37	X41	3,0 – 5,4
ELEVAZIONE SPALLE	3,5	C28/35	XF2	3,0 – 5,4
ELEV. PILE E PULVIN	3,5	C28/35	XF2	3,0 – 5,4
BAGGIOLI	4,0	C35/45	XF2	5,4
SOLETTA	4,0	C35/45	XC4	5,4
CORDOLI E AMPOLPNECI	4,0	C35/45	XF3	5,4

SCHEMA ESEMPLIFICATIVO RIEMPIEMNTO A TERGO SPALLE

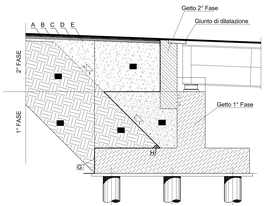

LEGENDA:

A – TAPPETO DI USURA CON BITUME MODIFICATO HARD sp= 4 cm
B – STRATO DI COLLEGAMENTO (BINDER) CON BITUME MODIFICATO MEDIUM sp= 6 cm
C – STRATO DI BASE IN CONGLOMERATO BITUMINOSO SOFT sp= 10 cm
D – COLLEGAMENTO IN SCHIAMATO CON BITUME TRADIZIONALE sp= 15 cm
E – FONDAZIONE IN MISTO CEMENTATO
F – Corpo del rilevato
G – Geocomposito drenante, costituito da due filtri in tnt con interposta struttura drenante "geotuvia".
H – Tubo microforato 200ø di drenaggio
I – Riempimento in CLS magro

ANAS S.p.A.
DIREZIONE CENTRALE PROGRAMMAZIONE PROGETTAZIONE

PA 12/09
CORRIDOIO PLURIMODALE TIRRENICO - NORD EUROPA
ITINERARIO AGRIGENTO - CALTANISSETTA - A19
S.S. N° 640 "DI PORTO EMPEDOCLE"
AMMODERNAMENTO E ADEGUAMENTO ALLA CAT. B DEL D.M. 5.11.2001
Dal km 44+000 allo svincolo con fA19

PROGETTO ESECUTIVO

Contraente Generale:
Empedocle 2 scpa

OPERE D'ARTE MAGGIORI
VIADOTTI

Viadotto Busita I
CARPENTERIA SPALLA S1 SX

Codice Unico Progetto (CUP) : F91B09000070001

Codice Elaborato:

| | | |