CARPENTERIA SPALLA 1 TAV 1/1

(SCALA 1 : 50)

PIANTA FONDAZIONI

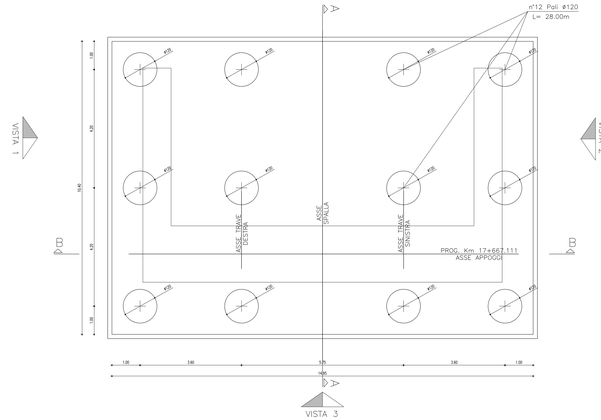

PIANTA SPALLA 1

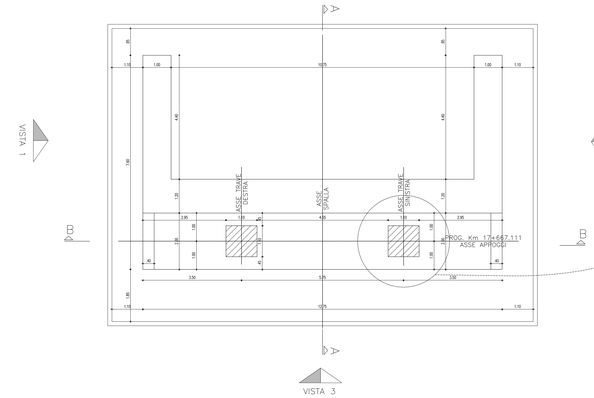

VISTA DALL'ALTO SPALLA 1

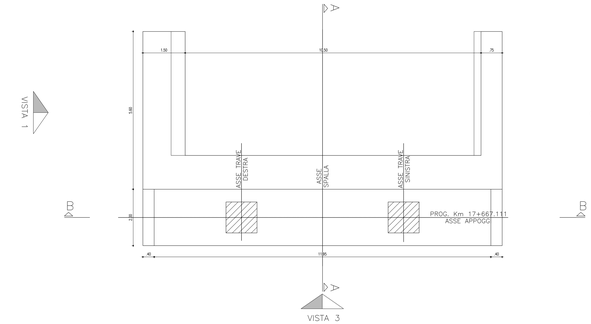

Particolare Baggiolo

scala 1:10

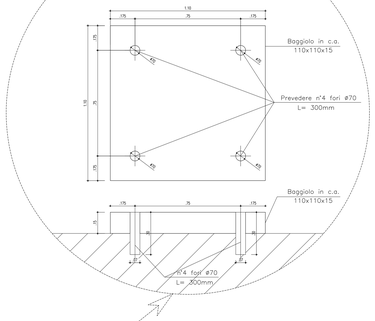

SEZIONE A–A

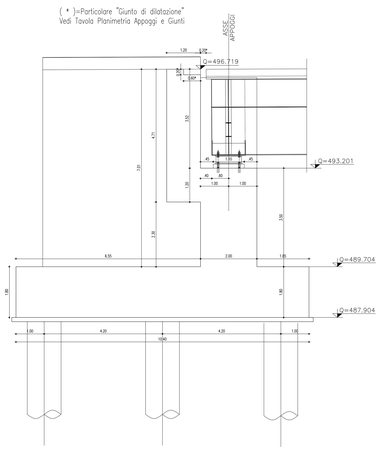

SEZIONE B–B

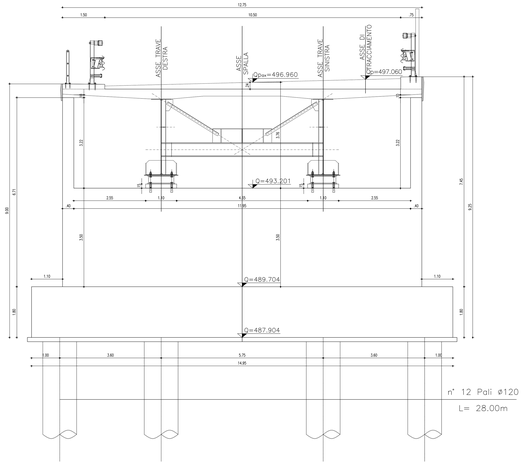

VISTA 1

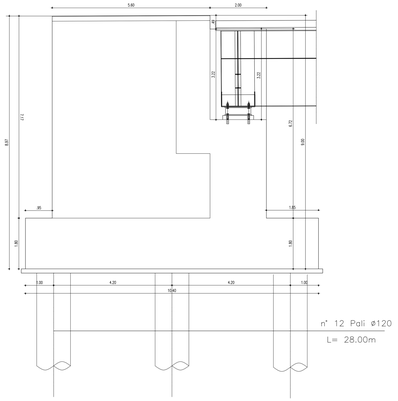

VISTA 2

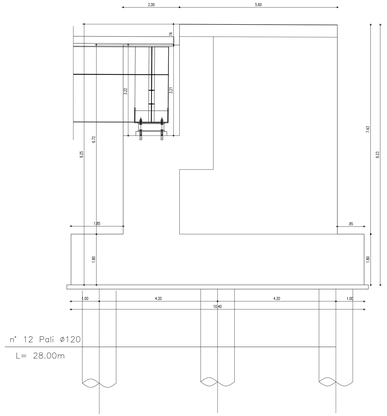

VISTA 3

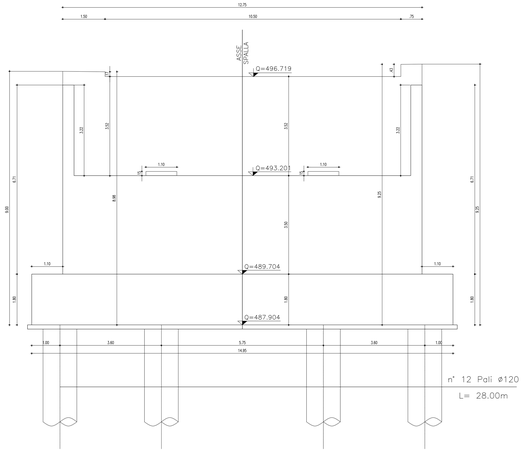

CARPENTERIA METALLICA

TRAVI PRINCIPALI E TRAVERSI	Fe/mm² (N/mm²)	Classe di Esecuzione (UNI-ENV)	Classe di Esecuzione	Classe di Esecuzione
Acciaio con caratteristiche rispondenti per il Fe 510 C 1990 CNR10. Saldature eseguite secondo le norme UNI 5132 e legislazione vigente. Il tenore di carbonio equivalente non dovrà superare del 0.40%	510	C15/15	–	–
CARPENTERIA METALLICA	5,0	C25/30	KC2	S3 – S4
Acciaio con caratteristiche rispondenti per il Fe 510 C 1990 CNR10.	3,5	C35/37	KA1	S3 – S4
BULLONI	3,5	C28/35	KF2	S3 – S4
Viti "Hexagon" 4D. Acciaio 37 J2 UNI 206 con resistenza tipo<500 Nm/ assicurate a 8/10/12 Nm/ cadauno. Dado 4D con resistenza di appoggio 35 cm. Ø 14 = 25 cm per cadauno di appoggio 40 cm	4,0	C35/45	KF2	S3 – S4
BULLONI AD ALTA RESISTENZA	4,0	C28/35	KF2	S3 – S4
Bullone ad alta resistenza classe 10.9 secondo UNI 5712 e UNI 5713 secondo UNI 5714 Dado classe 10 secondo UNI 5713 Rondella UNI 5716 C 50 secondo UNI 5714	4,0	C32/40	KF2	S4
SALDATURE	4,0	C32/40	KF2	S4
Saldatura eseguita secondo le norme UNI 5132 e legislazione vigente. Il tenore di carbonio equivalente non dovrà superare del 0.40%	4,0	C32/40	KF2	S4

CONGLOMERATO CEMENTIZIO

Elemento strutturale	Fck/mm² (N/mm²)	Classe di resistenza	Classe di esposizione	Classe di consistenza
CLS DI PULIZIA E LIVELLAMENTO	–	C12/15	–	–
PALI	5,0	C25/30	KC2	S3 – S4
ZATTERE DI PILE E SPALLE	3,5	C35/37	KA1	S3 – S4
ELEVAZIONE SPALLE	3,5	C28/35	KF2	S3 – S4
ELEV. PILE E PULVINI	3,5	C28/35	KF2	S3 – S4
BAGGIOLI	4,0	C32/40	KF2	S4
SOLETTA	4,0	C32/40	KC4	S4
CORDOLI E MARCIAPIEDI	4,0	C32/40	KF2	S4

ARMATURE PER C.A.

ACCIAIO AD ADERENZA MIGLIORATA CONTROLLATO IN STABILIMENTO AVENTE LE SEGUENTI CARATTERISTICHE:

- FeB44k: SALDABILE PER Ø ≤ 26 mm
- $f_y/f_k \leq 1.25$; (f_y/f_k) medio ≤ 1.13 $^{((1))}$ $^{((2))}$ $^{((3))}$ $^{((4))}$

f_y = Valore caratteristico di snervamento
f_k = Valore caratteristico di rottura
R = Singolo valore tensionale di rottura

NOTE:
(1) Il rapporto tra i valori di rottura ed i valori di tensione di snervamento dell'acciaio dovrà rispettare quanto prescritto dalla normativa vigente.
(2) Il rapporto tra i valori di tensione di snervamento dell'acciaio dovrà rispettare quanto prescritto dalla normativa vigente.
(3) Il rapporto tra i valori di tensione di snervamento dell'acciaio dovrà rispettare quanto prescritto dalla normativa vigente.
(4) Il rapporto tra i valori di tensione di snervamento dell'acciaio dovrà rispettare quanto prescritto dalla normativa vigente.

SCHEMA ESEMPLIFICATIVO RIEMPIMENTO A TERGO SPALLE

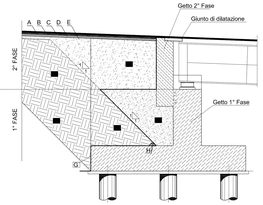

LEGENDA:

A – TAPPETO DI USURA CON BITUME MODIFICATO HARD sp= 4 cm
B – STRATO DI COLLEGAMENTO (BINDER) CON BITUME MODIFICATO MEDIUM sp= 6 cm
C – STRATO DI BASE IN CONGLOMERATO BITUMINOSO SOFT sp= 10 cm
D – COLLEGAMENTO IN SCHIAMATO CON BITUME TRADIZIONALE sp= 15 cm
E – FONDAZIONE IN MISTO CEMENTATO
F – Corpo del rilevato
G – Geocomposito drenante, costituito da due filtri in tnt con interposta struttura drenante "geostuoia"
H – Tubo microforato Ø800 di drenaggio
I – Riempimento in CLS magro

ANAS S.p.A.
DIREZIONE CENTRALE PROGRAMMAZIONE PROGETTAZIONE

PA 12/09
CORRIDOIO PLURIMODALE TIRRENICO - NORD EUROPA
ITINERARIO AGRIGENTO - CALTANISSETTA - A19
S.S. N° 640 "DI PORTO EMPEDOCLE"
AMMODERNAMENTO E ADEGUAMENTO ALLA CAT. B DEL D.M. 5.11.2001
Dal km 44+000 allo svincolo con fA19

PROGETTO ESECUTIVO

Contraente Generale:
Empedocle 2 scpa

OPERE D'ARTE MAGGIORI
VIADOTTI

Viadotto Busita I
CARPENTERIA SPALLA S1 DX

Codice Unico Progetto (CUP) : F91B09000070001

Codice Elaborato:

| | | |