CARPENTERIA SPALLA 2 SX TAV 1/1
(SCALA 1 : 50)

PIANTA FONDAZIONI

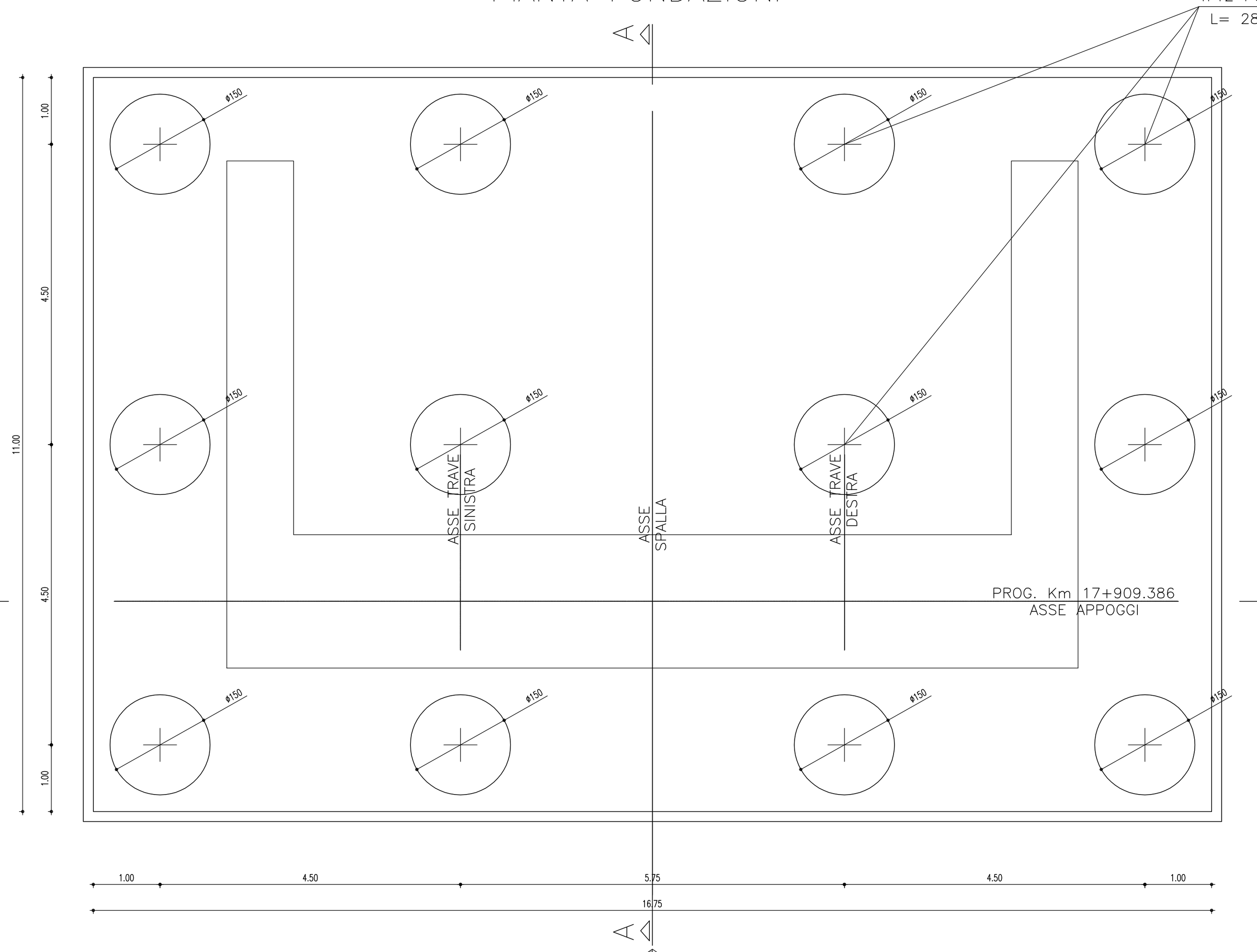

PIANTA SPALLA 2

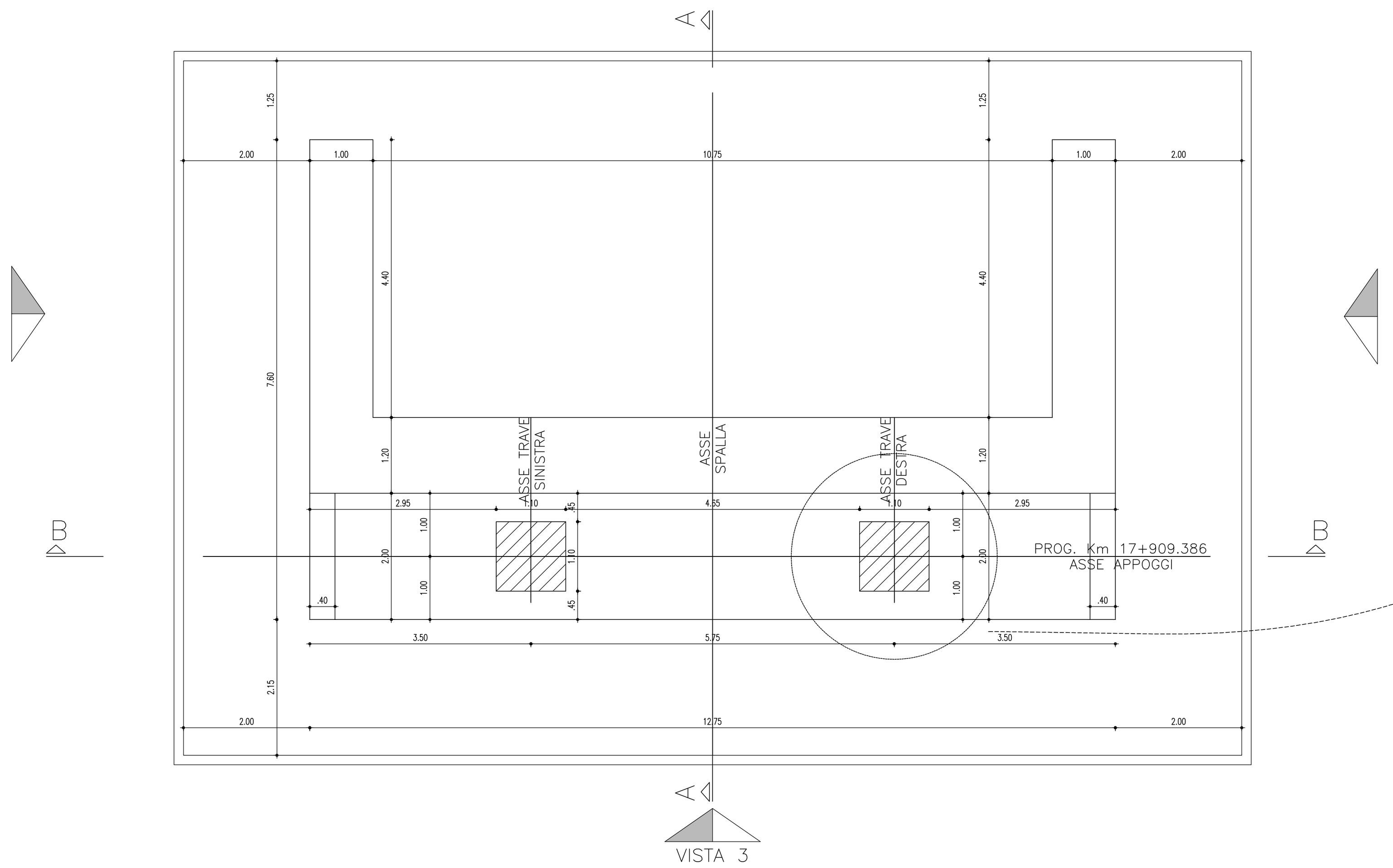

VISTA DALL'ALTO SPALLA 2

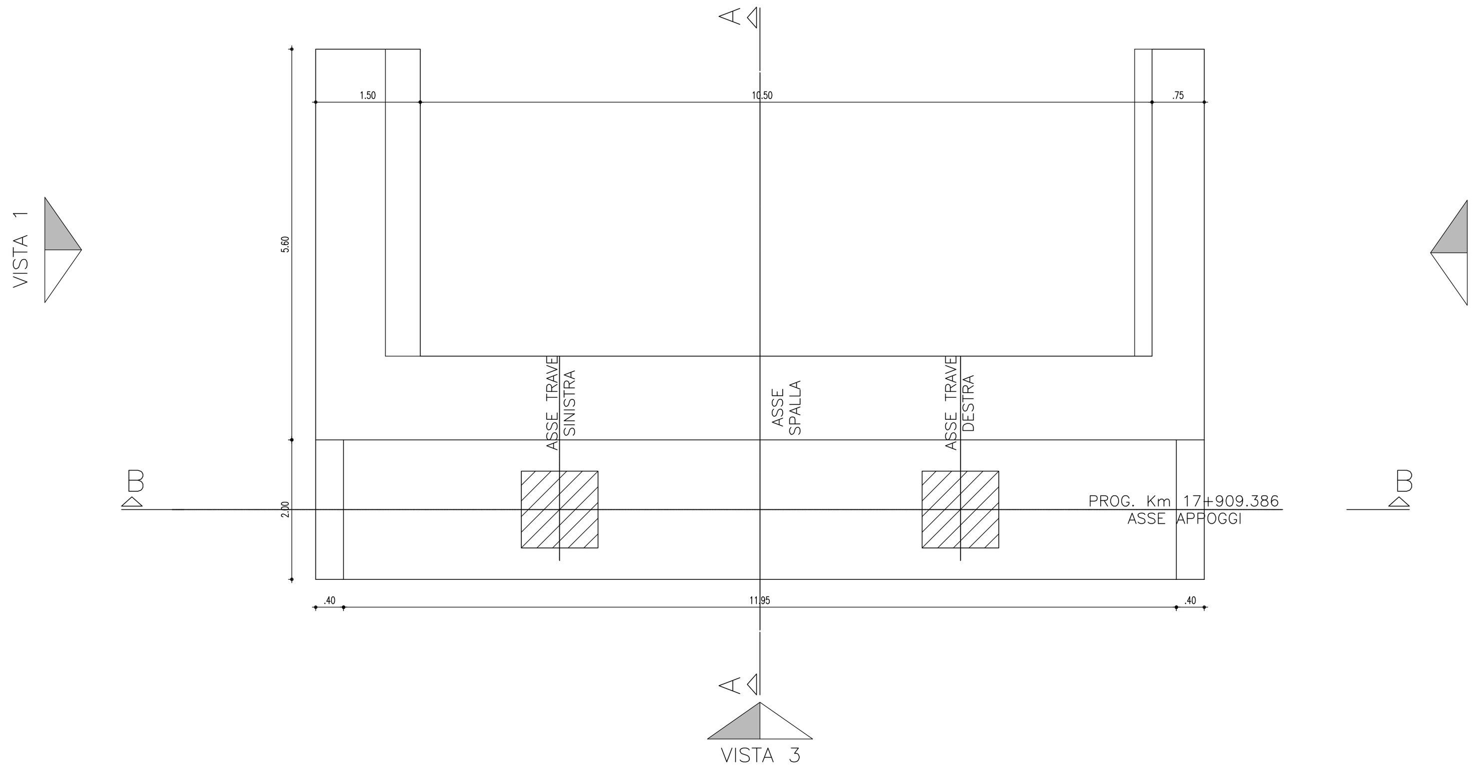

Particolare Baggiolo
scala 1:10

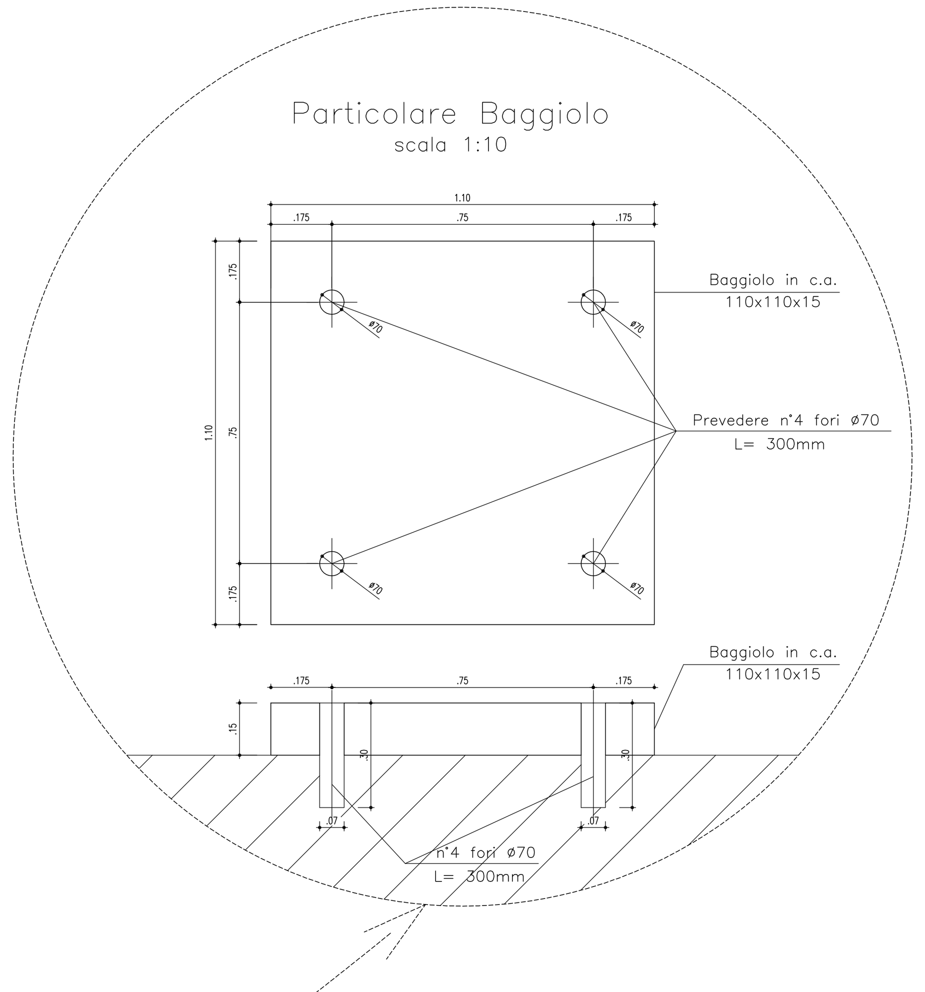

SEZIONE A-A

(*)=Particolare "Giunto di dilatazione"
Vedi Tavola Planimetria Appoggi e Giunti

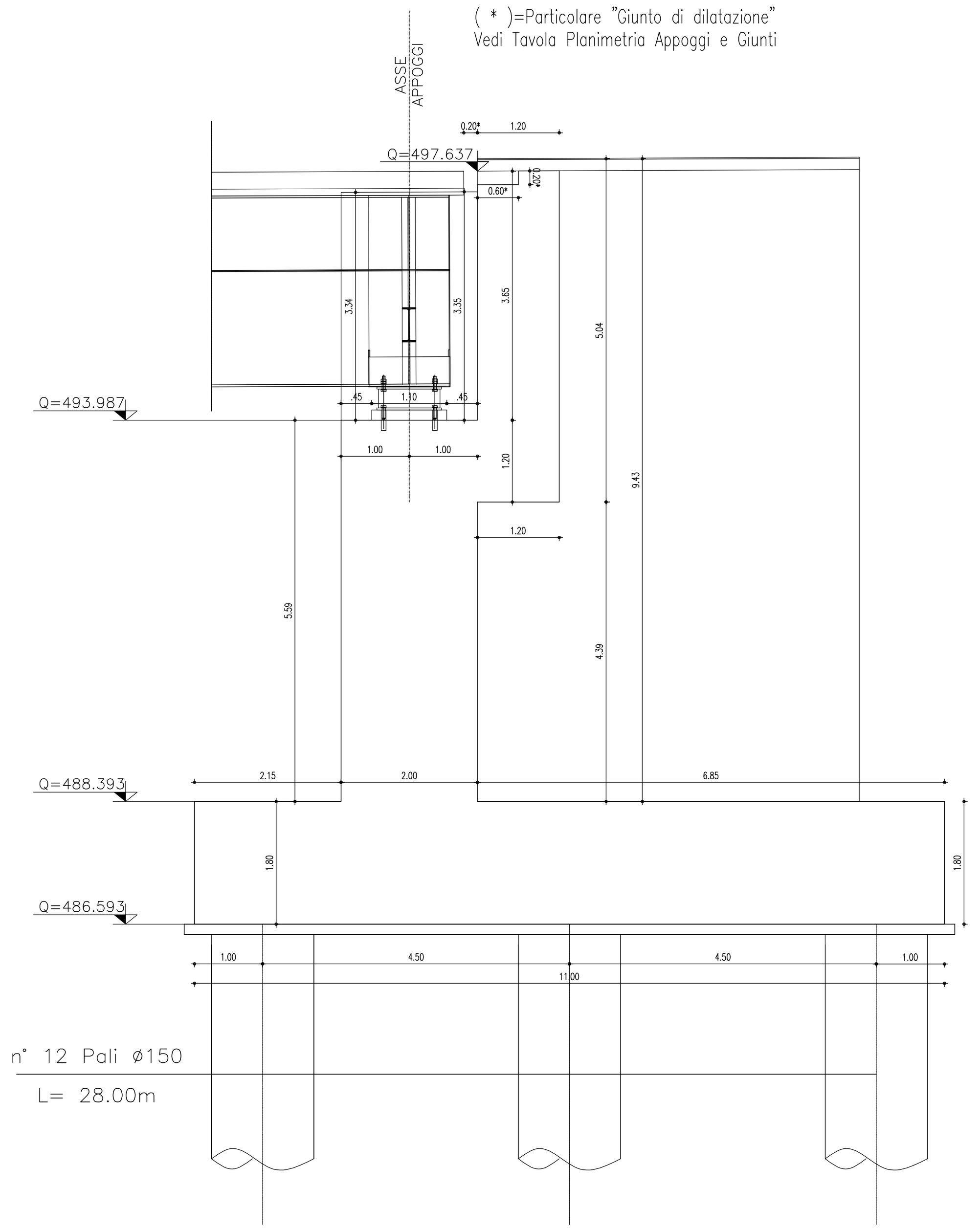

SEZIONE B-B

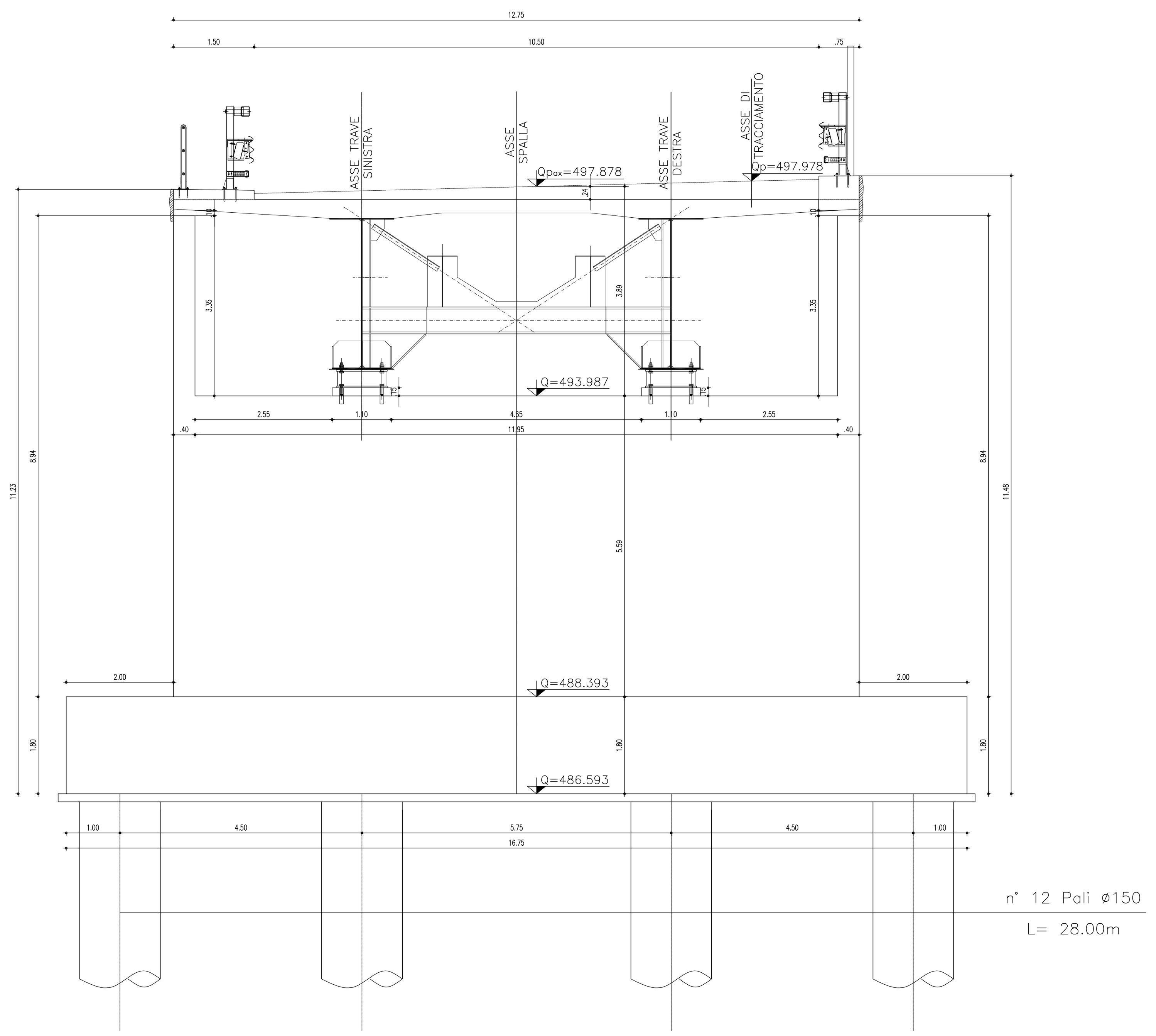

VISTA 1

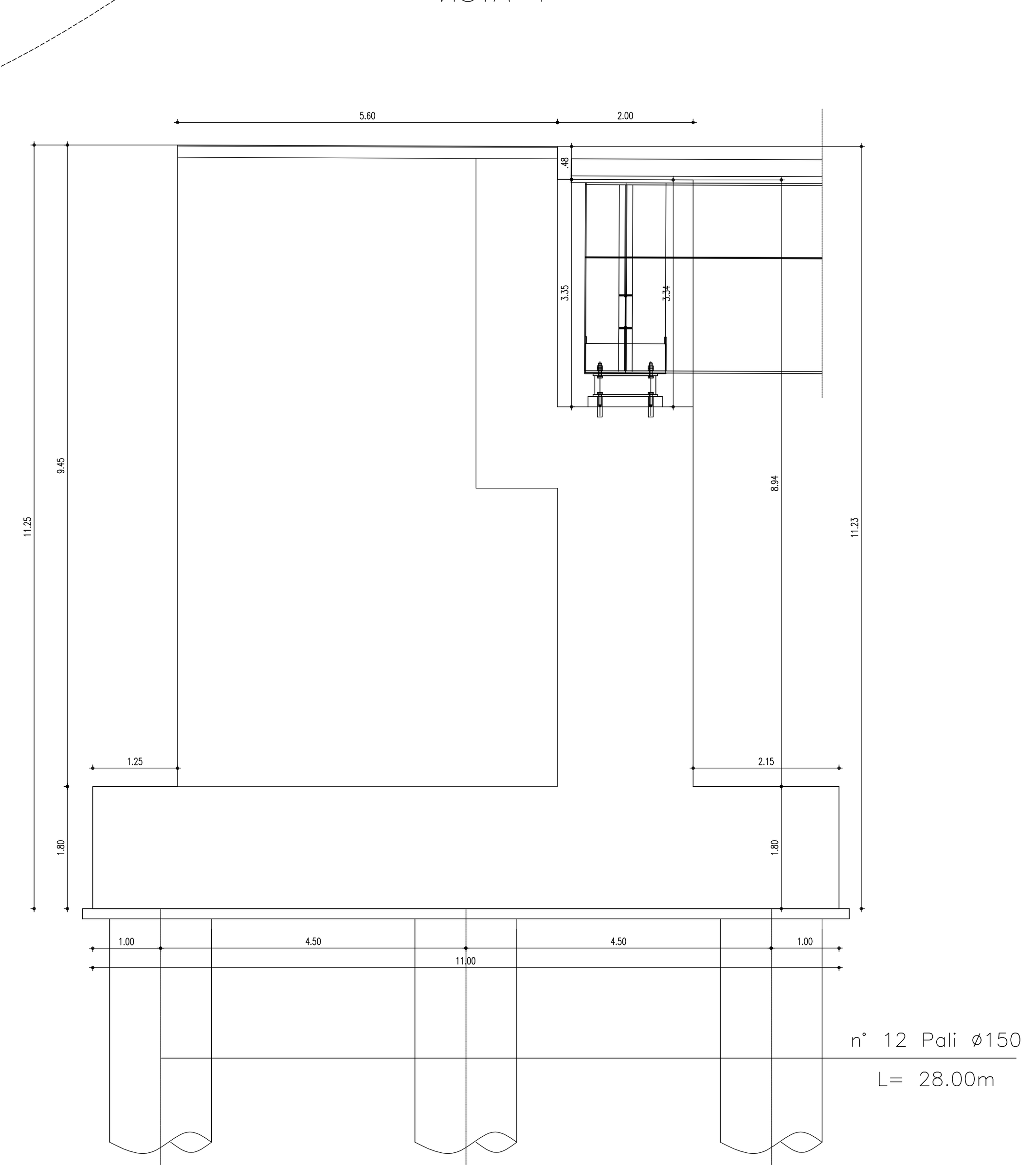

VISTA 2

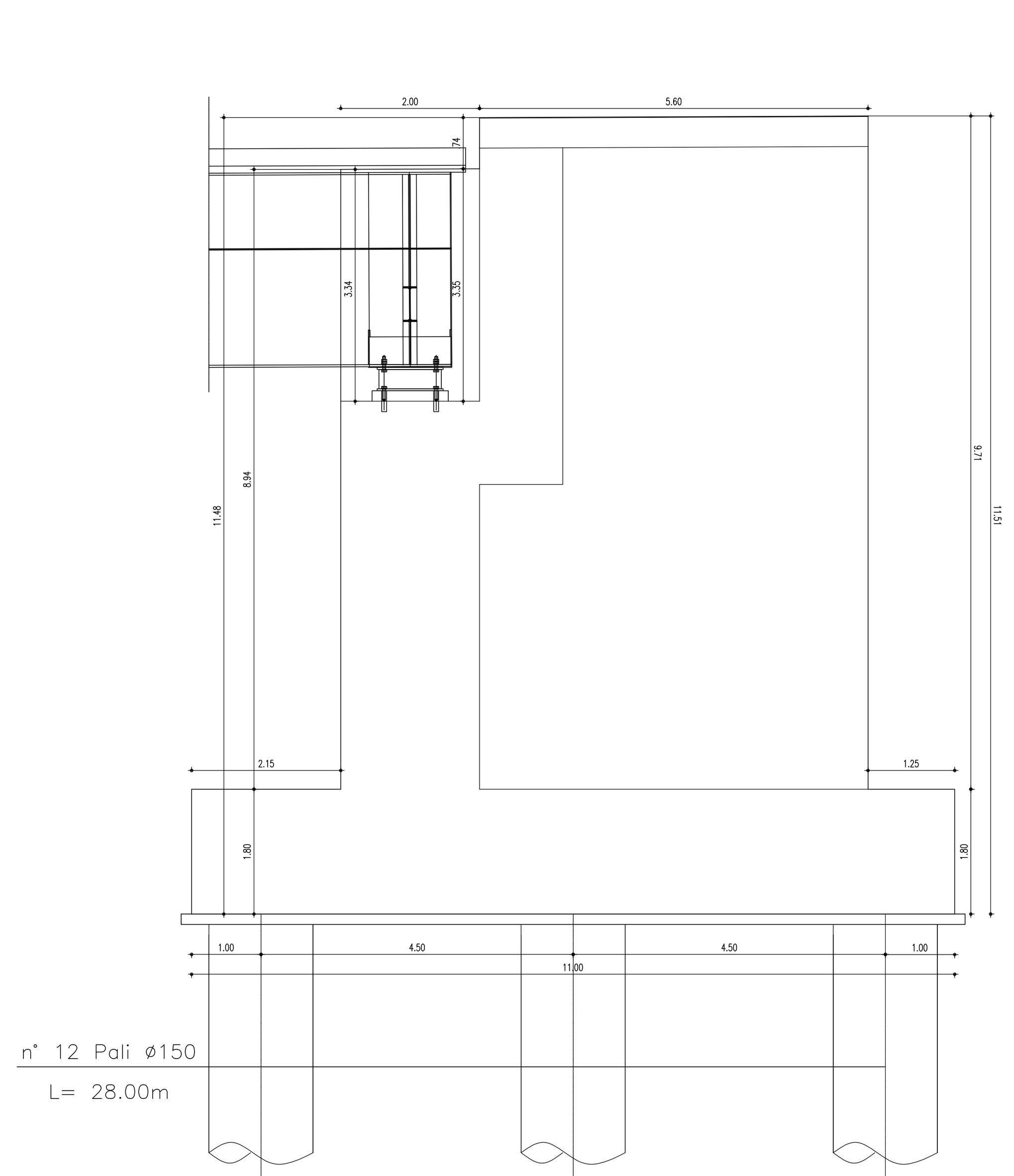

VISTA 3

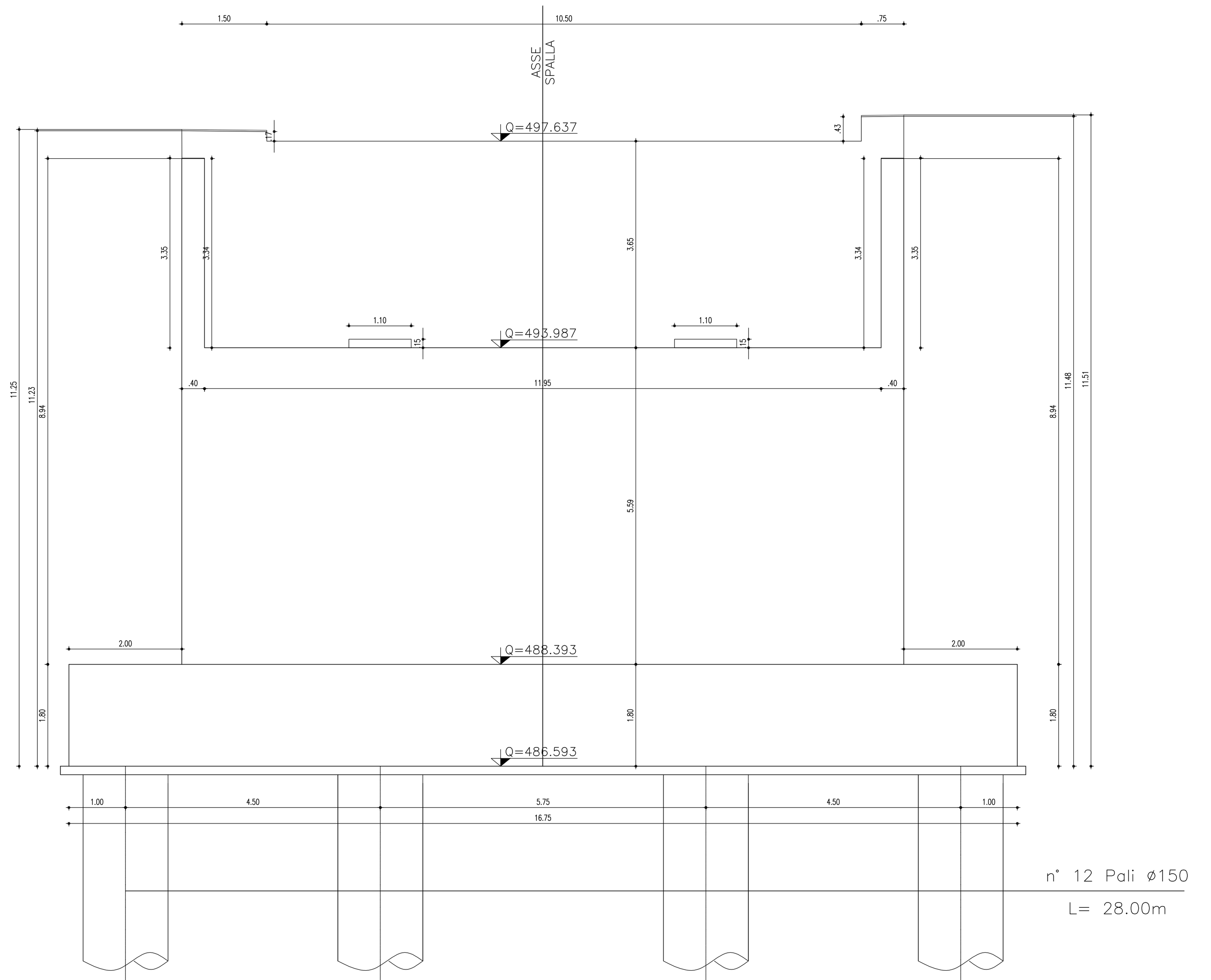

CARPENTERIA METALLICA

TRAVI PRINCIPALI E TRAVERSI

Acciaio con caratteristiche meccaniche pari a Fe 510 C TIPO CORTEN

- Le TRAVI PRINCIPALI saranno interamente SALDATE e seguiranno con continuità l'andamento del tracciato stradale.
- I TRAVERSI intermedi, di pila e di spalla saranno collegati alle travi principali con giunzioni BULLONATE.

CONTROVENTI (comprese le relative piastre di collegamento bullonate)

Acciaio con caratteristiche meccaniche pari a Fe 510 C TIPO CORTEN

PIOLI

Tipo "Nelson" ø22
Acciaio ST 37-3K con resistenza fyk=355 Mpa (snervamento)
e fu=510 Mpa (ultima)
H = 22 cm per soletta di spessore 35 cm
H = 25 cm per soletta di spessore 40 cm

BULLONI AD ALTA RESISTENZA

Bulloni secondo UNI 3740 così associati:
VITI cl. 10.9 secondo UNI 5712
DADI classe 10 secondo UNI 5713
RONDELLE C 50 secondo UNI 5714

- I BULLONI DOVRANNO ESSERE MONTATI CON UNA ROSETTA SOTTO LA TESTA DELLA VITE E UNA ROSETTA SOTTO IL DADO
- I BULLONI DOVRANNO ESSERE CONTRASSEGNATI CON LE INDICAZIONI DEL PRODUTTORE E LA CLASSE DI RESISTENZA
- I BULLONI DISPOSTI VERTICALMENTE AVRANNO LA TESTA DELLA VITE RIVOLTA VERSO L'ALTO E IL DADO VERSO IL BASSO

SALDATURE

- Secondo CNR UNI 10011/97
- Tutte le giunzioni per l' unione dei conci delle TRAVI PRINCIPALI saranno eseguite con saldature testa a testa a completa penetrazione di 1° classe

TRATTAMENTO SUPERFICIALE DELLE PARTI IN VISTA

applicazione di una mano di fondo epossidico ai fosfati di zinco tipo ZETAGI', codice 706.000 ZnP", (spessore del film a secco: 30÷40 micron);
applicazione di una mano di intermedio epossidico 'tipo ZETAGI', serie 706.300 AR", (spessore del film a secco: 40÷50 micron);
applicazione di una mano di intermedio epossidico 'tipo ZETAGI', serie 706.300 AR", (spessore del film a secco: 40÷50 micron);
applicazione di una mano di finitura poliuretanica acrilica tipo ZETAGI', serie 777.000 e 778.000" ,.2Lt' (spessore del film a secco: 40÷50 micron).
Spessore finale del film a secco: 150÷190 micron

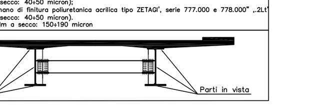

CONGLOMERATO CEMENTIZIO

Elemento Strutturale	Copriferro minimo (cm)	Classi di resistenza (N/mmq)	Classi di esposizione	Classi di consistenza
CLS DI PULIZIA E LIVELLAMENTO	–	C12/15	–	–
PALI	5,0	C25/30	XC2	S3 – S4
ZATTERE DI PILE E SPALLE	3,5	C30/37	XA1	S3 – S4
ELEVAZIONE SPALLE	3,5	C28/35	XF2	S3 – S4
ELEV. PILE E PULVINI	3,5	C28/35	XF2	S3 – S4
BAGGIOLI	4,0	C35/45	XF2	S4
SOLETTA	4,0	C32/40	XC4	S4
CORDOLI E MARCIAPIEDI	4,0	C32/40	XF2	S4

ARMATURE PER C.A.

ACCIAIO AD ADERENZA MIGLIORATA CONTROLLATO IN STABILIMENTO AVENTE LE SEGUENTI CARATTERISTICHE:

- FeB44K SALDABILE PER ø ≤ 26 mm
- fy/fyk ≤ 1.35; (ft/fy) medio ≥ 1.13 (come da D.M. Gen. 1996)

fy = Singolo valore tensione di snervamento
fyk = Valore caratteristico di riferimento
ft = Singolo valore tensione di rottura

NOTE:
- I giunti di saldatura eseguiti in cantiere dovranno essere trattati eseguendo una pulizia della superficie per rimuovere eventuali scorie di saldatura e quindi applicando il ciclo di verniciatura completo sovrapponendosi alle mani già eseguite in officina per una lunghezza di 3 cm circa.
- La quarta mano di vernice dovrà essere applicata in cantiere solamente alla fine del montaggio delle strutture ed eseguita solamente dopo aver completato il necessario ciclo delle parti dannegiatesi durante le operazioni di montaggio.
- Le bullonature dovranno essere sgrassate con solvente compatibile con le vernici adottate, prima di essere sottoposte allo stesso ciclo di verniciatura previsto per le strutture principali.

SCHEMA ESEMPLIFICATIVO RIEMPIMENTO A TERGO SPALLE

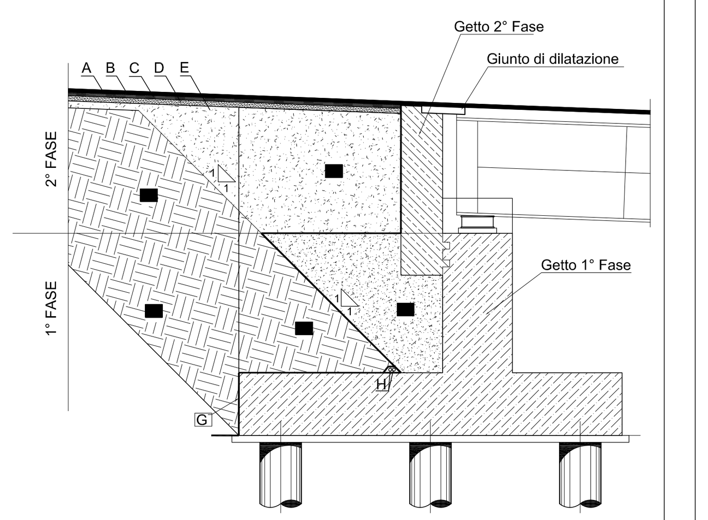

LEGENDA:

A – TAPPETO DI USURA CON BITUME MODIFICATO HARD sp= 4 cm
B – STRATO DI COLLEGAMENTO (BINDER) CON BITUME MODIFICATO MEDIUM sp= 6 cm
C – STRATO DI BASE IN CONGLOMERATO BITUMINOSO SOFT sp= 10 cm
D – COLLEGAMENTO IN SCHIUMATO CON BITUME TRADIZIONALE sp= 15 cm
E – FONDAZIONE IN MISTO CEMENTATO
F – Corpo del rilevato
G – Geocomposito drenante, costituito da due filtri in tnt con interposta struttura drenante "geostuoia"
H – Tubo microforato 2Ø90 di drenaggio
I – Riempimento in CLS magro

ANAS S.p.A.
DIREZIONE CENTRALE PROGRAMMAZIONE PROGETTAZIONE

PA 12/09
CORRIDOIO PLURIMODALE TIRRENICO - NORD EUROPA
ITINERARIO AGRIGENTO - CALTANISSETTA - A19
S.S. N° 640 "DI PORTO EMPEDOCLE"
AMMODERNAMENTO E ADEGUAMENTO ALLA CAT. B DEL D.M. 5.11.2001
Dal km 44+000 allo svincolo con l'A19

PROGETTO ESECUTIVO

Contraente Generale: Empedocle 2 s.c.p.a

OPERE D'ARTE MAGGIORI
VIADOTTI

Viadotto Busita I
CARPENTERIA SPALLA S2 SX

Codice Unico Progetto (CUP) : F91B09000070001
Codice Elaborato:
PA12_09 - E 1 4 9 V I 2 0 6 V I 0 6 B B B 0 1 8 A — Scala: 1:50

REV.	DATA	DESCRIZIONE	REDATTO	VERIFICATO	APPROVATO	AUTORIZZATO
F						
E						
D						
C						
B						
A	01/2011	EMISSIONE			M. LITI	P. PAGLINI

Responsabile del procedimento: Ing. MAURIZIO ARAMINI

Il Progettista:	Il Consulente Specialista:	Il Geologo:	Il Coordinatore per la sicurezza in fase di progetto:	Direttore dei lavori:
Ing. GIAN LUCA MENCHI – ORDINE DEGLI INGEGNERI DI FIRENZE N° 4533		Dott. Geol. D'ANGELO MAURIZIO N. 1607	Dott. Ing. ALESSANDRO SALVAGO – ORDINE INGEGNERI ROMA N° 14853	Dott. Ing. PEPPINO MARASCIO – ORDINE INGEGNERI ROMA N° 14447