PARTICOLARE VELETTA BLOCCATA SU GETTO DI I° FASE DELLA SOLETTA

scala 1:10

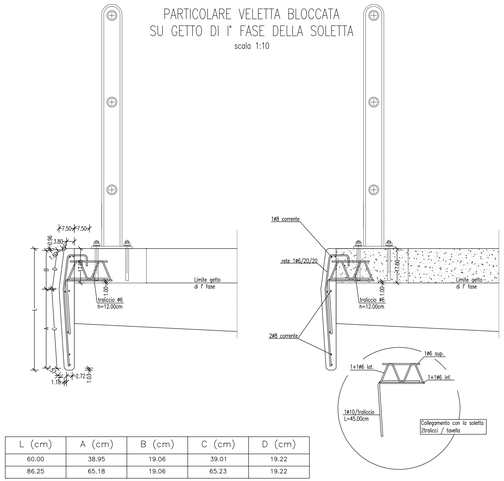

L (cm)	A (cm)	B (cm)	C (cm)	D (cm)
60.00	38.95	19.06	39.01	19.22
86.25	65.18	19.06	65.23	19.22

SEZIONE TRASVERSALE CORRENTE

SCALA 1:50

CARREGGIATA SINISTRA

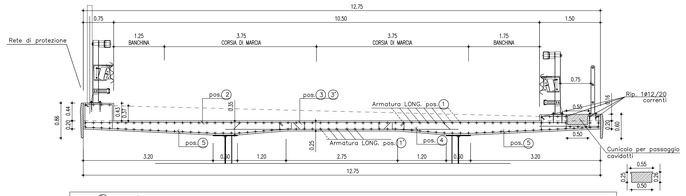

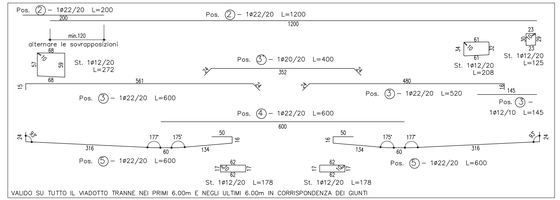

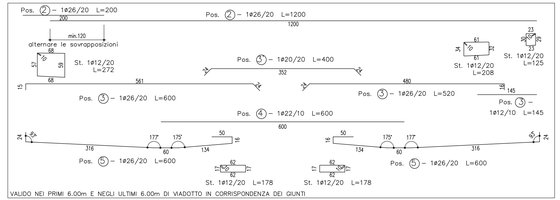

CARPENTERIA METALLICA

TRAVI PRINCIPALI E TRAVERSI

Acciaio con caratteristiche meccaniche pari a S355 TIPO CORTEN

- le TRAVI PRINCIPALI saranno interamente SALDATE e saranno con continuità longitudinale del fascione chiuso.
- i TRAVERSI interni, di pila e di spalla saranno collegati alle travi principali con giunzioni BULLONATE.

CONTROVENTI

Controvento a croce saldato di composizione costante

Acciaio con caratteristiche meccaniche pari a S355 TIPO CORTEN

PIOLI

Tipo "Nelson" Ø22

Acciaio S235 J2+N450C con resistenza fyk=350 Mpa (secondo UNI EN 10025-2)

h = 20 cm per spessore di spessore 25 cm

BULLONI AD ALTA RESISTENZA

Bulloni secondo UNI 5740 (ex7 assicolati)
VITI cl. 10.9 secondo UNI 5712
DADI cl.10 secondo UNI 5713
RONDELLE C.50 secondo UNI 5714

- i dadi saranno sempre serrati con una coppia pari a 120% della VITE e con RONDA
- i fori dei profilati saranno contrassegnati con un MARCHIO DEL PRODUTTORE e la classe di durezza
- i bulloni saranno ACCURATAMENTE ORDINATI in SEZIONE DELLA VITE MENTRE ORDINATI LUNGO L'ASSE DEL GAMBO

SALDATURE

Secondo: CNR UNI 10011/97

- Tutte le giunzioni per l' unione dei conci delle TRAVI PRINCIPALI saranno eseguite con saldature testa a testa a completa penetrazione di 1° classe

TRATTAMENTO SUPERFICIALE DELLE PARTI IN VISTA

Spessore del film secco minimo: 160 micron
Spessore del film a secco: 80-85 micron
Spessore del film a secco: 80-85 micron
Spessore del film a secco: 80-85 micron
Spessore del film a secco: 80-85 micron
Spessore del film a secco: 80-85 micron
Spessore del film a secco: 80-85 micron
Spessore del film a secco: 80-85 micron
Spessore del film a secco: 160-180 micron

Parti in vista — Parti in ombra

CONGLOMERATO CEMENTIZIO

Elemento Strutturale	Classe di resistenza minima	Classe di esposizione (in ambiente)	Copriferro minimo (mm)	Classe di consistenza UNI 9418
SOLETTA	C32/40	XC4	4.0	S4
CORDOLI E MARCIAPIEDI	C32/40	XF2	4.0	S4

SALDATURE

Le saldature a cordoni d'angolo debbono rispettare le indicazioni CNR-10011/97 paragrafo 9.2.9; inoltre:

- i cordoni d'angolo che uniscono due elementi in piani ortogonali (ad esempio ali e anime) devono avere il lato b soddisfacente le condizioni di calcolo e, di regola, le seguenti limitazioni:
  - $b \geq 1.5\sqrt{t}$
  - $b \geq 0.75t$
  - $b \leq 0.7 \cdot t$ (dove t = 12 (dove diversamente specificato)

Tutti i cordoni di saldatura debbono essere sigillati nel loro contorno

QUOTATURE

Tutte le quote riportate sono in asse struttura e sono da intendersi sul piano orizzontale.

Per lo sviluppo delle misure effettive tenere conto della livelletta longitudinale, dell'effetto della controfreccia e della eventuale curva planimetrica del tracciato.

ARMATURE PER C.A.

ACCIAIO AD ADERENZA MIGLIORATA CONTROLLATO IN STABILIMENTO AVENTE LE SEGUENTI CARATTERISTICHE:

- B450C (come da DM 14/1/1996)
- fy/nom=450 (N/mmq); ft/nom=540 (N/mmq)

NOTE:

- I giunti di saldatura eseguiti in cantiere dovranno essere trattati mediante una pulizia della superficie per rimuovere eventuali scorie di saldatura e quindi applicando il ciclo di protezione previsto: sovrapposizione alle reti già eseguite in officina per una lunghezza di 5 cm circa.
- La quarta mano di vernice dovrà essere applicata in cantiere solamente alla fine del montaggio e dopo il ripristino delle saldature e delle zone danneggiate compatibilmente al necessario ciclo delle varie lavorazioni successive in cantiere di montaggio.
- Le bullonature dovranno essere spinnate con solvente compatibile con la vernici adottate, prima di essere sottoposte alle nasse ciclo di verniciatura previsto per le strutture principali.

RIEPILOGO DISPOSIZIONE ARMATURA LONGITUDINALE E TRASVERSALE

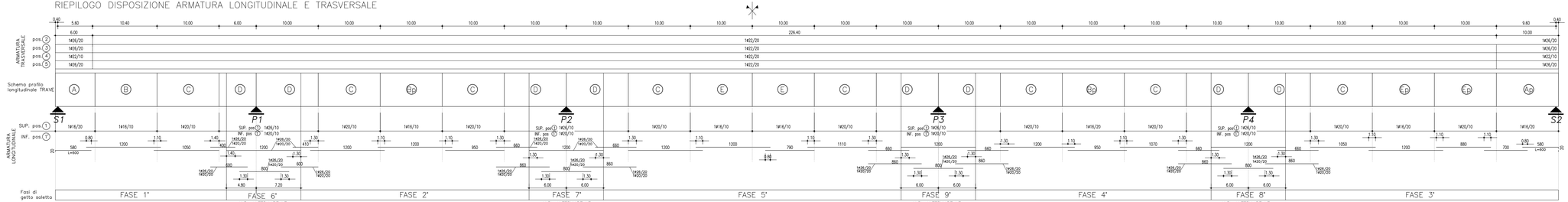

PA 12/09

CORRIDOIO PLURIMODALE TIRRENICO - NORD EUROPA
ITINERARIO AGRIGENTO - CALTANISSETTA - A19
S.S. N° 640 "DI PORTO EMPEDOCLE"
AMMODERNAMENTO E ADEGUAMENTO ALLA CAT. B DEL D.M. 5.11.2001
Dal km 44+000 allo svincolo con l'A19

PROGETTO ESECUTIVO

Contraente Generale: Empedocle 2 s.c.p.a.

OPERE D'ARTE MAGGIORI
VIADOTTI

Viadotto Busita I
ARMATURA SOLETTA IN C.A. CARREGGIATA SX

Codice Unico Progetto (CUP) : F91B09000070001

Codice Elaborato:

| | | |