DETTAGLIO 1
ARGINELLO 1.70 m
SCALA 1:20

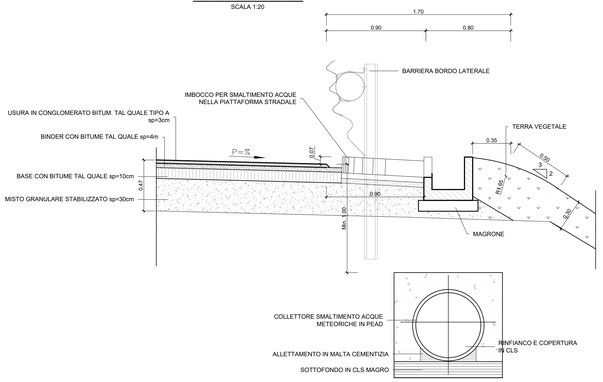

DETTAGLIO 2
ARGINELLO 2.10 m
SCALA 1:20

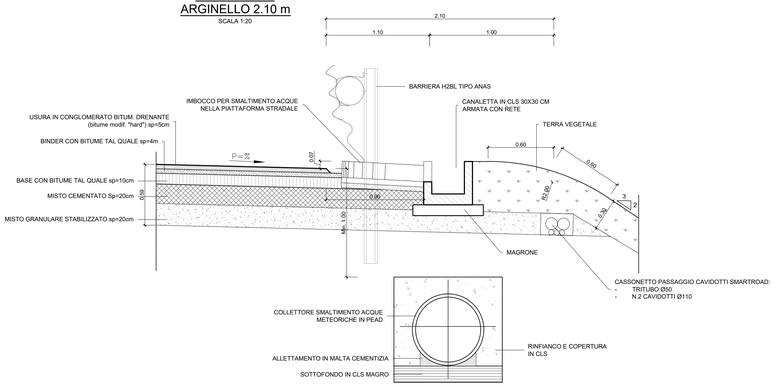

NOTE:
- Per l'asse 1 da Km 1+923.00 a fine intervento non si prevede il collettore di smaltimento delle acque ma solo le canalette a tergo arginello
- In corrispondenza dei plinti smartroad il collettore viene deviato così da raggirare l'ostacolo
- Il cassonetto per passaggio cavidotti smartroad è previsto solo lato monte dell'asse 1

DETTAGLIO 3
ARGINELLO 1.70 m CON MARCIAPIEDE
SCALA 1:20

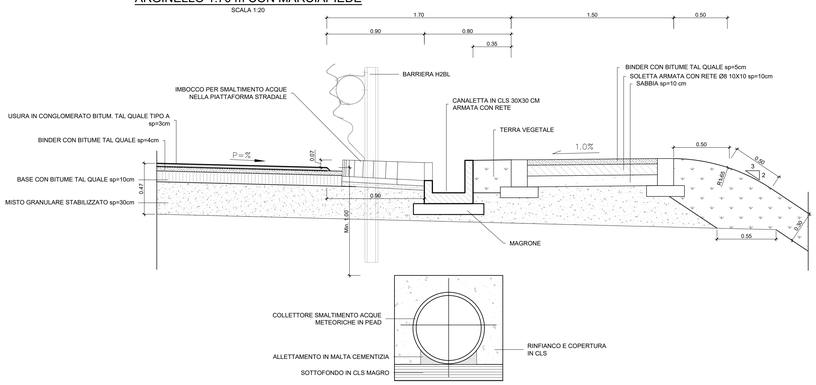

DETTAGLIO 4
ARGINELLO IN CURVA 1.70 m
SCALA 1:20

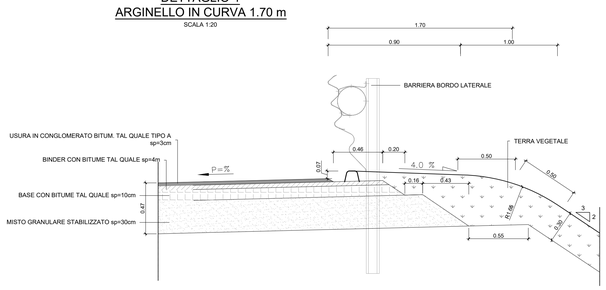

DETTAGLIO 5
ARGINELLO IN CURVA 2.10 m
SCALA 1:20

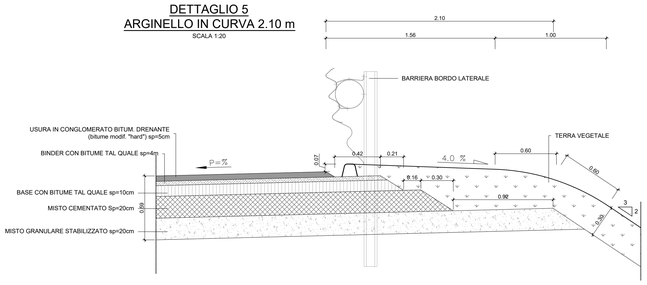

DETTAGLIO 6
ARGINELLO IN CURVA 2.10 m
SCALA 1:20

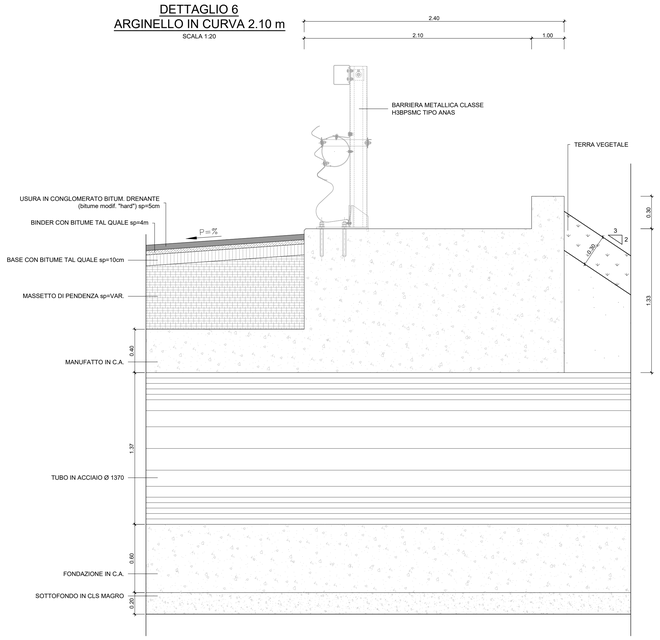

DETTAGLIO 7
ARGINELLO IN CURVA 2.10 m
SCALA 1:20

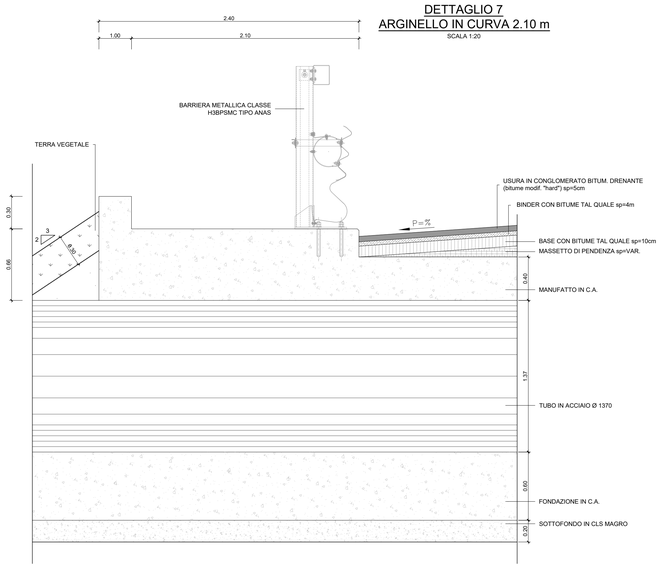

DETTAGLIO CORDOLO PREFABBRICATO
SCALA 1:20

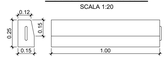

DETTAGLIO PAVIMENTAZIONE PISTA MANUTENZIONE
SCALA 1:20

DETTAGLIO PAVIMENTAZIONE MARCIAPIEDE
SCALA 1:20

DETTAGLIO PAVIMENTAZIONE STRADE TIPO F E RAMI ROTATORIE
SCALA 1:20

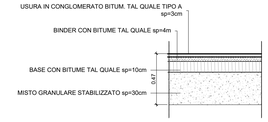

DETTAGLIO PAVIMENTAZIONE STRADE TIPO C
SCALA 1:20

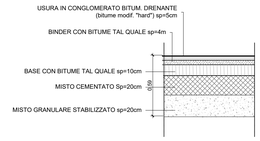

anas GRUPPO FS ITALIANE

Direzione Progettazione e Realizzazione Lavori

SS.4 - Variante dell'abitato di Monterotondo Scalo - 2°Stralcio

PROGETTO DEFINITIVO — COD. RM190

PROGETTAZIONE: ATI SINTAGMA - GDG - ICARIA

IL RESPONSABILE DELL'INTEGRAZIONE DELLE PRESTAZIONI SPECIALISTICHE:
Dott. Ing. Nando Granieri
Ordine degli Ingegneri della Prov. di Perugia n° A351

IL PROGETTISTA:
Elena Bartolocci
Ordine degli Ingegneri della Prov. di Perugia n°A3217

IL GEOLOGO:
Dott. Geol. Giorgio Cerquiglini
Ordine dei Geologi della Regione Umbria n°108

Il R.U.P.:
Dott. Ing.
Achille Devitofranceschi

IL COORDINATORE PER LA SICUREZZA IN FASE DI PROGETTAZIONE:
Dott. Ing. Filippo Pambianco
Ordine degli Ingegneri della Prov. di Perugia n° A1373

IL GRUPPO DI PROGETTAZIONE:
MANDATARIA: Sintagma
MANDANTI: GEOTECHNICAL DESIGN GROUP; ICARIA società di ingegneria

Dott. Ing. N.Granieri
Dott. Ing. E.Bartolocci
Dott. Ing. V. Truffini
Dott.Arch. A.Bracchini
Dott. Ing. F.Bucarelli
Dott. Ing. E.Bartolucci
Dott.Geol. G.Cerquiglini
Geom. S.Scopetta
Dott.Ing. L.Binni
Dott. Ing. F. Pambianco
Dott. Ing. E. Sellari
Dott. Ing. L.Dinelli
Dott. Ing. L.Leoni
Dott. Ing. F.Pambianco
Dott. Agr. F.Berti Nulli
Dott. Ing. D.Carlaccini
Dott. Ing. A.Cecchini
Dott. Ing. F.Aine
Dott. Ing. V.De Gori
Dott. Ing. C.Consorti
Geom. M.Marozi
Dott. Ing. V.Rotisciani
Dott. Ing. M.Maraucci
Geom. C.Vacchini
Dott. Ing. V.Piunno
Dott. Ing. G.Fulli
Geom. C.Sugarono

ORDINE DELLA PROVINCIA DI PERUGIA — Settore A — N° A3217 — DOTTORE INGEGNERE — NANDO GRANIERI — SETTORE CIVILE E AMBIENTALE — SETTORE INDUSTRIALE — SETTORE DELL'INFORMAZIONE

ORDINE DEGLI INGEGNERI DELLA PROVINCIA DI PERUGIA — Settore A — N° A3217 — DOTTORE INGEGNERE — ELENA BARTOLOCCI — SETTORE CIVILE E AMBIENTALE

PROTOCOLLO	DATA

PROGETTO STRADALE
ELABORATI GENERALI
Particolari costruttivi

CODICE PROGETTO (PROGETTO / LIV. PROG. / N. PROG.)	NOME FILE T00-PS00-TRA-ST01_A	REVISIONE	SCALA:
DPRM0190 D 20	CODICE ELAB. T00PS00TRAST13	A	Varie

REV.	DESCRIZIONE	DATA	REDATTO	VERIFICATO	APPROVATO
A	Emissione	17/01/2021	M.De Tursi	E.Bartolocci	N.Granieri