VISTA A–A
SCALA 1:50

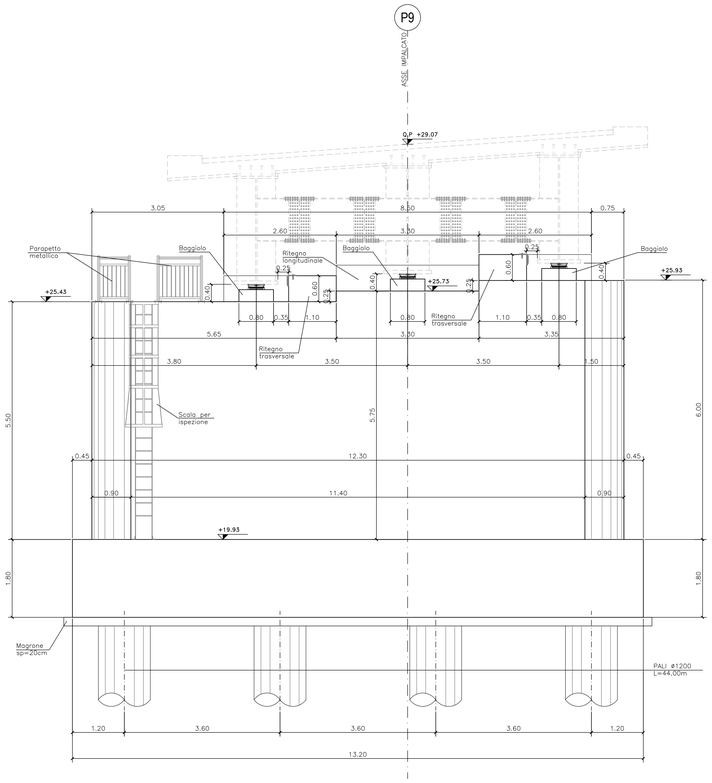

PIANTA SPICCATO
SCALA 1:50

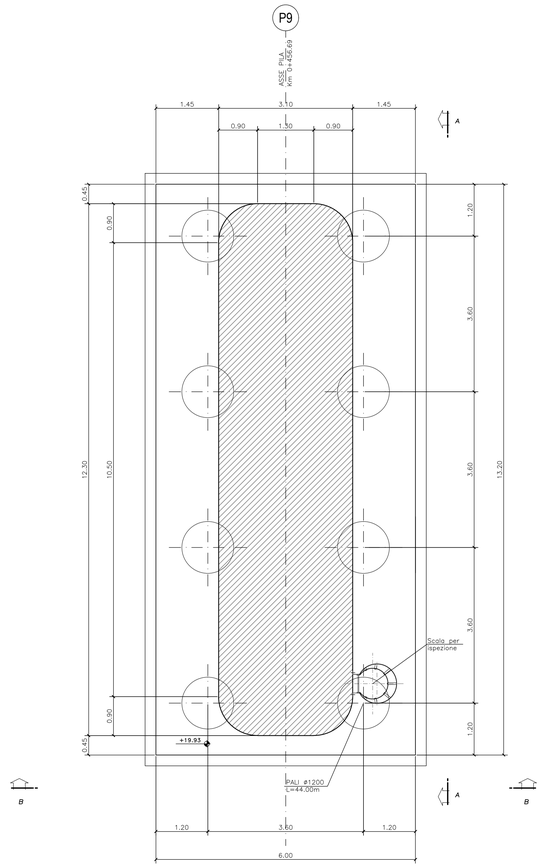

VISTA B–B
SCALA 1:50

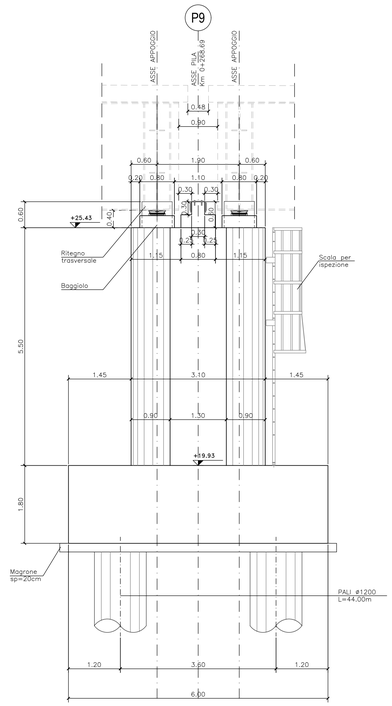

VISTA DALL'ALTO
SCALA 1:50

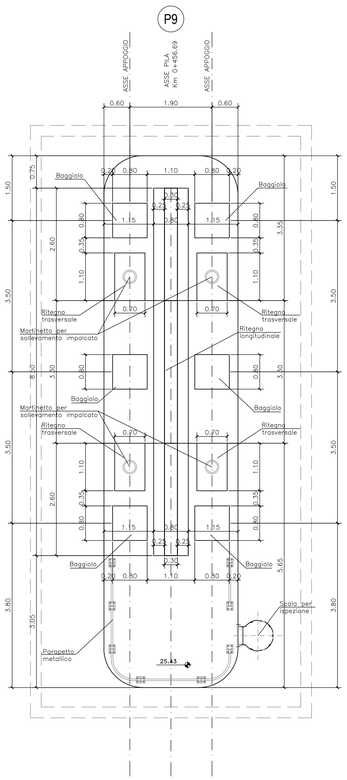

INCIDENZA PILE
ELEVAZIONE
– 110Kg/m³
FONDAZIONE
– 120Kg/m³
PALI
– 160Kg/m³
BAGGIOLI–RITEGNI
– 300Kg/m³

N.B:
PER LE CARATTERISTICHE DEI MATERIALI SI RIMANDA ALL'ELABORATO: T00–VI00–STR–SC01

anas
GRUPPO FS ITALIANE

Direzione Progettazione e Realizzazione Lavori

SS.4 - Variante dell'abitato di Monterotondo Scalo - 2°Stralcio

PROGETTO DEFINITIVO — COD. RM190

PROGETTAZIONE: ATI SINTAGMA - GDG - ICARIA

IL RESPONSABILE DELL'INTEGRAZIONE DELLE PRESTAZIONI SPECIALISTICHE:
Dott. Ing. Nando Granieri
Ordine degli Ingegneri della Prov. di Perugia n° A351

IL PROGETTISTA:
Elena Bartolucci
Ordine degli Ingegneri della Prov. di Perugia n°A3217

IL GEOLOGO:
Dott. Geol. Giorgio Cerquiglini
Ordine dei Geologi della Regione Umbria n°108

IL R.U.P.:
Dott. Ing.
Achille Devitofranceschi

IL COORDINATORE PER LA SICUREZZA IN FASE DI PROGETTAZIONE:
Dott. Ing. Filippo Pambianco
Ordine degli Ingegneri della Prov. di Perugia n° A1373

IL GRUPPO DI PROGETTAZIONE:
MANDATARIA: Sintagma
MANDANTI: GEOTECHNICAL DESIGN GROUP; ICARIA società di ingegneria

Dott.Ing. N.Granieri
Dott.Arch. N.Kamenicky
Dott. Ing. V.Mariani
Dott.Arch. A.Bracchini
Dott.Ing. F.Durastanti
Dott.Ing. E.Cerquiglini
Dott.Geol. G.Cerquiglini
Geom. S.Scopetta
Dott.Ing. L.Bisesina
Dott.Ing. M.Briganti Botta
Dott.Ing. L.Evangelisti
Dott.Ing. L.Zevati
Dott.Ing. L.Nani
Dott.Ing. V.Montanaro
Dott. Agr. F.Berti Nulli
Dott. Ing. D.Carlaccini
Dott. Ing. S.Sacconi
Dott. Ing. G.Rocchi
Dott. Ing. V.De Gori
Dott. Ing. C.Consorti
Geom. M.Marcoz
Dott. Ing. V.Rotterdam
Dott. Ing. F.Macchioni
Dott. Ing. A.Vitale
Dott. Ing. V.Pavone
Dott. Ing. G.Pulli
Geom. C.Sugaroni

ORDINE DELLA PROVINCIA DI PERUGIA — DOTTORI INGEGNERI — NANDO GRANIERI — SETTORE CIVILE E AMBIENTALE — SETTORE INDUSTRIALE — SETTORE DELL'INFORMAZIONE

COLLEGIO DEGLI INGEGNERI DELLA PROVINCIA DI PERUGIA — Sezione A — N° A3217 — SETTORE CIVILE E AMBIENTALE

PROTOCOLLO | DATA

VIADOTTI
VIADOTTO PANTANELLA
Carpenteria pile - Tav. 3 di 3

CODICE PROGETTO (PROGETTO / LIV. PROG. / N. PROG.)	NOME FILE T00–VI01–STR–CP05–A	REVISIONE	SCALA:
DPRM0190 D 20	CODICE ELAB. T00VI01STRCP05	A	1:50

REV.	DESCRIZIONE	DATA	REDATTO	VERIFICATO	APPROVATO
A	Emissione		M.Creo	M. Botto	N.Granieri