PARTICOLARE POSIZIONAMENTO GIUNTO DI DILATAZIONE

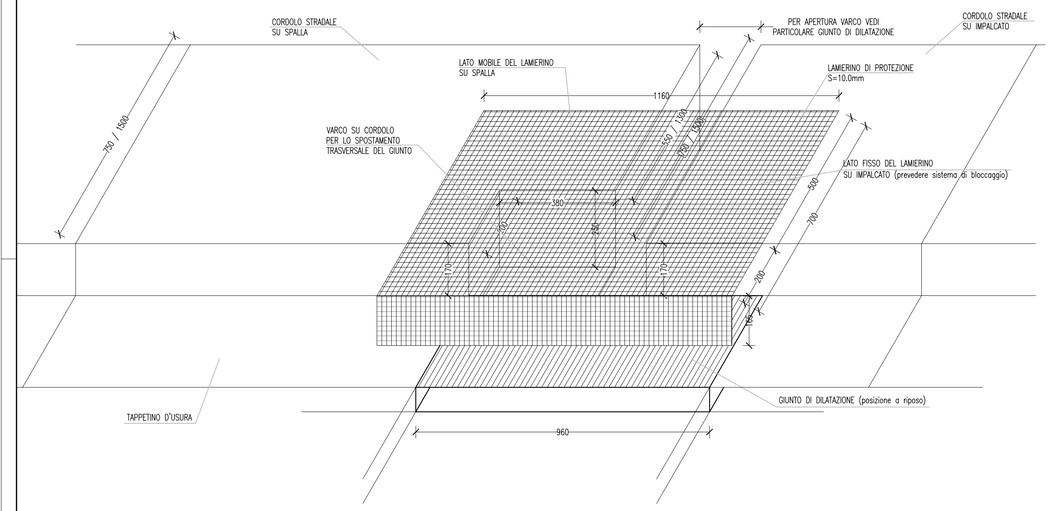

PARTICOLARE GIUNTO DI DILATAZIONE

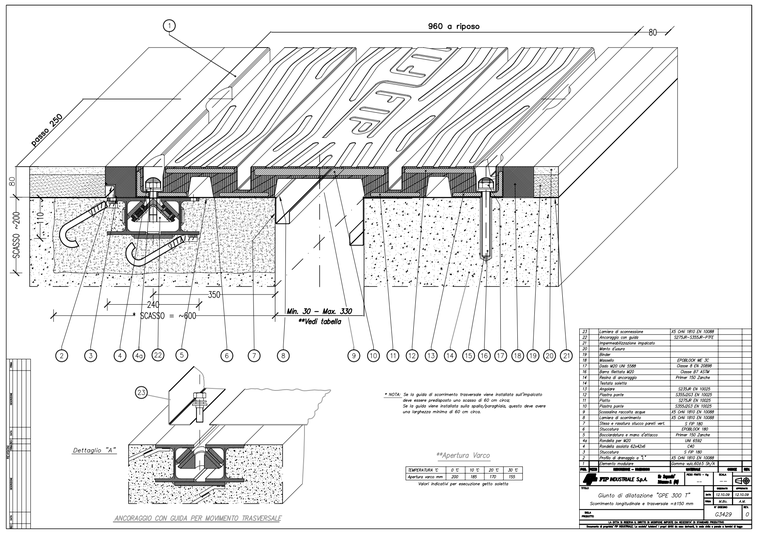

27	Lamiera di connessione	US CAV 1893 EN 10088			
26	Ancoraggio con guida	S275JR+S355JR+PTFE			
25	Impermeabilizzazione impalcato				
24	Manto d'opera				
23	Binder				
22	Bullone	8+108/UNI 4L 3L			
21	Vite M20 UNI 5588	Classe 8.8 EN 20898			
20	Dado Bulloni M20	Classe 8T ASTM			
19	Rondella di ancoraggio	Filmar 700 Zincata			
18	Tastata saletta				
17	Rondella	S235JR EN 10025			
16	Piastra guida	S355J2G3 EN 10025			
15	Piastra	S275JR EN 10025			
14	Piastra perno	S355J2G3 EN 10025			
13	Scossalina raccolta acque	US CAV 1893 EN 10088			
12	Lamiera di scorrimento	US CAV 1893 EN 10088			
11	Tiflos e rivestire sfusco parati wrt.	1.0 m			
10	Bullone	8+108/UNI 4L 3L			
9	Rondella piana	Filmar 700 Zincata			
8a	Rondella per M20	UNI 6592			
8	Rondella zeuto 42x42x4	C40			
7	Bullone	1.0 m			
6	Dado di ancoraggio a "T"	US CAV 1893 EN 10088			
5	Elemento modulare	Gomma sec.6025 Sh.70			

* Apertura Varco

Start/Ins.Gdc °C	-5 °C	10 °C	20 °C	30 °C
Apertura varco mm	250	185	170	155

Valori indicativi per esecuzione getto saletta

PARTICOLARE APPOGGIO

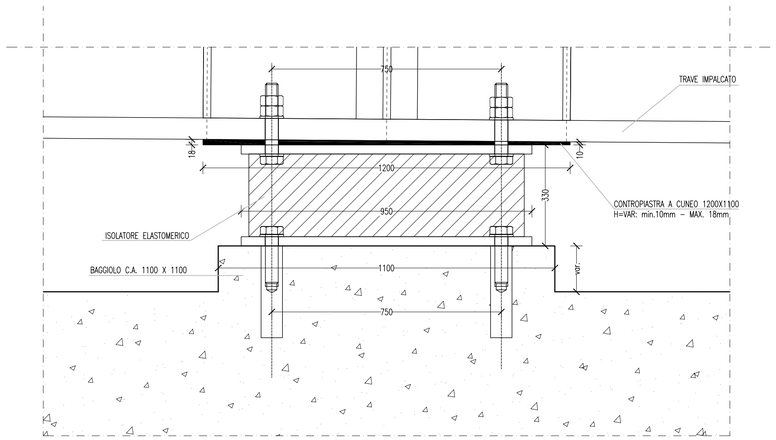

PARTICOLARE ISOLATORE ELASTOMERICO

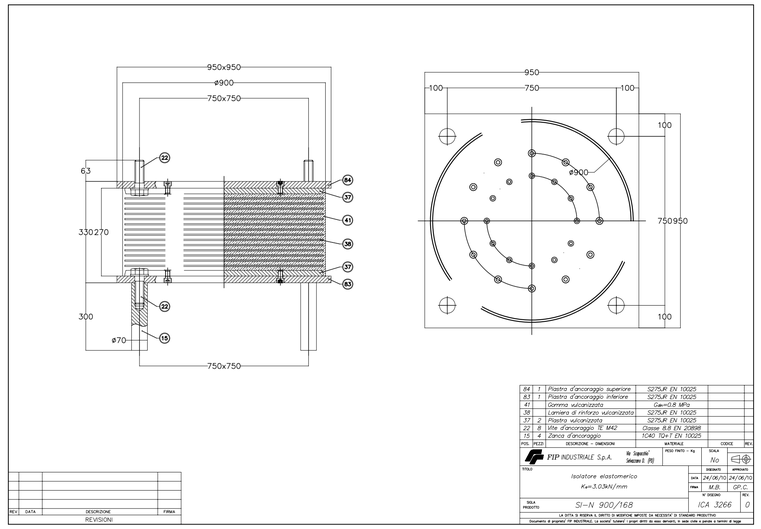

84	1	Piastra d'ancoraggio superiore	S275JR EN 10025	
83	1	Piastra d'ancoraggio inferiore	S275JR EN 10025	
41		Gomma vulcanizzata	G=0.8 MPa	
38		Lamiera di rinforzo vulcanizzata	S275JR EN 10025	
37	2	Piastra vulcanizzata	S275JR EN 10025	
22	8	Vite d'ancoraggio TE M42	Classe 8.8 EN 23898	
15	4	Zanca d'ancoraggio	1C40 TQ+T EN 10025	
POS.	PEZZI	DESCRIZIONE – DIMENSIONI	MATERIALE	CODICE REV.

FIP INDUSTRIALE S.p.A. — Per Superficie Smaltimento 1 [N] — PESO PARTI: - / kg — SCALA: No

TITOLO: Isolatore elastomerico K=3.03kN/mm

	REDAZIONE	APPROVAZIONE
DATA	24/06/10	24/06/10
FIRMA	M.B.	GP.C.

SCALA PROGETTO: SI–N 900/168 — N° ORDINE: ICA 3266 — REV.: 0

LA DITTA SI RISERVA IL DIRITTO DI APORTARE MIFIORE DA NECESSITA' DI TECNICHE PRODUTTIVE

Documento di proprietà FIP INDUSTRIALE. La copia/ricevuta/ricevuta/ricevuta