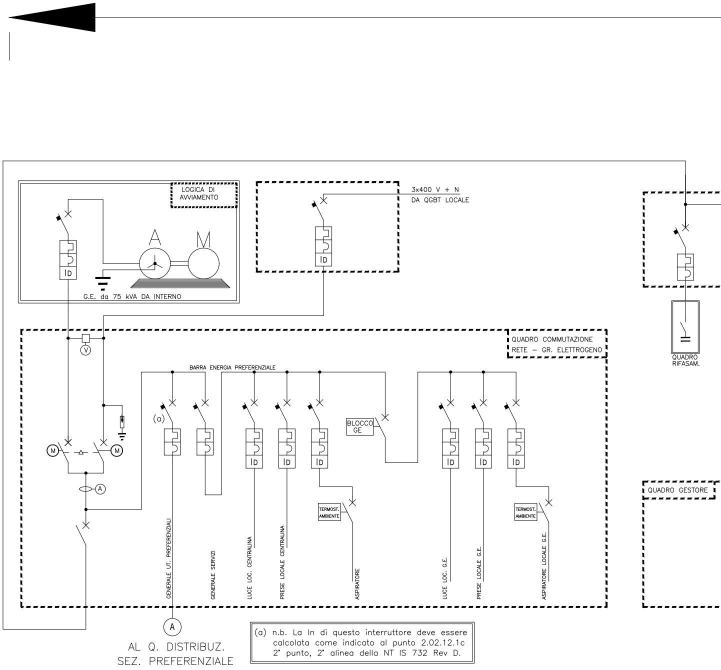
LOGICA DI AVVIAMENTO
A
M
ID
G.E. da 75 kVA DA INTERNO
3x400 V + N
DA QGBT LOCALE
ID
QUADRO RIFASAM.
QUADRO COMMUTAZIONE
RETE – GR. ELETTROGENO
V
M
M
A
BARRA ENERGIA PREFERENZIALE
(a)
BLOCCO GE
ID
ID
ID
ID
ID
ID
TERMOST. AMBIENTE
TERMOST. AMBIENTE
GENERALE UT. PREFERENZIALI
GENERALE SERVIZI
LUCE LOC. CENTRALINA
PRESE LOCALE CENTRALINA
ASPIRATORE
LUCE LOC. G.E.
PRESE LOCALE G.E.
ASPIRATORE LOCALE G.E.
QUADRO GESTORE
A
AL Q. DISTRIBUZ.
SEZ. PREFERENZIALE

(a) n.b. La In di questo interruttore deve essere calcolata come indicato al punto 2.02.12.1c 2° punto, 2° alinea della NT IS 732 Rev D.

SISTEMA INTEGRATO DI ALIMENTAZI

POSTO CEN

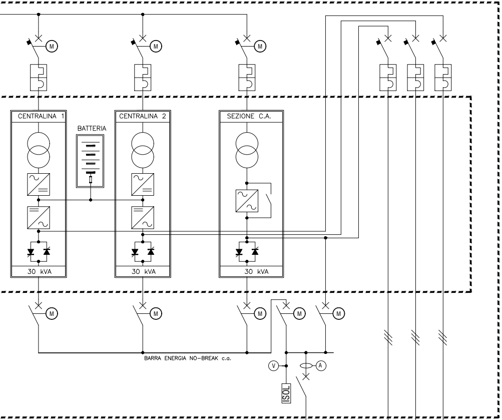
M
CENTRALINA 1
BATTERIA
CENTRALINA 2
SEZIONE C.A.
30 kVA
30 kVA
30 kVA
BARRA ENERGIA NO-BREAK c.a.
V
A
ISOL
B
C1
C2
C3

AL Q. DISTRIBUZ.
SEZ. NO-BREAK

ONE E PROTEZIONE (SIAP)

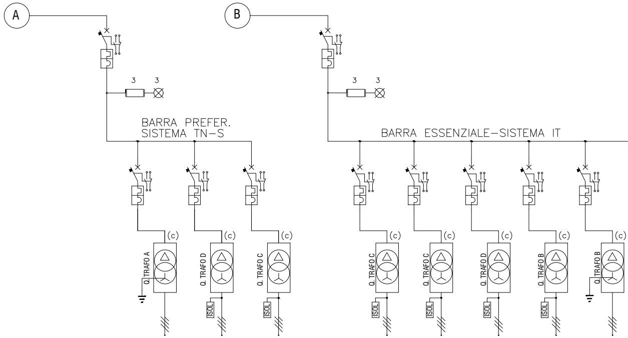
A
B
3
3
BARRA PREFER.
SISTEMA TN-S
BARRA ESSENZIALE-SISTEMA IT
(c)
Q. TRAFO A
Q. TRAFO D
Q. TRAFO C
Q. TRAFO C
Q. TRAFO C
Q. TRAFO D
Q. TRAFO B
Q. TRAFO B
ISOL

UTENZA	SERVIZIO O DENOMINAZIONE	SEZIONAT. GENERALE	UTENZE L.F.M.	400/400 V + N – 30 KVA	QSP ACC PREFER.	400/400 V + N – 5 KVA	QUADRO I.A.P	400/400 V + N – 10 KVA
	Fasi	123	123		123		123	
APPARECCHI	n. Poli x In	3x100	4D50		4D10		4D16	
	I cc (kA)	25	10		10		10	
	Corr. Diff. (A)							
CAVI	Lungh. (m)							
	Tipo					FG16 OM1		
	Formazione			(b)		5G10		(d)
						D		

SEZIONAT. GENERALE	ACC GA1a	400/400 V + N – 5 KVA	ACC GA1b	400/400 V + N – 5 KVA	ACC P. C.LE	400/400 V + N – 10 KVA	SCC/TLC	400/400 V + N – 5 KVA	LFM	400/400 V + N – 5 KVA
123	123		123		123		123		123	
3x100	4D10		4D10		4D16		4D10		4D10	
25	10		10		10		10		10	
		900		900						
		FG16 OM1		FG16 OM1		FG16 OM1		FG16 OM1		FG16 OM1
		3x16		3x16		4G16		(d)		(b)
		G		G1		E		F		

(b) Vedi prog. LFM
(c) Trasf. con circuito di limitaz. correnti di picco
(d) A carico di altro intervento

QUADRO DISTRIBUZIONE – QUADRI TRASFORMATORI ISOLAMENTO

ITRALE

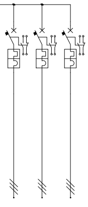

1 KV LATO PE	1 KV LATO RM (predisp)	SEZ. TE
123	123	123
4D10	4D16	4D10
10	10	10
FG16 OM1		FG16 OM1
4G4		(b)

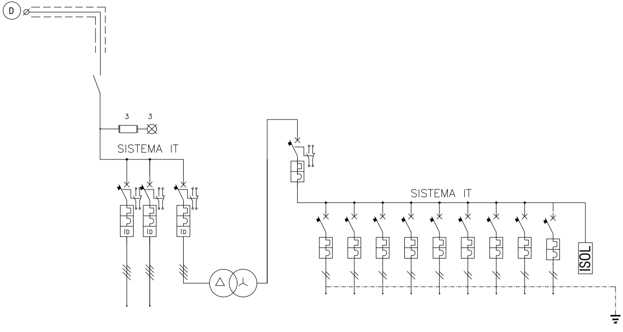
D
3
3
SISTEMA IT
ID
ID
ID
SISTEMA IT
ISOL

UTENZA	SERVIZIO O DENOMINAZIONE	GENER. PREFEREN.	VENTILAT. ARM. ACC	GA 1	GEN. SCALDIGLIE	TRASFORMATORE TRIFASE 3x400/3x260-150 V - 3 kVA		GENERALE	SCALDIGLIA C.M./UB DCF/PDS	SCALDIGLIA C.M./UB DCF/PDS	SCALDIGLIA C.M./UB DCF/PDS	SCALDIGLIA C.M./UB DCF/PDS	SCALDIGLIA C.M./UB DCF/PDS	SCALDIGLIA C.M./UB DCF/PDS	SCALDIGLIA C.M./UB DCF/PDS	SCALDIGLIA C.M./UB DCF/PDS	SCALDIGLIA C.M./UB DCF/PDS	CONTROLLORE ISOLAMENTO
	Fasi	123N	123N	123N	123N			123N	1N	2N	3N	1N	2N	3N	1N	2N	3N	
APPARECCHI	n. Poli x In	4x50	3D10	4D16	4D10			4C25	6 A	6 A	6 A	6 A	6 A	6 A	6 A	6 A	6 A	
	I cc (kA)	---	10	10	10			6										
	Corr. Diff. (A)		0,3	0,3	0,3													
CAVI	Lungh. (m)			900														
	Tipo		FG16 OM1	FG16 OM1			VEDI "PIANO CAVI IS"											
	Formazione		5G4	5G16														

Ⓗ

SEZIONE ENERGIA PREFERENZIALE

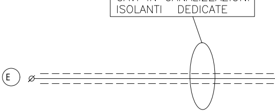
CAVI IN CANALIZZAZIONI
ISOLANTI DEDICATE
E

I QSP e l'eventuale sezione c.c. a 48 V
dell'appalto in sede di P.E. in funzione
Apparato.
Le voci della tariffa dei prezzi "AC" con
e posa in opera di tali dispositivi. (Avv

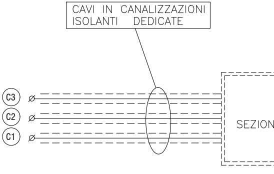
CAVI IN CANALIZZAZIONI
ISOLANTI DEDICATE
C3
C2
C1
SEZION

SEZIONE NO-BREAK – SE

Q. S. P. A C C

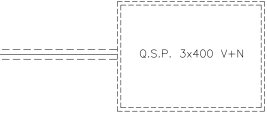
Q.S.P. 3x400 V+N

saranno inseriti dall'aggiudicatario
delle caratteristiche del proprio

mprendono e compensano la fornitura
ertenza n. 5004610)

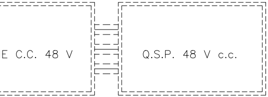
E C.C. 48 V
Q.S.P. 48 V c.c.

PARAZIONE ELETTRICA

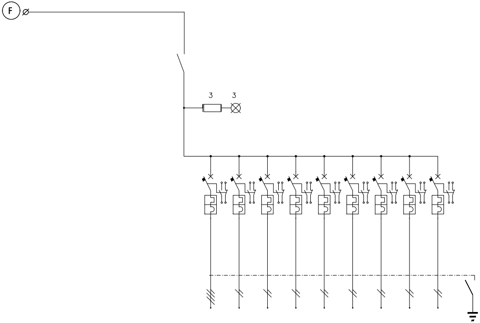

UTENZA	SERVIZIO O DENOMINAZIONE	GENER. QUADRO	TLC	TLC	TLC	SECURUTY	IAP	SCORTA	SCORTA	SCORTA	SCORTA	COLEGAMENTO ALL'IMPIANTO DI TERRA LOCALE IN OCCASIONE DEL CONTROLLO PERIODICO (DT.0107956.07.E del 3/12/07)
	Fasi	123N	1N	2N	3N	1N	2N	3N	1N	2N	3N	
APPARECCHI	n. Poli x In	4x40	2D10	2D10	2D10	2D10	2D10	2D10	2D10	2D10	2D10	
	I cc (kA)	---	6	6	6	6	6	6	6	6	6	
	Corr. Diff. (A)											
CAVI	Lungh. (m)											
	Tipo		FG16 OM1	FG16 OM1	FG16 OM1	FG16 OM1	FG16 OM1					
	Formazione		3G2,5	3G2,5	3G2,5	3G2,5	3G2,5					

QUADRO SCC/TLC

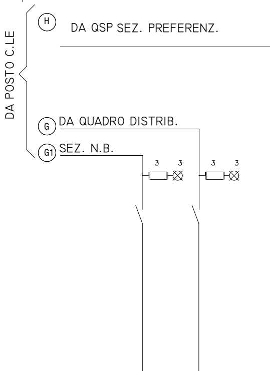
DA POSTO C.LE
H
DA QSP SEZ. PREFERENZ.
G
DA QUADRO DISTRIB.
G1
SEZ. N.B.
3
3
3
3

UTENZA	SERVIZIO O DENOMINAZIONE	Arrivo Linea a		Arrivo Linea b	
	Fasi	123		123	
APPARECCHI	n. Poli x In	4D25		4D25	
	I cc (kA)	10		10	
	Corr. Diff. (A)				
	Lungh. (m)				
CAVI	Tipo	FG16 OM1		FG16 OM1	
	Formazione	4G4		4G4	

(a) Trasf. con circuito di limitaz. correnti di picco

QUADRO TRAFO

GESTORE D'AR

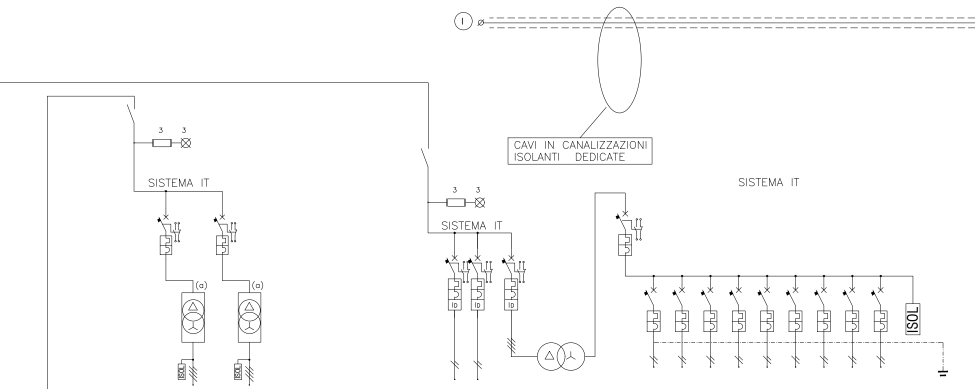
I
⌀
CAVI IN CANALIZZAZIONI
ISOLANTI DEDICATE
3 3
SISTEMA IT
(a)
(a)
ISOL
ISOL
3 3
SISTEMA IT
ID
ID
ID
SISTEMA IT
ISOL

SEZIONAT. GENERALE	ACC 01	400/400 V + N - 5 KVA	Q.ACC TLC	400/400 V + N - 5 KVA
123N	123		123	
4x63	4D10		4D10	
	10		10	
		FG16 OM1		FG16 OM1
		4G4		4G4
		Ⓘ		Ⓛ

COMMUTATORE
STATICO 15 KVA

UTENZA	SERVIZIO O DENOMINAZIONE	GENER. PREFEREN.	VENTILAT. ARM. ACC	SCORTA	GEN. SCALDIGLIE	TRASFORMATORE TRIFASE 3x400/3x260-150 V - 3kVA		GENERALE	SCALDIGLIA C.M./UB DCF/PDS	SCALDIGLIA C.M./UB DCF/PDS	SCALDIGLIA C.M./UB DCF/PDS	SCALDIGLIA C.M./UB DCF/PDS	SCALDIGLIA C.M./UB DCF/PDS	SCALDIGLIA C.M./UB DCF/PDS	SCORTA	SCORTA	SCORTA	CONTROLLORE ISOLAMENTO
	Fasi	123N	1N	2N	123N			123N	1N	2N	3N	1N	2N	3N	1N	2N	3N	
APPARECCHI	n. Poli x In	4x40	2D10	2D10	4D10			4C20	6 A	6 A	6 A	6 A	6 A	6 A	6 A	6 A	6 A	
	I cc (kA)	---	10	10	10			6										
	Corr. Diff. (A)		0,3	0,3	0,3													
CAVI	Lungh. (m)																	
	Tipo		FG16 OM1		FG16 OM1		VEDI "PIANO CAVI IS"											
	Formazione		3G2,5															

+ SELETTORE DI MONTANTE

Q.S.P. ACC SEZIONE "PREFERENZIALE"

EA

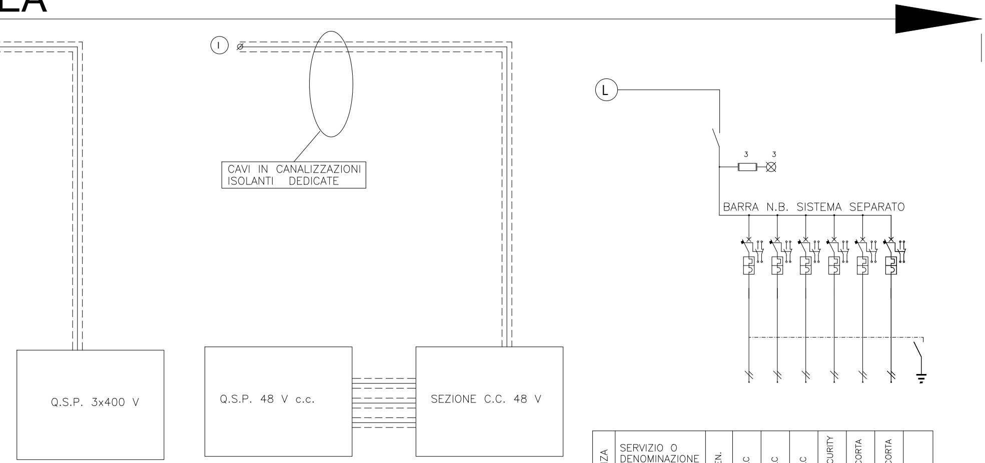
I
Ø
CAVI IN CANALIZZAZIONI
ISOLANTI DEDICATE
Q.S.P. 3x400 V
Q.S.P. 48 V c.c.
SEZIONE C.C. 48 V
L
3
3
BARRA N.B. SISTEMA SEPARATO

UTENZA	SERVIZIO O DENOMINAZIONE	GEN.	TLC	TLC	TLC	SECURITY	SCORTA	SCORTA	COLEGAMENTO ALL'IMPIANTO DI TERRA LOCALE IN OCCASIONE DEL CONTROLLO PERIODICO (DT.0107956.07.E del 3/12/07)
	Fasi	123N	1N	2N	3N	1N	2N	3N	
APPARECCHI	n. Poli x In	4x20	2D10	2D10	2D10	2D10	2D10	2D10	
	I cc (kA)		10	10	10	10	10	10	
	Corr. Diff. (A)								
CAVI	Lungh. (m)								
	Tipo		FG16 OM1	FG16 OM1	FG16 OM1	FG16 OM1			
	Formazione		3G2,5	3G2,5	3G2,5	3G2,5			

NOTA:
IL QSP (in corrente alternata o continua) e l'eventuale sezione c.c. a 48 V saranno inserite dall'aggiudicatario dell'appalto in sede di Progetto Esecutivo in funzione delle caratteristiche del proprio Apparato.
Le voci della tariffa dei prezzi "AC" comprendono e compensano la fornitura e posa in opera di tali dispositivi. (Avvertenza n. 5004610)

Q.S.P. ACC SEZIONE NO–BREAK

QUADRO TLC/SCC

A

B

C

D

E

COMMITTENTE:

RFI
RETE FERROVIARIA ITALIANA
GRUPPO FERROVIE DELLO STATO ITALIANE

PROGETTAZIONE:

ITALFERR
GRUPPO FERROVIE DELLO STATO ITALIANE

DIREZIONE TECNICA
UO TECNOLOGIE CENTRO

PROGETTO DEFINITIVO

VELOCIZZAZIONE DELLA LINEA ROMA - PESCARA
RADDOPPIO FERROVIARIO TRATTA CHIETI - INTERPORTO D'ABRUZZO (LOTTO 3)

PROGETTO TECNOLOGICO
SCHEMA ELETTRICO ALIMENTAZIONE IS INTERPORTO

SCALA : -----

COMMESSA	LOTTO	FASE	ENTE	TIPO DOC.	OPERA/DISCIPLINA	PROGR.	REV.
IA6F	33	D	18	DX	AS0600	101	A

Revis.	Descrizione	Redatto	Data	Verificato	Data	Approvato	Data	Autorizzato Data
A	Emissione Esecutiva	PIAZZA	06/2019	CROCE	06/2019	PAOLETTI	06/2019	GUIDI BUFFARINI 06/2019 ITALFERR S.p.A. U.O. Tecnologie Centro Ing. Guido Guidi Buffarini Ordine Ingegneri Provincia di Roma n. 17812

File: IA6F33D18DXAS0600101A SCHEMA ELETTR.dwg

n. Elab.: 21-054