PIANO BANCHINE

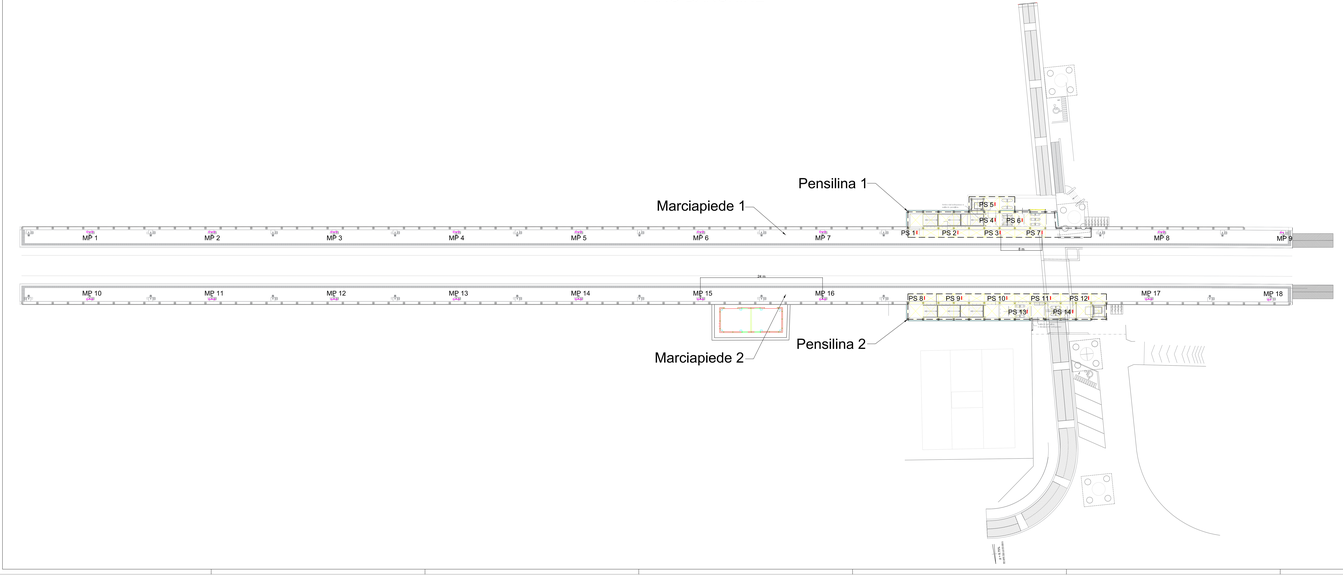

SOTTOPASSO

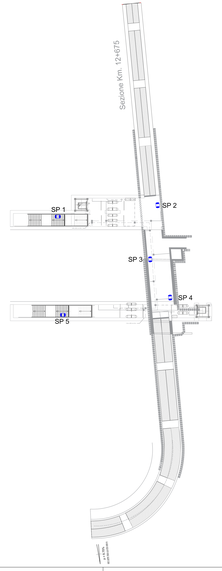

SCHEMA DI COLLEGAMENTO

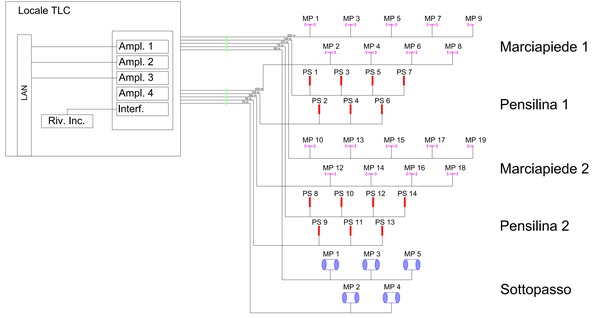

Legenda Simboli

	Diffusore da esterno marciapiede (MP)
	Proiettore a cono da sottopasso bidirezionale (SP)
	Diffusore per pensilina (PS)

COMMITTENTE:

RFI RETE FERROVIARIA ITALIANA
GRUPPO FERROVIE DELLO STATO ITALIANE

PROGETTAZIONE:

ITALFERR
GRUPPO FERROVIE DELLO STATO ITALIANE

DIREZIONE TECNICA
U.O. TECNOLOGIE CENTRO

PROGETTO DEFINITIVO

VELOCIZZAZIONE DELLA LINEA ROMA - PESCARA
RADDOPPIO FERROVIARIO TRATTA PESCARA PORTA NUOVA - CHIETI
LOTTO 2 - TRATTA PM SAN GIOVANNI TEATINO - CHIETI

Architettura degli impianti di Diffusione Sonora Fermata Madonna delle Piane

SCALA: -

COMMESSA	LOTTO	FASE	ENTE	TIPO DOC.	OPERA/DISCIPLINA	PROGR.	REV.
IA46	02	D	18	DX	0000000	0001	A

Rev.	Descrizione	Redatto	Data	Verificato	Data	Approvato	Data	Autorizzato Data
A	EMISSIONE PER ITER	G. Pellegrino A. Di Giacomo	06.07.21	G. Pellegrino A. Di Giacomo	06.07.21	G. Fiorillo F. Lo Presti	06.07.21	F. Lo Presti 06.07.21

FILE: AA46D18DX0000001A

n. Elab.:22_20

Ordine dei Ingegneri della Provincia di Roma
Dott. Ing. Fiorillo Giovanni
Sez. A n. 18000