PROFILO Asse 01
SEZIONE A – 82
PROGRESSIVA 1592.13

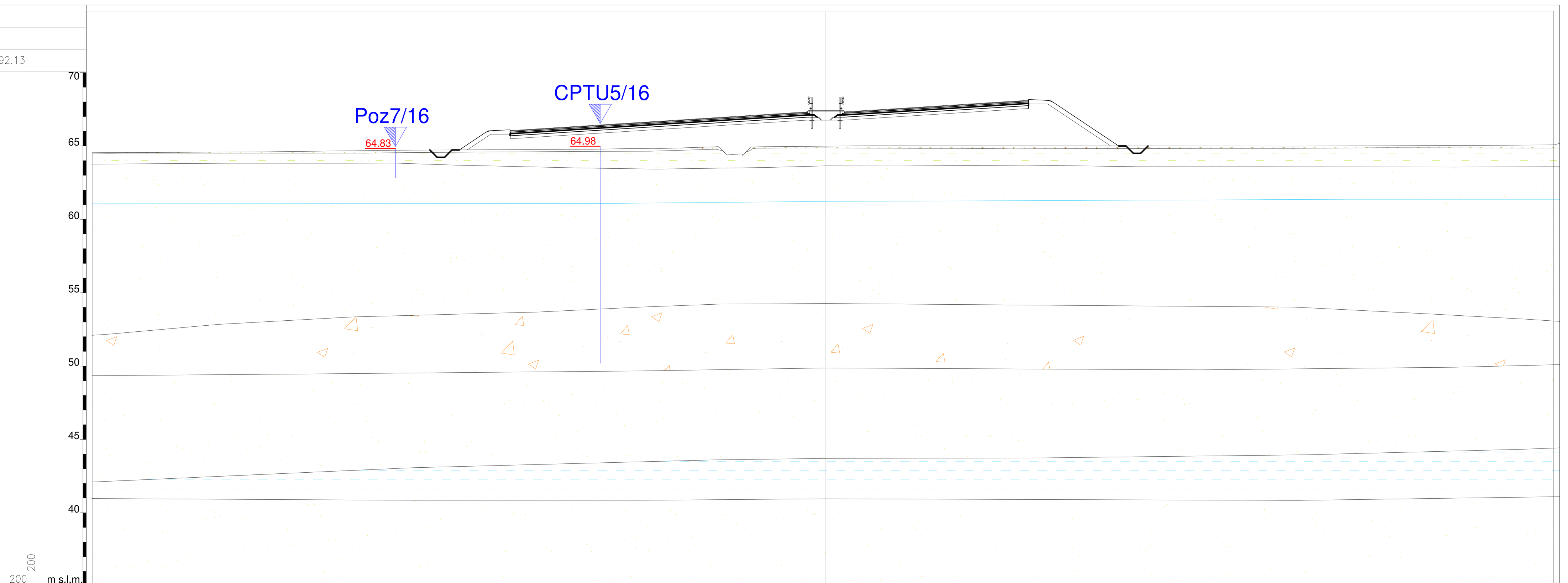

PROGRESSIVE TERRENO	-50.00, -45.32, -39.02, -29.00, -15.71, -12.98, -11.86, -7.82, -6.74, -5.68, -4.51, 1.59, 3.14, 32.07, 46.32
PARZIALI TERRENO	4.68, 6.30, 10.02, 13.29, 2.73, 1.12, 4.04, 1.08, 1.06, 1.17, 6.10, 1.55, 28.93, 14.25, 3.32
QUOTE TERRENO	64.54, 64.55, 64.59, 64.70, 64.78, 64.83, 64.81, 64.92, 64.39, 64.46, 64.95, 65.00, 65.01, 64.99, 65.05
PROGRESSIVE PROGETTO	-24.99, -23.02, -21.52, -9.25, -1.75, 1.25, 4.55, 12.05, 13.80, 15.30, 19.95
PARZIALI PROGETTO	1.97, 1.50, 12.27, 7.50, 3.00, 3.30, 7.50, 1.75, 1.50, 4.65
QUOTE PROGETTO	64.73, 66.04, 66.05, 66.82, 67.29, 67.32, 67.53, 68.00, 68.16, 68.10, 65.00

PROFILO Asse 01
SEZIONE A – 119
PROGRESSIVA 2293.54

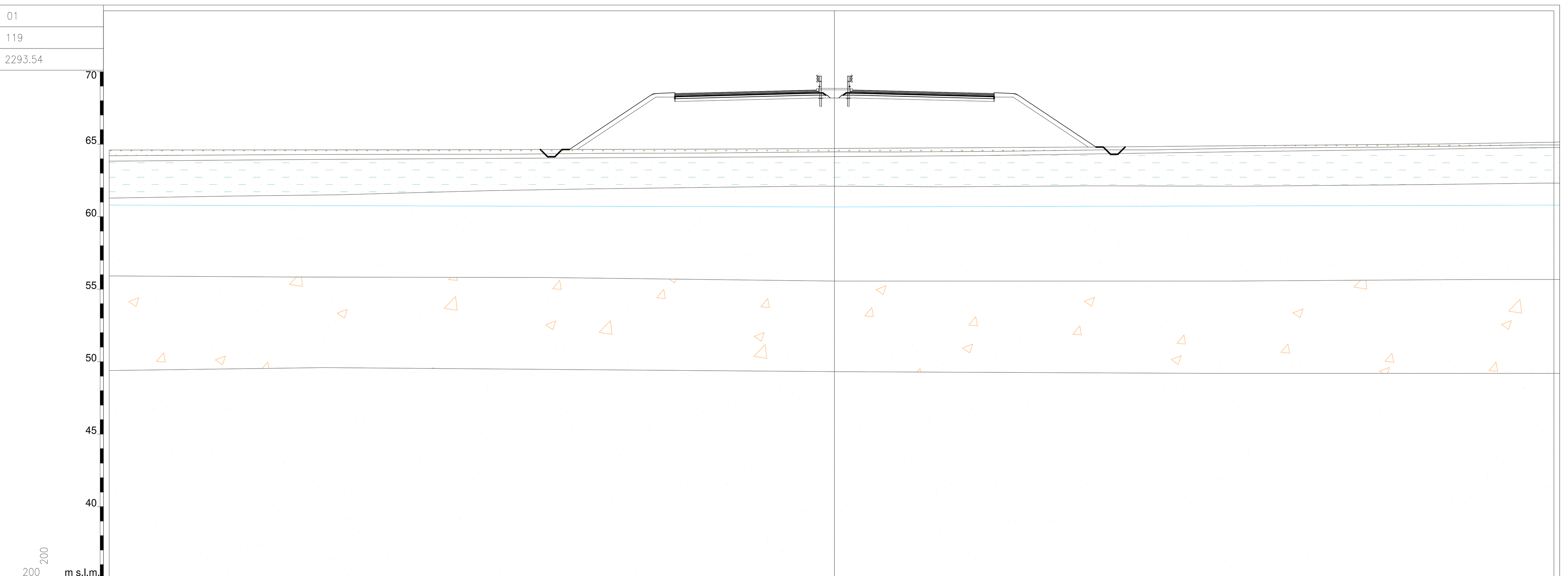

PROGRESSIVE TERRENO	-50.00, -34.90, -26.44, -15.80, -8.67, -6.66, 19.06, 25.14, 41.69
PARZIALI TERRENO	15.10, 8.46, 10.64, 7.13, 2.01, 25.72, 6.08, 16.55, 8.08
QUOTE TERRENO	64.60, 64.61, 64.62, 64.64, 64.66, 64.67, 64.81, 64.87, 65.01
PROGRESSIVE PROGETTO	-18.28, -12.50, -11.00, -9.25, -1.75, 1.25, 9.25, 11.00, 12.50, 18.03
PARZIALI PROGETTO	5.78, 1.50, 1.75, 7.50, 3.00, 8.00, 1.75, 1.50, 5.53
QUOTE PROGETTO	64.64, 68.49, 68.50, 68.54, 68.73, 68.74, 68.54, 68.55, 68.49, 64.80

PROFILO Asse 01
SEZIONE A – 139
PROGRESSIVA 2717.13

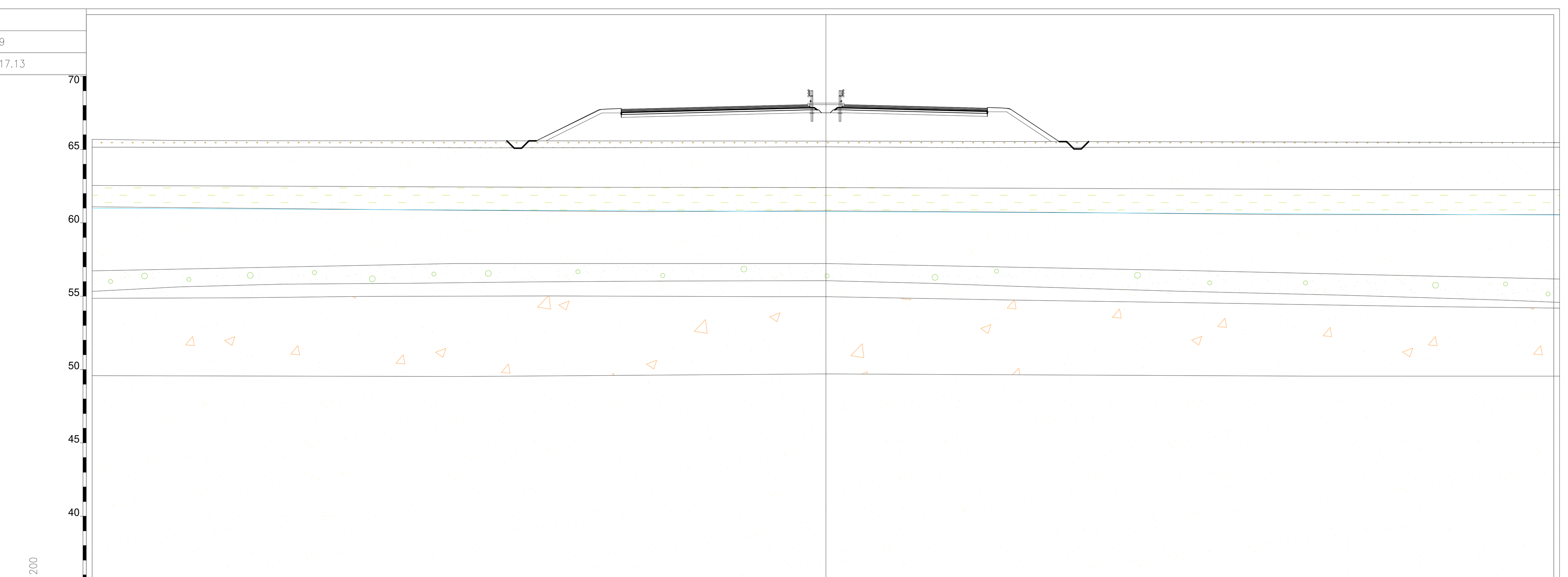

PROGRESSIVE TERRENO	-50.00, -43.59, -37.87, -17.33, -10.18, -6.16, 5.09, 12.32, 24.83, 46.85
PARZIALI TERRENO	6.41, 5.72, 20.54, 7.15, 4.02, 11.25, 7.23, 12.51, 22.02, 3.15
QUOTE TERRENO	65.69, 65.61, 65.60, 65.59, 65.58, 65.58, 65.56, 65.54, 65.53, 65.48
PROGRESSIVE PROGETTO	-19.74, -15.45, -13.95, -12.20, -1.75, 1.25, 9.25, 11.00, 12.50, 15.90
PARZIALI PROGETTO	4.29, 1.50, 1.75, 10.45, 3.00, 8.00, 1.75, 1.50, 3.40
QUOTE PROGETTO	65.59, 67.73, 67.74, 67.79, 68.05, 68.06, 67.86, 67.87, 67.81, 65.54

PROFILO Asse 01
SEZIONE A – 166
PROGRESSIVA 3266.62

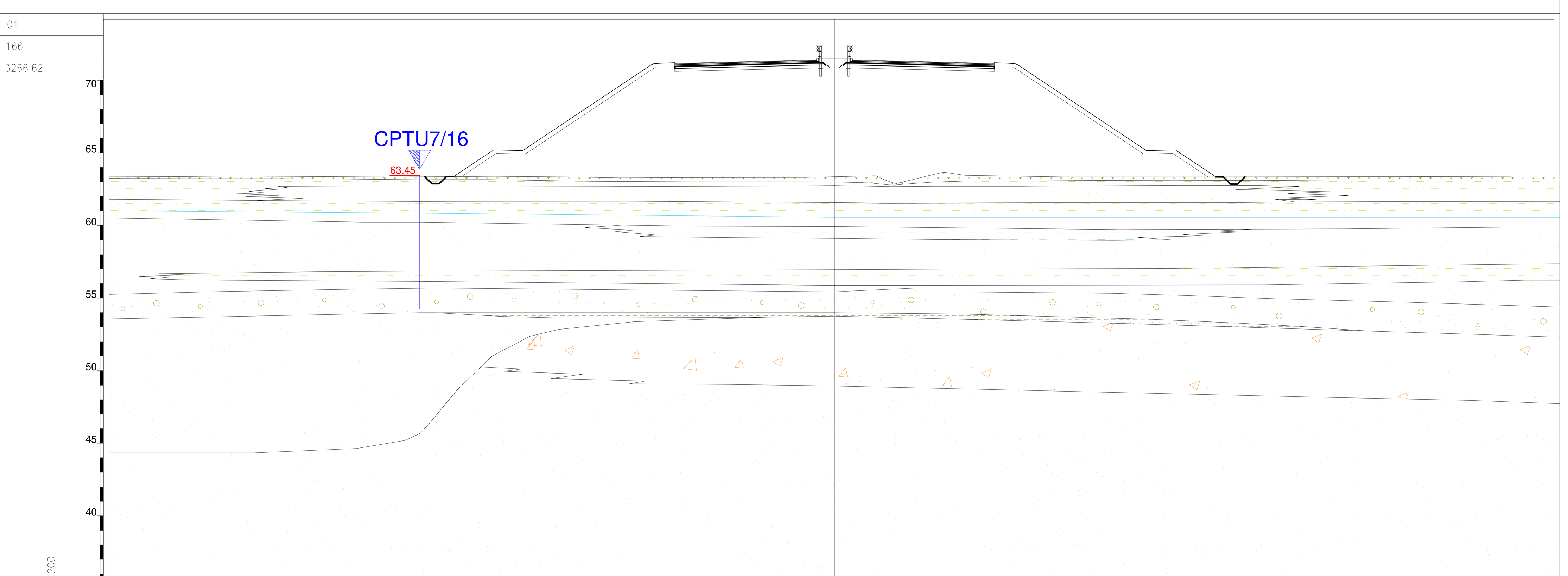

PROGRESSIVE TERRENO	-50.00, -45.20, -41.41, -36.71, -31.66, -30.58, -23.40, -18.41, -14.68, -10.37, -1.99, 2.66, 4.09, 6.18, 7.53, 9.00, 15.80, 26.18, 35.66, 38.72, 46.53, 47.06
PARZIALI TERRENO	4.80, 3.79, 4.70, 5.05, 1.08, 7.18, 4.99, 3.73, 4.31, 8.38, 4.65, 1.43, 2.09, 1.35, 1.47, 6.80, 10.38, 9.48, 3.06, 7.81, 3.47
QUOTE TERRENO	63.39, 63.37, 63.40, 63.38, 63.35, 63.34, 63.39, 63.35, 63.28, 63.30, 63.32, 63.42, 62.92, 63.36, 63.68, 63.46, 63.34, 63.34, 63.36, 63.36, 63.39, 63.41
PROGRESSIVE PROGETTO	-26.26, -23.50, -21.50, -12.50, -11.00, -9.25, -1.75, 1.25, 9.25, 11.00, 12.50, 21.50, 23.50, 26.30
PARZIALI PROGETTO	2.76, 2.00, 9.00, 1.50, 1.75, 7.50, 3.00, 8.00, 1.75, 1.50, 9.00, 2.00, 2.80
QUOTE PROGETTO	63.37, 65.21, 65.16, 71.16, 71.17, 71.21, 71.40, 71.41, 71.21, 71.22, 71.16, 65.16, 65.21, 63.34

PROFILO Asse 01
SEZIONE A – 183
PROGRESSIVA 3617.13

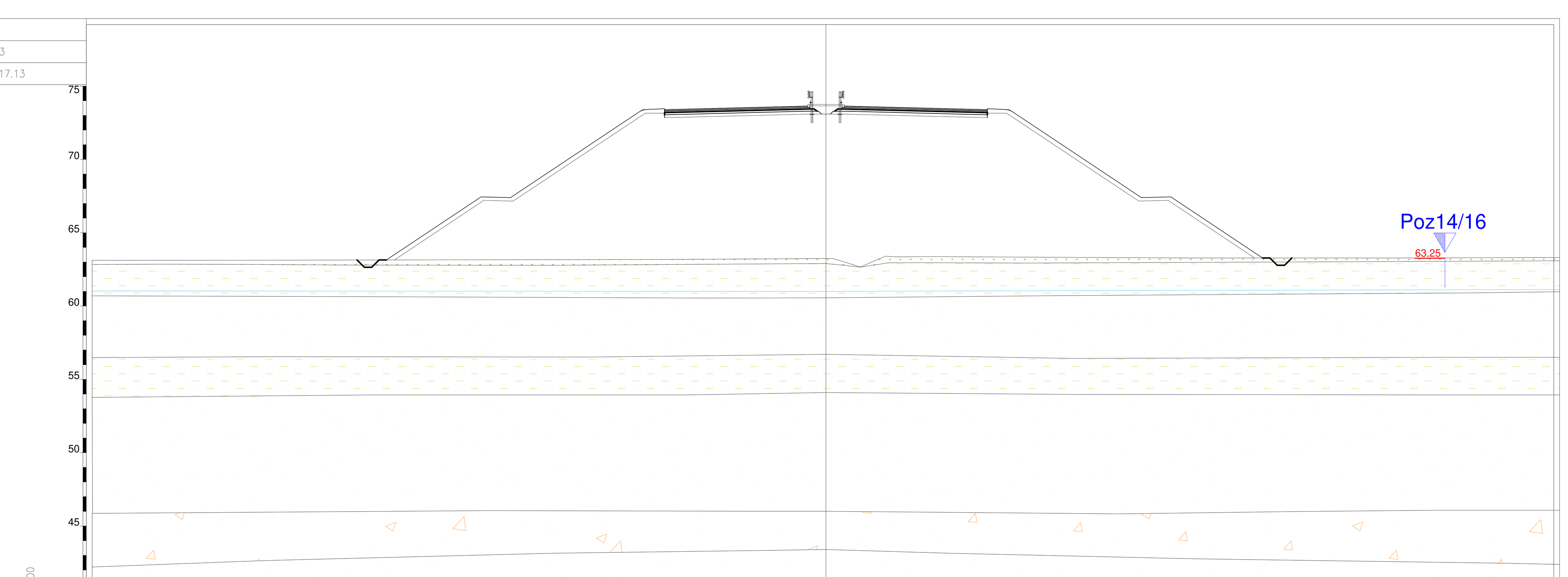

PROGRESSIVE TERRENO	-50.00, -43.45, -10.71, -9.51, -8.08, 0.41, 2.30, 3.33, 4.71, 7.52, 24.87, 32.88, 39.07
PARZIALI TERRENO	6.55, 32.74, 1.20, 1.43, 8.49, 1.89, 1.03, 1.38, 2.81, 17.35, 8.01, 6.19, 10.93
QUOTE TERRENO	63.12, 63.12, 63.18, 63.19, 63.20, 63.24, 62.68, 63.09, 63.36, 63.37, 63.28, 63.28, 63.28
PROGRESSIVE PROGETTO	-29.95, -23.50, -21.50, -12.50, -11.00, -9.25, -1.75, 1.25, 9.25, 11.00, 12.50, 21.50, 23.50, 29.75
PARZIALI PROGETTO	6.45, 2.00, 9.00, 1.50, 1.75, 7.50, 3.00, 8.00, 1.75, 1.50, 9.00, 2.00, 6.25
QUOTE PROGETTO	63.14, 67.45, 67.40, 73.40, 73.41, 73.45, 73.64, 73.65, 73.45, 73.46, 73.40, 67.40, 67.45, 63.28

PROFILO Asse 01
SEZIONE A – 190
PROGRESSIVA 3731.67

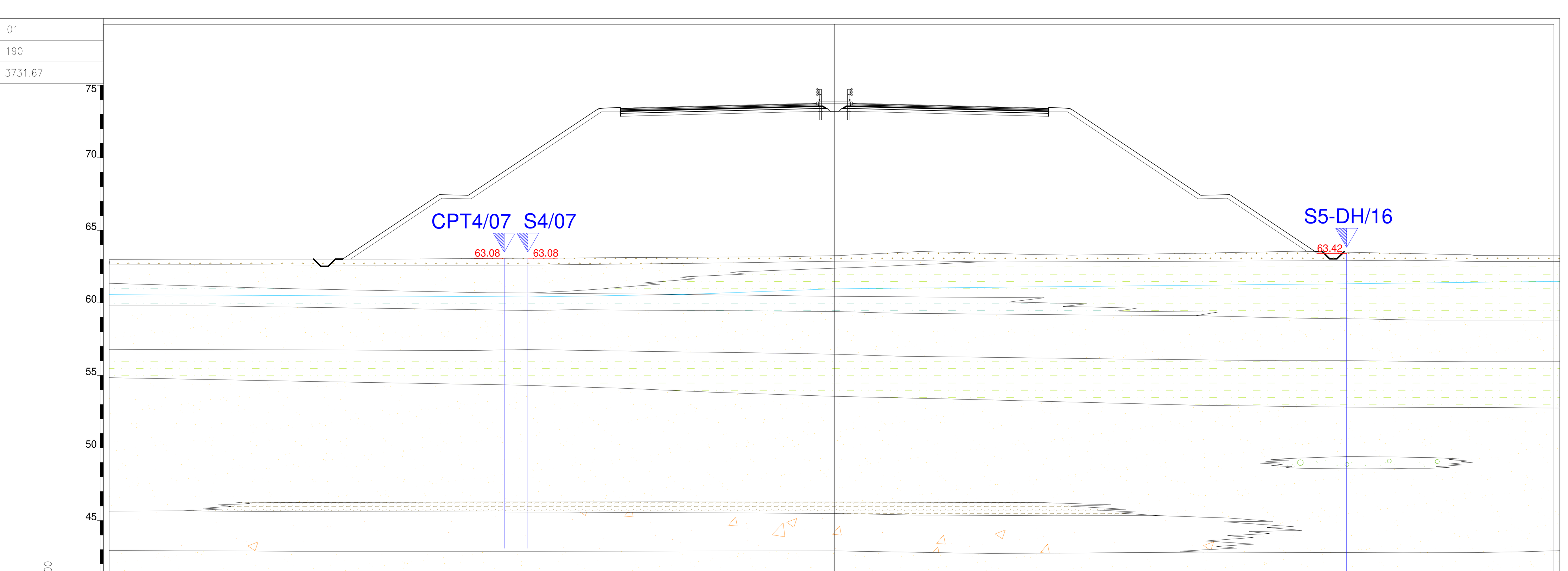

PROGRESSIVE TERRENO	-50.00, -42.03, -30.50, -14.81, -13.63, -4.24, 0.38, 5.86, 13.93, 16.36, 24.38, 31.90, 43.85, 44.11
PARZIALI TERRENO	7.97, 11.53, 15.69, 1.18, 9.39, 4.62, 5.48, 8.07, 2.43, 8.02, 7.52, 11.95, 6.15
QUOTE TERRENO	62.99, 63.01, 63.02, 63.12, 63.13, 63.17, 63.26, 63.54, 63.33, 63.29, 63.41, 63.56, 63.31, 63.27
PROGRESSIVE PROGETTO	-33.91, -27.25, -25.25, -16.25, -14.75, -13.00, -1.75, 1.25, 13.00, 14.75, 16.25, 25.25, 27.25, 33.14
PARZIALI PROGETTO	6.66, 2.00, 9.00, 1.50, 1.75, 11.25, 3.00, 11.75, 1.75, 1.50, 9.00, 2.00, 5.89
QUOTE PROGETTO	63.02, 67.46, 67.41, 73.41, 73.42, 73.46, 73.74, 73.76, 73.46, 73.47, 73.41, 67.41, 67.46, 63.53

LEGENDA

- Materiale di riporto - rilevato stradale attraversamento sopraelevato della linea ferroviaria
- Terreno vegetale limoso a tratti mescolato con materiale di riporto
- Limo sabbioso-argilloso
- Sabbia limosa con tracce di ghiaia immersa nella matrice
- Sabbia da fine a media e sabbia limosa
- Sabbia da fine a media e sabbia limosa con intervalli ghiaiosi o tracce di ghiaia immersa nella matrice
- Limo sabbioso e sabbia limosa
- Argilla e limo argilloso a tratti sabbioso
- Argilla liosa e Limo argilloso a tratti sabbioso
- Limo argilloso a tratti torboso
- Quota della falda acquifera misurata nei sondaggi e nei piezometri
- Profilo piano stradale di progetto
- Profilo superficie topografica
- Poz10/16 65.65 — Proiezione sul profilo delle indagini geognostiche con indicata, dove presente, la quota s.l.m.

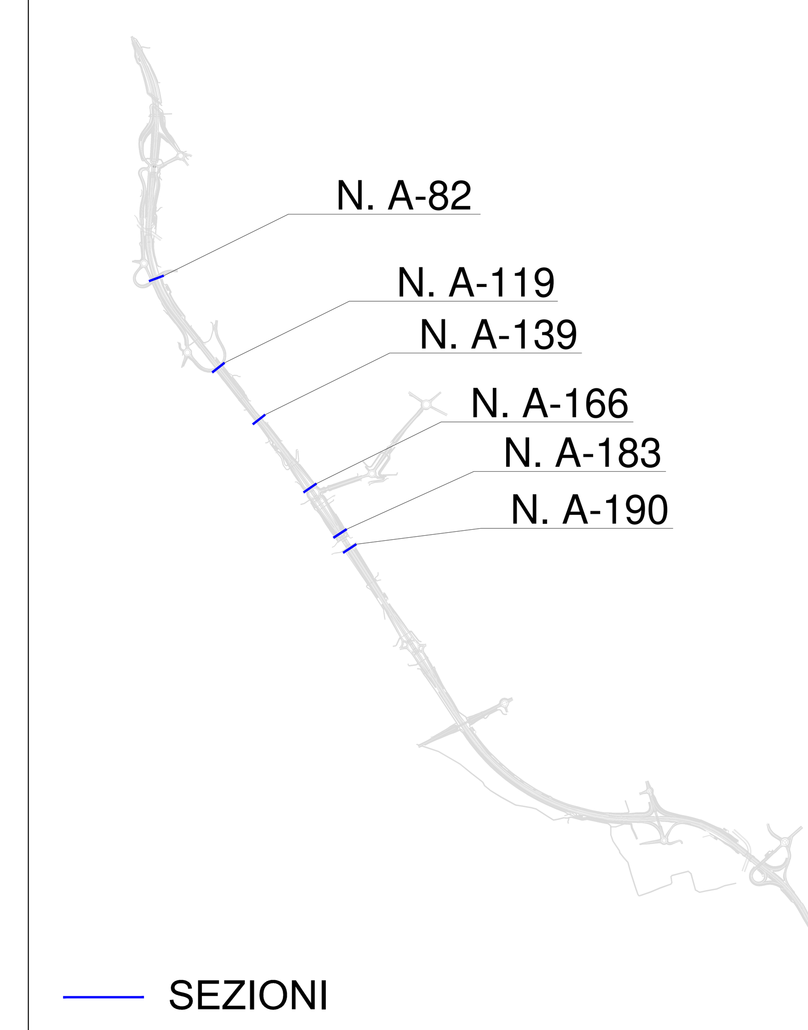

ANAS S.p.A.
Direzione Progettazione e Realizzazione Lavori

S.S. N. 9 "VIA EMILIA"
VARIANTE DI CASALPUSTERLENGO ED ELIMINAZIONE PASSAGGIO A LIVELLO SULLA S.P. EX S.S. N.234
PROGETTO ESECUTIVO

STUDIO CORONA — Ing. Renato Vaira (Ordine degli Ingg. di Torino e Provincia n° 4663 W)
ING. RENATO DEL PRETE — Ing. Renato Del Prete (Ordine degli Ingg. di Bari e provincia n° 5073)
DOTT. GEOL. DANILO GALLO — Dott. Geol. Danilo Gallo (Ordine dei Geologi della Regione Puglia n° 588)
I.T. Ingegneria del Territorio s.r.l. — Ing. Valerio Bajetti (Ordine degli Ingg. di Roma e provincia n° A-26211)
SETAC Srl Servizi & Engineering Trasporti Ambiente Costruzioni — Prof. Ing. Luigi Monterisi (Ordine degli Ingg. di Bari e provincia n° 1771)
E&G Engineering & Graphics S.r.l. — Ing. Gabriele Incecchi (Ordine degli Ingg. di Roma e provincia n° A-12102)
CONSORZIO UNING — SOCIETÀ DESIGNATA: GA&M — Prof. Ing. Matteo Ranieri (Ordine degli Ingg. di Bari e provincia n° 1137)
ECOPLAN — Arch. Nicoletta Frattini (Ordine degli Arch. di Torino e provincia n° A-8433)
ARKE' INGEGNERIA s.r.l. — Ing. Gioacchino Angarano (Ordine degli Ingg. di Bari e provincia n° 5970)

INTEGRAZIONE PRESTAZIONI	PROGETTISTA
Ing. Renato Del Prete	Ing. Valerio Bajetti (I.T. S.r.l.)
PROGETTAZIONE STRADALE	PROGETTAZIONE IDRAULICA
Ing. Gaetano Ranieri (GaM S.r.l.)	Ing. Fabrizio Bajetti (I.T. S.r.l.)
PROGETTAZIONE OPERE D'ARTE MAGGIORI	PROGETTAZIONE OPERE D'ARTE MINORI
Ing. Renato Vaira (Studio Corona S.r.l.)	Ing. Nicola Ligas (I.T. S.r.l.)
COMPUTI	CANTIERISTICA
Ing. Valerio Bajetti (I.T. S.r.l.)	Ing. Gaetano Ranieri (GaM S.r.l.)
GEOLOGIA	GEOTECNICA
Dott. Danilo Gallo	Ing. Gianfranco Sodero (Studio Corona S.r.l.)
AMBIENTE	SICUREZZA
Dott. Emilio Macchi (ECOPLAN S.r.l.)	Ing. Gaetano Ranieri (GaM S.r.l.)

VISTO: IL RESPONSABILE DEL PROCEDIMENTO	IL RESPONSABILE DELLA INTEGRAZIONE DELLE PRESTAZIONI SPECIALISTICHE	PROGETTISTA	GEOLOGO	IL COORDINATORE DELLA SICUREZZA IN FASE DI PROGETTAZIONE
Dott. Ing. Fabrizio CARDONE	Ing. Renato DEL PRETE	Ing. Valerio BAJETTI	Dott. Danilo GALLO	Ing. Gaetano RANIERI

BA53

B - GEOLOGIA E GEOTECNICA
SEZIONI GEOLOGICHE - TAVOLA 02 DI 04

CODICE PROGETTO			NOME FILE	REVISIONE	SCALA:
PROGETTO	LIV. PROG.	N. PROG.	BA52-55-T00GE00GEOSZ01-04_A.dwg		
COMI	E	1701	CODICE ELAB. T00GE00GEOSZ02	A	1:200

REV.	DESCRIZIONE	DATA	REDATTO	VERIFICATO	APPROVATO
D					
C					
B					
A	EMISSIONE	GIUGNO 2018	GEOL. DANILO GALLO	PROF. ING. LUIGI MONTERISI	ING. VALERIO BAJETTI