PROFILO Asse 01
SEZIONE A – 352
PROGRESSIVA 7192.50

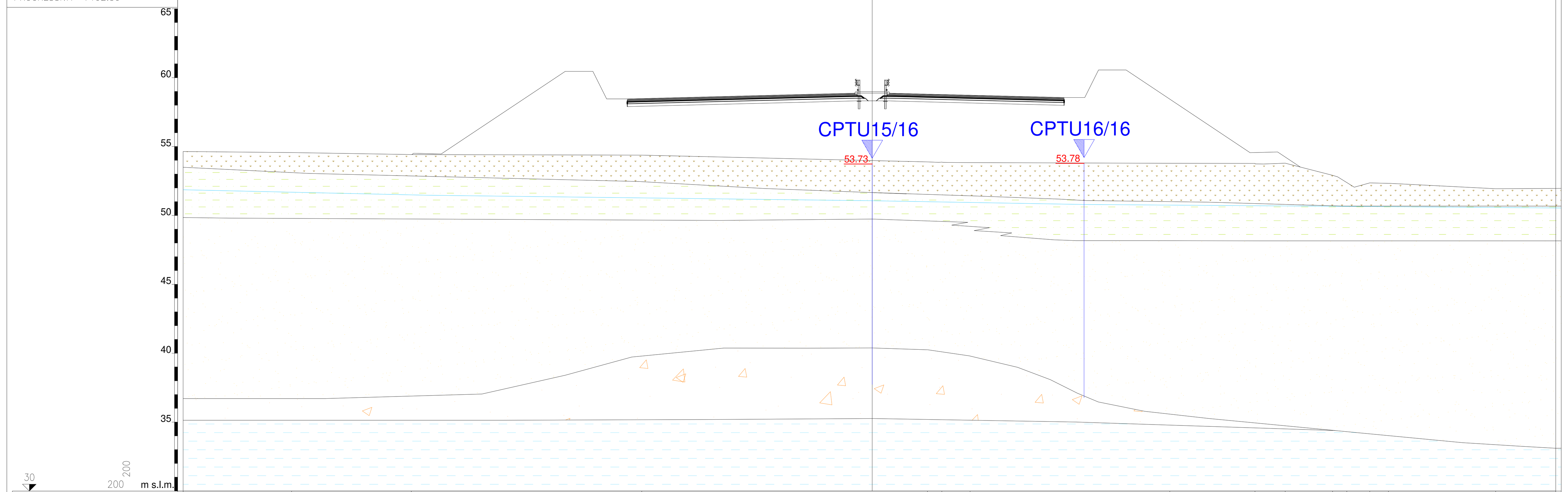

PROGRESSIVE TERRENO	-50.00, -42.13, -33.45, -16.72, 4.01, 5.05, 7.10, 21.60, 27.78, 29.97, 33.40, 34.44, 36.11, 37.46, 45.24
PARZIALI TERRENO	7.87, 8.68, 16.73, 20.73, 1.04, 2.05, 14.50, 6.18, 2.19, 3.43, 1.04, 1.67, 1.35, 7.78, 4.76
QUOTE TERRENO	54.64, 54.56, 54.42, 54.38, 53.89, 53.87, 53.84, 53.78, 53.77, 53.80, 52.91, 52.38, 52.36, 52.33, 51.94
PROGRESSIVE PROGETTO	-33.41, -31.28, -22.28, -20.28, -19.28, -17.78, -16.03, -4.78, -1.25, 1.25, 12.17, 13.92, 15.42, 16.42, 18.42, 27.42, 29.42, 31.05
PARZIALI PROGETTO	2.13, 9.00, 2.00, 1.00, 1.50, 1.75, 11.25, 3.53, 2.50, 10.92, 1.75, 1.50, 1.00, 2.00, 9.00, 2.00, 1.63
QUOTE PROGETTO	54.42, 54.46, 60.46, 60.46, 58.46, 58.46, 58.50, 58.78, 58.87, 58.87, 58.60, 58.55, 58.55, 60.55, 60.55, 54.55, 54.60, 53.52

PROFILO Asse 01
SEZIONE A – 356
PROGRESSIVA 7273.93

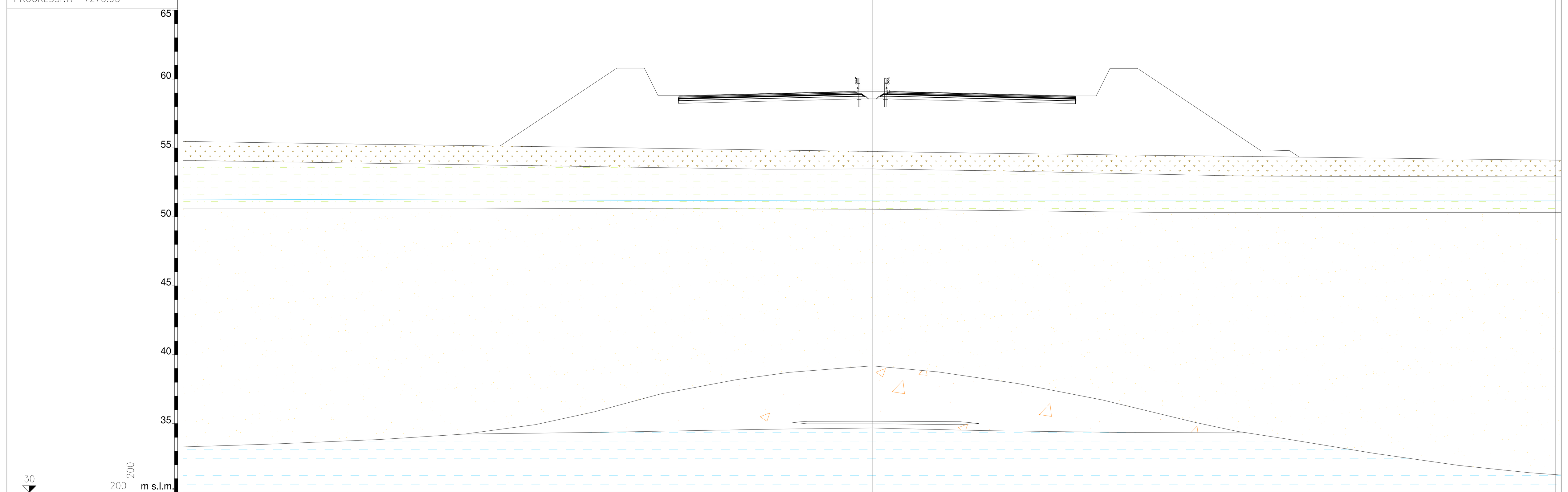

PROGRESSIVE TERRENO	-50.00, -37.28, -28.50, 2.32, 7.96, 40.30
PARZIALI TERRENO	12.72, 8.78, 30.82, 5.64, 32.34, 9.70
QUOTE TERRENO	55.48, 55.28, 55.17, 54.71, 54.63, 54.22
PROGRESSIVE PROGETTO	-27.01, -18.54, -16.54, -15.54, -14.04, -12.29, -4.79, -1.23, 1.25, 13.00, 14.75, 16.25, 17.25, 19.25, 28.25, 30.25, 30.98
PARZIALI PROGETTO	8.47, 2.00, 1.00, 1.50, 1.75, 7.50, 3.56, 2.48, 11.75, 1.75, 1.50, 1.00, 2.00, 9.00, 2.00, 0.73
QUOTE PROGETTO	55.15, 60.79, 60.79, 58.79, 58.79, 58.84, 59.03, 59.11, 59.11, 58.82, 58.78, 58.78, 60.78, 60.78, 54.78, 54.83, 54.34

PROFILO Asse 01
SEZIONE A – 383
PROGRESSIVA 7760.45

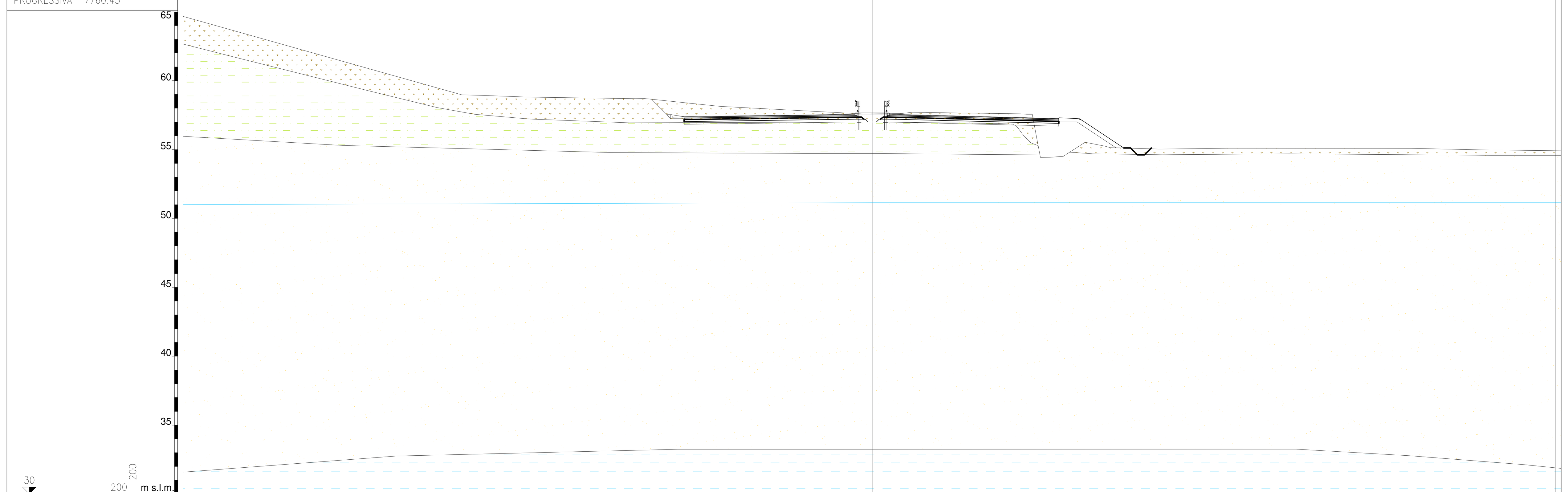

PROGRESSIVE TERRENO	-50.00, -29.76, -28.56, -24.90, -17.19, -11.06, -0.68, 1.17, 2.53, 3.53, 10.76, 11.92, 12.20, 13.67, 14.96, 16.86, 19.65, 20.80, 23.42, 25.87, 39.13, 43.66
PARZIALI TERRENO	20.24, 1.20, 3.66, 7.71, 6.13, 10.38, 1.85, 1.36, 1.00, 7.23, 1.16, 0.28, 1.47, 1.29, 1.90, 2.79, 1.15, 2.62, 2.45, 13.26, 4.53, 6.34
QUOTE TERRENO	64.66, 58.97, 58.94, 58.80, 58.70, 58.14, 57.59, 57.61, 57.66, 57.70, 57.60, 55.93, 54.43, 54.50, 55.21, 55.25, 55.07, 55.04, 55.06, 55.10, 55.09, 54.99
PROGRESSIVE PROGETTO	-16.01, -14.90, -13.65, -11.90, -4.40, -1.24, 1.25, 11.79, 13.54, 15.04, 18.25
PARZIALI PROGETTO	1.11, 1.25, 1.75, 7.50, 3.16, 2.49, 10.54, 1.75, 1.50, 3.21
QUOTE PROGETTO	58.65, 57.54, 57.39, 57.42, 57.52, 57.57, 57.57, 57.30, 57.31, 57.25, 55.11

LEGENDA

- Materiale di riporto - rilevato stradale attraversamento sopraelevato della linea ferroviaria
- Terreno vegetale limoso a tratti mescolato con materiale di riporto
- Limo sabbioso-argilloso
- Sabbia limosa con tracce di ghiaia immersa nella matrice
- Sabbia da fine a media e sabbia limosa
- Sabbia da fine a media e sabbia limosa con intervalli ghiaiosi o tracce di ghiaia immersa nella matrice
- Limo sabbioso e sabbia limosa
- Argilla e limo argilloso a tratti sabbioso
- Argilla liosa e Limo argilloso a tratti sabbioso
- Limo argilloso a tratti torboso
- Quota della falda acquifera misurata nei sondaggi e nei piezometri
- Proflilo piano stradale di progetto
- Profilo superficie topografica
- Poz10/16 65.65 — Proiezione sul profilo delle indagini geognostiche con indicata, dove presente, la quota s.l.m.

ANAS S.p.A.
Direzione Progettazione e Realizzazione Lavori

S.S. N. 9 "VIA EMILIA"
VARIANTE DI CASALPUSTERLENGO ED ELIMINAZIONE PASSAGGIO A LIVELLO SULLA S.P. EX S.S. N.234

PROGETTO ESECUTIVO

STUDIO CORONA — Ing. Renato Vaira (Ordine degli Ingg. di Torino e Provincia n° 4663 W)	ING. RENATO DEL PRETE — Ing. Renato Del Prete (Ordine degli Ingg. di Bari e provincia n° 5073)	DOTT. GEOL. DANILO GALLO — Dott. Geol. Danilo Gallo (Ordine dei Geologi della Regione Puglia n° 588)	INTEGRAZIONE PRESTAZIONI: Ing. Renato Del Prete	PROGETTISTA: Ing. Valerio Bajetti (I.T. S.r.l.)
			PROGETTAZIONE STRADALE: Ing. Gaetano Ranieri (Ga&M S.r.l.)	PROGETTAZIONE IDRAULICA: Ing. Fabrizio Bajetti (I.T. S.r.l.)
IT Ingegneria del Territorio s.r.l. — Ing. Valerio Bajetti (Ordine degli Ingg. di Roma e provincia n° A-26211)	SETAC Srl Servizi & Engineering Trasporti Ambiente Costruzioni — Prof. Ing. Luigi Monterisi (Ordine degli Ingg. di Bari e provincia n° 1771)	E&G Engineering & Graphics S.r.l. — Ing. Gabriele Incecchi (Ordine degli Ingg. di Roma e provincia n° A-12102)	PROGETTAZIONE OPERE D'ARTE MAGGIORI: Ing. Renato Vaira (Studio Corona S.r.l.)	PROGETTAZIONE OPERE D'ARTE MINORI: Ing. Nicola Ligas (I.T. S.r.l.)
			COMPUTI: Ing. Valerio Bajetti (I.T. S.r.l.)	CANTIERISTICA: Ing. Gaetano Ranieri (Ga&M S.r.l.)
CONSORZIO UNING — SOCIETÀ DESIGNATA: GA&M — Prof. Ing. Matteo Ranieri (Ordine degli Ingg. di Bari e provincia n° 1137)	ECOPLAN — Arch. Nicoletta Frattini (Ordine degli Arch. di Torino e provincia n° A-8433)	ARKE' INGEGNERIA s.r.l. — Ing. Gioacchino Angarano (Ordine degli Ingg. di Bari e provincia n° 5970)	GEOLOGIA: Dott. Danilo Gallo	GEOTECNICA: Ing. Gianfranco Sodero (Studio Corona S.r.l.)
			AMBIENTE: Dott. Emilio Macchi (ECOPLAN S.r.l.)	SICUREZZA: Ing. Gaetano Ranieri (Ga&M S.r.l.)

VISTO: IL RESPONSABILE DEL PROCEDIMENTO	IL RESPONSABILE DELLA INTEGRAZIONE DELLE PRESTAZIONI SPECIALISTICHE	PROGETTISTA	GEOLOGO	IL COORDINATORE DELLA SICUREZZA IN FASE DI PROGETTAZIONE
Dott. Ing. Fabrizio CARDONE	Ing. Renato DEL PRETE	Ing. Valerio BAJETTI	Dott. Danilo GALLO	Ing. Gaetano RANIERI

BA55

B - GEOLOGIA E GEOTECNICA

SEZIONI GEOLOGICHE - TAVOLA 04 DI 04

CODICE PROGETTO (PROGETTO / LIV. PROG. / N. PROG.)	NOME FILE / CODICE ELAB.	REVISIONE	SCALA:
COMI / E / 1701	BA52-55-T00GE00GEOSZ01-04_A.dwg / T00GE00GEOSZ04	A	1:200

REV.	DESCRIZIONE	DATA	REDATTO	VERIFICATO	APPROVATO
D					
C					
B					
A	EMISSIONE	GIUGNO 2018	GEOL. DANILO GALLO	PROF. ING. LUIGI MONTERISI	ING. VALERIO BAJETTI