SEZIONE A-A VASCA V10
SCALA 1:100

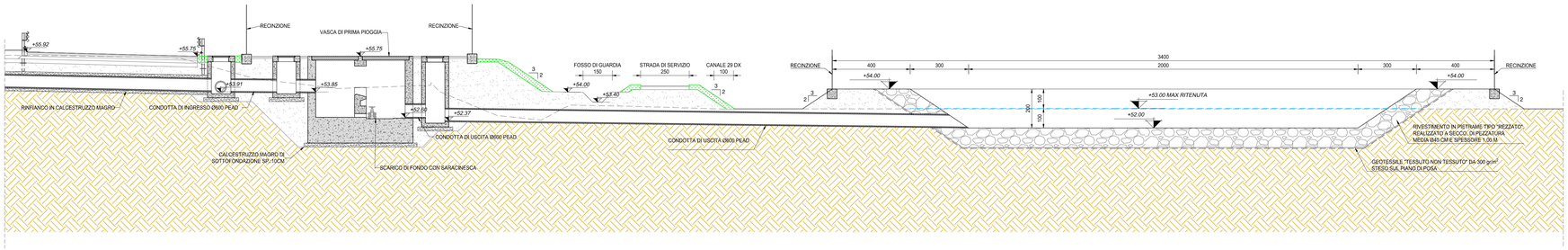


PARTICOLARE PARATOIA
SCALA 1:100

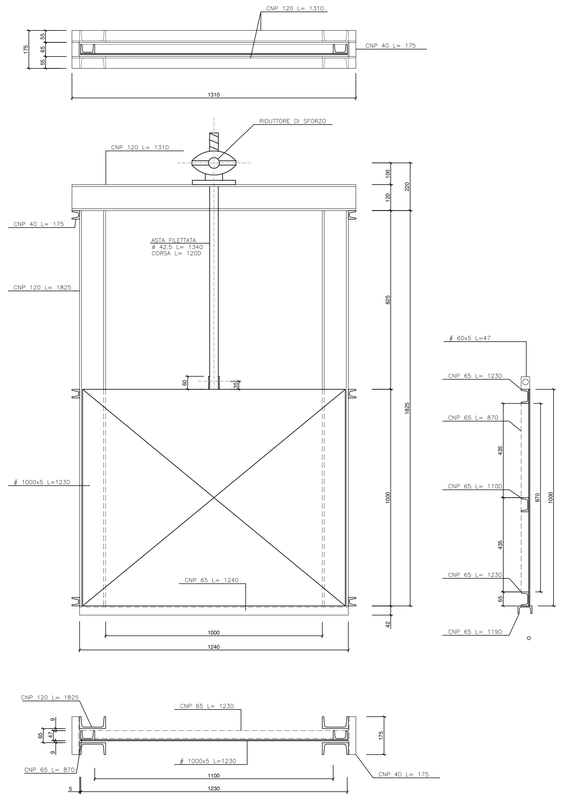


SEZIONE B-B VASCA V10
SCALA 1:100

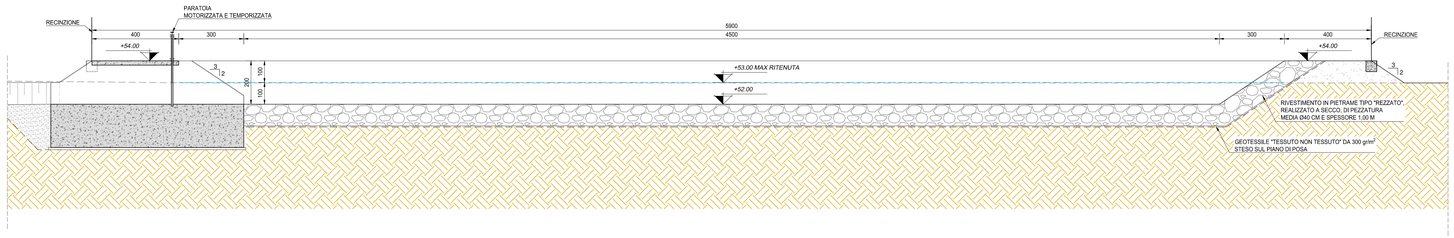


PIANTA OPERA PARATOIA
SCALA 1:50

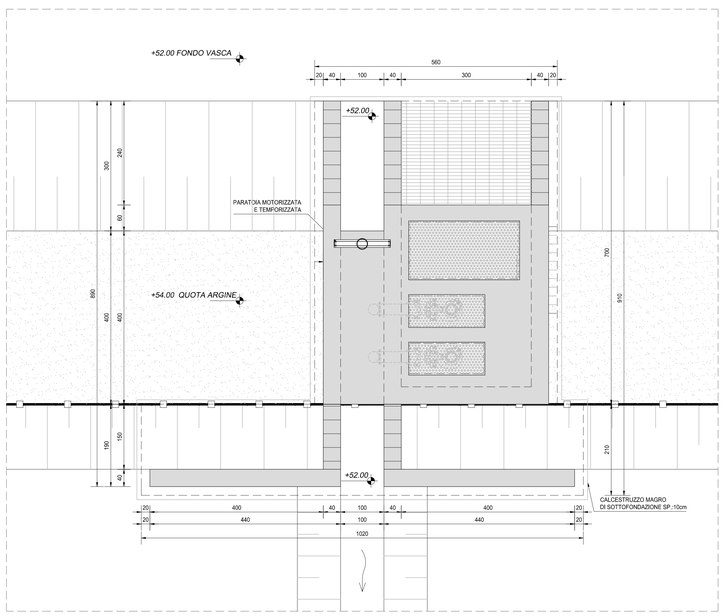


SEZIONE LONGITUDINALE PARATOIA
SCALA 1:50

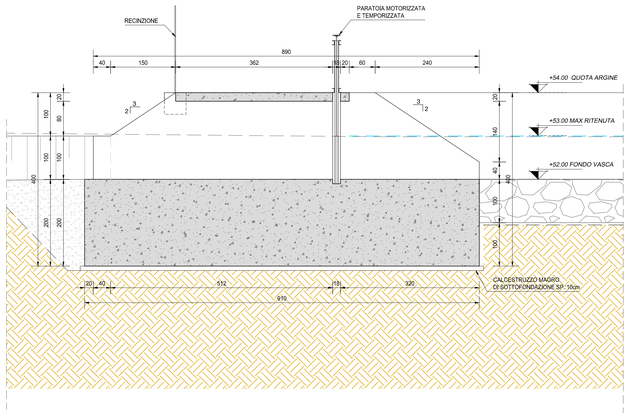


SEZIONE TRASVERSALE PARATOIA
SCALA 1:50

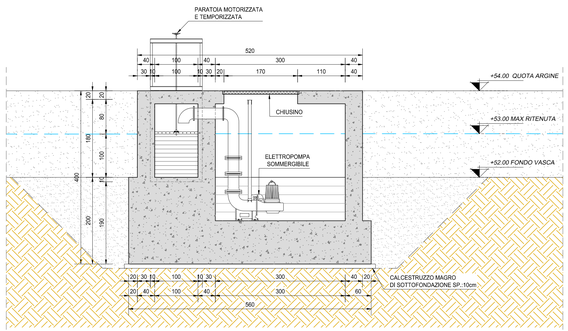


NOTA BENE:

PER LA CARPENTERIA DELL'OPERA SI RINVIA ALL'ALLEGATO LA12-T00TM00STRCP01

ANAS S.p.A.
Direzione Progettazione e Realizzazione Lavori

**S.S. N. 9 "VIA EMILIA"**
**VARIANTE DI CASALPUSTERLENGO ED ELIMINAZIONE PASSAGGIO A LIVELLO SULLA S.P. EX S.S. N.234**

PROGETTO ESECUTIVO

| | | | | |
|---|---|---|---|---|
| STUDIO CORONA<br>Ing. Renato Vaira<br>Ordine degli Ingg. di Torino e Provincia n° 8602 VA | ING. RENATO DEL PRETE<br>Ing. Renato Del Prete<br>Ordine degli Ingg. di Bari e provincia n° 3972 | DOTT. GEOL. DANILO GALLO<br>Dott. Geol. Danilo Gallo<br>Ordine dei Geologi della Regione Puglia n° 396 | INTEGRAZIONE PRESTAZIONI<br>Ing. Renato Del Prete | PROGETTISTA<br>Ing. Valerio Bajetti (I.T. S.r.l.) |
| | | | PROGETTAZIONE STRADALE<br>Ing. Gaetano Ranieri (Gal&M S.r.l.) | PROGETTAZIONE IDRAULICA<br>Ing. Fabrizio Bajetti (I.T. S.r.l.) |
| I.T. Ingegneria del Territorio s.r.l.<br>Ing. Valerio Bajetti<br>Ordine degli Ingg. di Roma e provincia n° 8w3011 | SETAC SP Service & Engineering Trasporti Ambiente Costruzioni<br>Prof. Ing. Luigi Monterisi<br>Ordine degli Ingg. di Bari e provincia n° 3972 | EIG Engineering & Graphics S.r.l.<br>Ing. Gabriele Incecchi<br>Ordine degli Ingg. di Rieti e provincia n° 4/1232 | PROGETTAZIONE OPERE D'ARTE MAGGIORI<br>Ing. Renato Vaira (Studio Corona S.r.l.) | PROGETTAZIONE OPERE D'ARTE MINORI<br>Ing. Nicola Ligas (I.T. S.r.l.) |
| | | | COMPUTI<br>Ing. Valerio Bajetti (I.T. S.r.l.) | CANTIERISTICA<br>Ing. Gaetano Ranieri (Gal&M S.r.l.) |
| CONSORZIO UNING SOCIETÀ DI INGEGNERIA Gal&M.<br>Prof. Ing. Matteo Ranieri<br>Ordine degli Ingg. di Bari e provincia n° 3721 | ECOPLAN<br>Arch. Nicoletta Fratini<br>Ordine degli Archit. e Pianificatori di Bari n° 1/1 | ARKE' INGEGNERIA S.r.l.<br>Consorziata CONSORZIO UNING<br>Ing. Gioacchino Angiarano<br>Ordine degli Ingg. di Bari e provincia n° 4972 | GEOLOGIA<br>Dott. Danilo Gallo | GEOTECNICA<br>Ing. Gianfranco Sodero (Studio Corona S.r.l.) |
| | | | AMBIENTE<br>Dott. Emilio Macchi (ECOPLAN S.r.l.) | SICUREZZA<br>Ing. Gaetano Ranieri (Gal&M S.r.l.) |
| VISTO IL RESPONSABILE DEL PROCEDIMENTO<br>Dott. Ing. Fabrizio CARDONE | IL RESPONSABILE DELLA INTEGRAZIONE DELLE PRESTAZIONI SPECIALISTICHE<br>Ing. Renato DEL PRETE | PROGETTISTA<br>Ing. Valerio BAJETTI | GEOLOGO<br>Dott. Danilo GALLO | IL COORDINATORE DELLA SICUREZZA IN FASE DI PROGETTAZIONE<br>Ing. Gaetano RANIERI |

| | | | |
|---|---|---|---|
| FC34B | F - PROGETTO IDRAULICO<br>FC - RACCOLTA ACQUE DI PIATTAFORMA<br>DISEGNO DI INSIEME VASCA DI PRIMA PIOGGIA N.10 - TAV. 2/2 | | |
| CODICE PROGETTO<br>PROGETTO COMI — LIV. PROG. E — N. PROG. 1701 | NOME FILE<br>FC34B-P00OID18IDRD01_D.dwg<br>CODICE ELAB. P0 0 0 O I 1 8 I D R D I 0 1 | REVISIONE<br>D | SCALA:<br>VARIE |

| REV. | DESCRIZIONE | DATA | REDATTO | VERIFICATO | APPROVATO |
|---|---|---|---|---|---|
| D | EMISSIONE A SEGUITO PARERE REGIONE LOMBARDIA E CONSORZIO BONIFICA MUZZA | GIUGNO 2018 | ING. FABRIZIO BAJETTI | PROF. ING. LUIGI MONTERISI | ING. VALERIO BAJETTI |
| C | EMISSIONE A SEGUITO PARERE REGIONE LOMBARDIA | MARZO 2018 | ING. FABRIZIO BAJETTI | PROF. ING. LUIGI MONTERISI | ING. VALERIO BAJETTI |
| B | EMISSIONE A SEGUITO DI ISTRUTTORIA ANAS N.06 DEL 08.01.2018 | FEBBRAIO 2018 | ING. EMANUELE MACEROLA | PROF. ING. LUIGI MONTERISI | ING. VALERIO BAJETTI |
| A | EMISSIONE | | ING. EMANUELE MACEROLA | PROF. ING. LUIGI MONTERISI | ING. VALERIO BAJETTI |