TRAVE TIPO V 180/249/85/R N° 84 TREFOLI DA 0.6"
SCALA 1:10

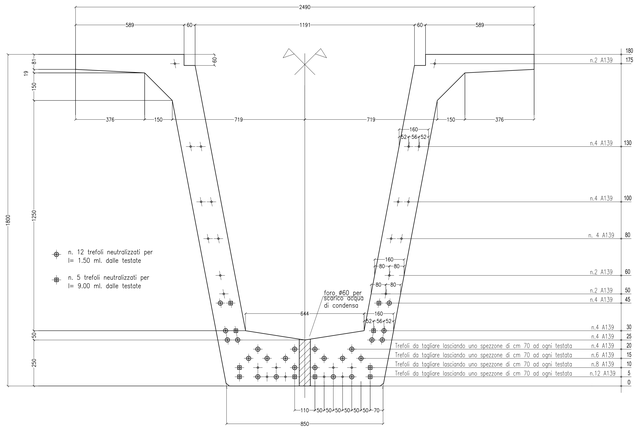

SEZIONE LONGITUDINALE : POSIZIONE STAFFE
SCALA 1:20

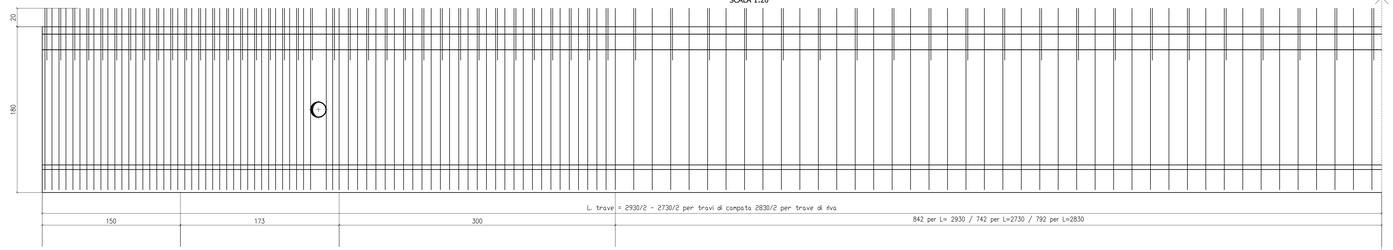

26	26 4+4 ø12/20 (748)								
7	7 ø12/7.5 (42)	7 ø12/10 (30)	7 ø12/20	(41) per L=2930	(37) per L=2730	(39) per L=2830
8	8 ø12/7.5 (42)	8 ø12/10 (30)	8 ø12/20	(41) per L=2930	(37) per L=2730	(39) per L=2830
9	9 ø8/15 (21x2)	9 ø8/20 (15x2)	9 ø8/40	(21x2) per L=2930	(18x2) per L=2730	(19x2) per L=2830
10	10 ø10/7.5 (42)	10 ø10/10 (30)	10 ø10/20	(41) per L=2930	(37) per L=2730	(39) per L=2830
11	11 ø12/15 (21x2)	11 ø12/20 (15x2)	11 ø12/40	(21x2) per L=2930	(18x2) per L=2730	(19x2) per L=2830
17	17 ø10/15 (21)	17 ø10/20 (15)	17 ø10/40	(21) per L=2930	(18) per L=2730	(19) per L=2830
20	20 2+2 ø8/30 (10x4)	20 2+2 ø8/40 (8x4)	20 2+2 ø8/40	(21x4) per L=2930	(18x4) per L=2730	(19x4) per L=2830
21	21 ø8/15 (21x2)	21 ø8/20 (15x2)	21 ø8/40	(21x2) per L=2930	(18x2) per L=2730	(19x2) per L=2830

SEZIONE TRAVE V 180/249/85/R
SCALA 1:20
(sez.8378.27 cmq)

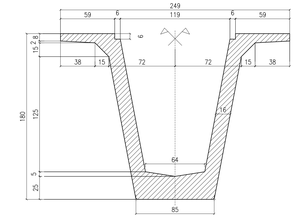

ARMATURA SEZIONE IN TESTATA
SCALA 1:10

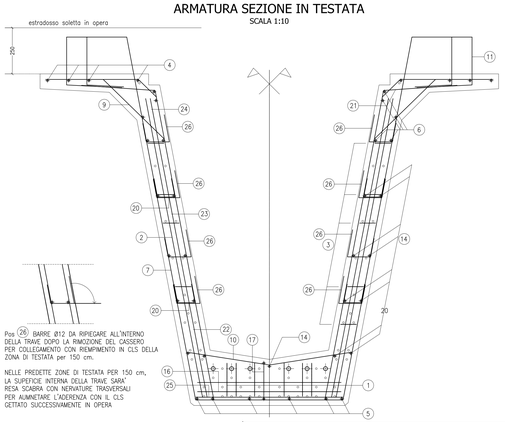

ARMATURA SEZIONE CORRENTE
SCALA 1:10

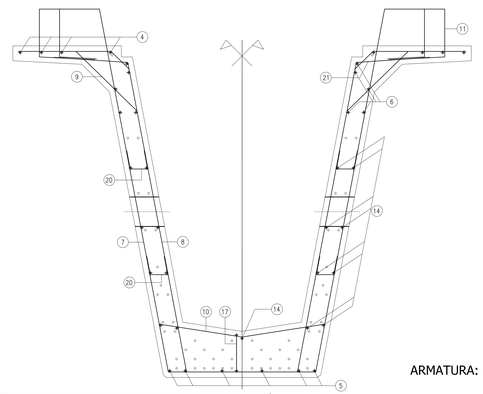

ARMATURA SEZIONE CORRENTE
SCALA 1:10

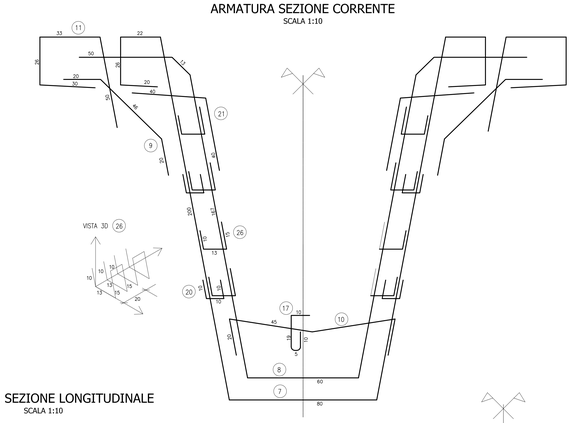

ARMATURA: SEZIONE LONGITUDINALE
SCALA 1:10

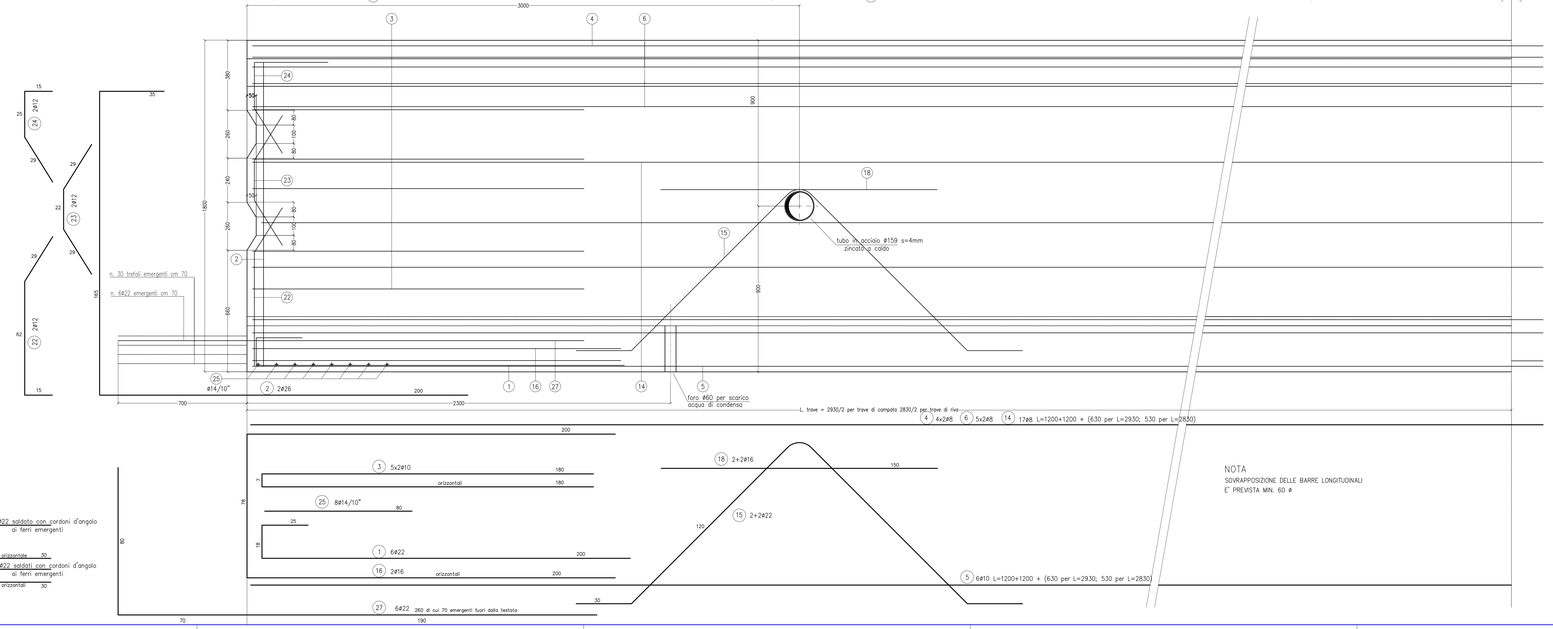

NOTA
SOVRAPPOSIZIONE DELLE BARRE LONGITUDINALI
E' PREVISTA MIN. 60 ø

VISTA LONGITUDINALE TRAVE
SCALA 1:50

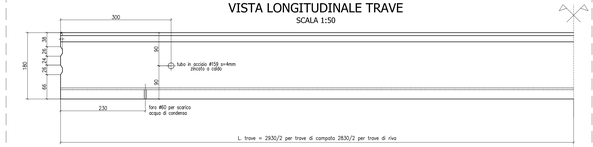

PIANTA TRAVI CENTRALI E DI BORDO
SCALA 1:50

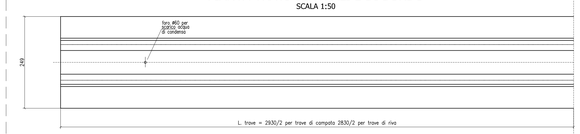

CONGLOMERATO CEMENTIZIO ORDINARIO

Elemento Strutturale	Copriferro minimo (cm)	Classi di resistenza (MPa)	Classi di esposizione	Classi di consistenza
CLS DI PULIZIA E LIVELLAMENTO	–	C12/15	–	–
PALI	5.0	C32/40	XA2	S3 – S4
ZATTERE DI PILE E SPALLE	3.5	C32/40	XA2	S3 – S4
ELEVAZIONE SPALLE	3.5	C25/30	XF2	S3 – S4
ELEVAZIONE PILE E PULVINI	3.5	C25/30	XF2	S3 – S4
BAGGIOLI	3.0	C35/45	XF2	S4
SOLETTA IMPALCATO	3.0	C32/40	XC4	S4
CORDOLI E MARCIAPIEDI	3.0	C32/40	XF2	S4
PREDALLES	3.0	C32/40	XC4	S4
VELETTE	3.0	C32/40	XF4	S4

CONGLOMERATO CEMENTIZIO PER TRAVI PREFABBRICATE IN C.A.P.

	Copriferro minimo (cm)	Classi di resistenza (MPa)	Rckj (MPa)	Classi di esposizione	Classi di consistenza
TRAVE C.A.P.	3.0	C45/55	45.0	XC4	S4

ARMATURE PER C.A.

ACCIAIO AD ADERENZA MIGLIORATA CONTROLLATO IN STABILIMENTO AVENTE LE SEGUENTI CARATTERISTICHE:
- B450C
- $f_y/f_{yk} \leq 1.35$
- (f_t/f_y) medio ≥ 1.15

f_y = Singolo valore tensione di snervamento
f_{yk} = Valore caratteristico di riferimento
f_t = Singolo valore tensione di rottura

ACCIAIO ARMONICO PER C.A.P.

ACCIAIO TREFOLI DI PRECOMPRESSIONE 6/10" STANDARD:
- f_{pk} = 1860 MPa (Tensione caratteristica di rottura)
- $f_{p(1)}$ = 1670 MPa (Tensione caratteristica all'1% di deform. tot.)
- A_p = 139 mmq (Area sezione nominale trefolo)

LISTA FERRO – TRAVE 180/249/85/R

Pos.	FeB 44k	sagomatura	Ferri N.	Taglio (cm)	Peso (kg)	Pos.	FeB 44k	sagomatura	Ferri N.	Taglio (cm)	Peso (kg)
1	22	30 24 200	6+6	243	87.01	16	16	20 200	2+2	478	30.21
2	26	50 30 200	2+2	400	66.72	17	10	18 10 10 20	114	44	30.94
3	10	180	10+10	367	45.28	18	16	150	4+4	150	18.96
4	8	1200+1200+630 (x:4+4)	16 8	1200 630	75.84 19.93	20	8	10 10 10	312	30	36.97
5	10	1200+1200+630 (x:8)	12 6	1200 630	88.85 23.32	21	8	40 40	228	80	72.05
6	8	1200+1200+630 (x:5+5)	20 10	1200 630	94.80 24.88	22	12	20 15 20	2+2	69	2.45
7	12	30 30 80 20 1.80	226	568	1139.91	23	12	22 20 19	2+2	80	2.84
8	12	20 20 90°	226	520	1045.58	24	12	62 10 15	2+2	106	3.76
9	8	20 20	228	86	77.45	25	14	80	8+8	80	15.49
10	10	30 40 40 30	226	130	181.27	26	12	10 10 15	112+112	86	171.06
11	12	30 30 90°	228	139	291.55	27	14	80 260	6+6	340	44.76
14	8	1200+1200+630 (x:17)	34 17	1200 630	161.16 42.30	PESO TOTALE ARMATURA TRAVE L=2930 (Kg)					3954.75
15	22	30 90° 30	4+4	300	71.52	INCIDENZA ARMATURA (Kg/ml)					134.97

STOCCAGGIO E MONTAGGIO

TOLLERANZE DI PRODUZIONE
- dimensione sezione +/-2 cm.
- lunghezza trave +/-2 cm.
- posiz. cavi di precr. +/-±5 cm.
- posiz. inserti
- posiz. controcassette +/-2 cm.
- copriferro min. alle staffe 5 cm

SCHEMA DI TRASPORTO

SOLLEVAMENTO TRAVE

ANAS S.p.A.
DIREZIONE CENTRALE PROGRAMMAZIONE PROGETTAZIONE

PA 12/09
CORRIDOIO PLURIMODALE TIRRENICO - NORD EUROPA
ITINERARIO AGRIGENTO - CALTANISSETTA - A19
S.S. N° 640 "DI PORTO EMPEDOCLE"
AMMODERNAMENTO E ADEGUAMENTO ALLA CAT. B DEL D.M. 5.11.2001
Dal km 44+000 allo svincolo con l'A19

PROGETTO ESECUTIVO

Contraente Generale: Empedocle S.c.p.a.

OPERE D'ARTE MAGGIORI
VIADOTTI
Viadotto Arenella III
Carpenteria travi prefabbricate, maschera trefoli e armatura lenta Carr. SX

Codice Unico Progetto (CUP) : F91B09000070001
Codice Elaborato:
PA12_09 - E 1 5 7 V I 2 1 4 V I 1 4 F B B 0 6 4 C Scala: VARIE

REV.	DATA	DESCRIZIONE	REDATTO	VERIFICATO	APPROVATO	AUTORIZZATO
F						
E						
D						
C	Settembre 2011	Aggiornamento Progettuale	T. FASOLO	F. NIGRELLI	M. LITI	P. PAGLINI
B	Luglio 2011	Revisione a seguito di incontri con il Committente	T. FASOLO	F. NIGRELLI	M. LITI	P. PAGLINI
A	Aprile 2011	EMISSIONE	T. FASOLO	F. NIGRELLI	M. LITI	P. PAGLINI

Responsabile del procedimento: Ing. MAURIZIO ARMINI

Il Progettista: Ing. GIAN LUCA SARTORI — ORDINE DEGLI INGEGNERI DI FIRENZE N° 4331
Il Consulente Specialista: 3TI ITALIA S.p.A. — DIRETTORE TECNICO Ing. Stefano Leon Pesenti — Ordine degli Ingegneri di Pordenone di Udine n. 2080
Il Geologo: Dott. Geol. D'ANGELO MAURIZIO N. 1807 — ORDINE DEL LAZIO
Il Coordinatore per la sicurezza in fase di progetto: Ing. ALESSANDRO SALVINI — Ordine degli Ingegneri di Roma N. 14853
Il Direttore dei lavori: Ing. PEPPINO MARCHESE — Ordine degli Ingegneri di Roma N. 14447