PARTICOLARI E SEZIONI
SCALA 1:20

PARTICOLARE 01

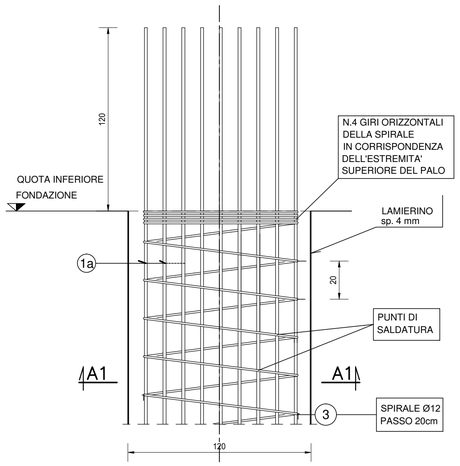

SEZIONE A1-A1

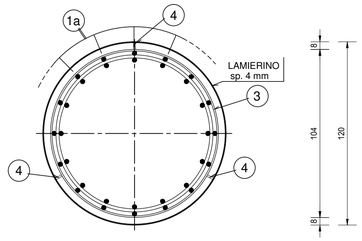

SEZIONE A-A

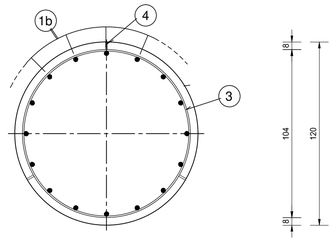

PARTICOLARE 02

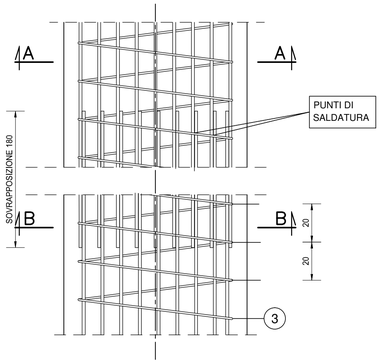

SEZIONE B-B

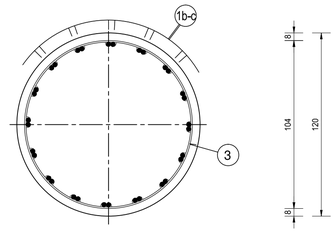

PARTICOLARE 03

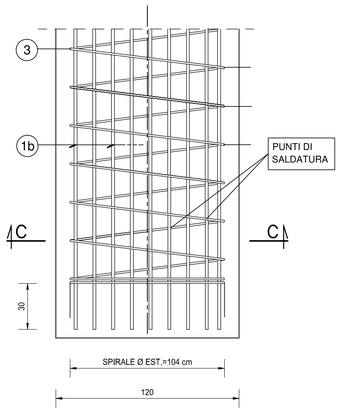

SEZIONE C-C

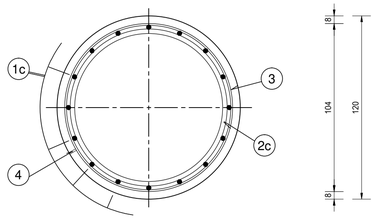

2a ANELLO Ø30/200 L=360
DIAMETRO ESTERNO Ø956 mm

2b ANELLO Ø26/200 L=360
DIAMETRO ESTERNO Ø956 mm

2c ANELLO Ø20/200 L=360
DIAMETRO ESTERNO Ø956 mm

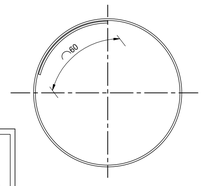

PARTICOLARE SALDATURA

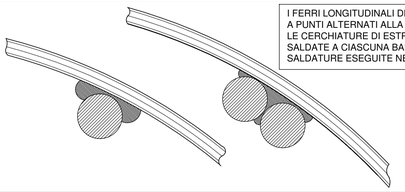

I FERRI LONGITUDINALI DEVONO ESSERE SALDATI
A PUNTI ALTERNATI ALLA SPIRALE ESTERNA
LE CERCHIATURE DI ESTREMITA' SARANNO INVECE
SALDATE A CIASCUNA BARRA LONGITUDINALE E LE
SALDATURE ESEGUITE NEL MODO SPECIFICATO IN FIGURA

SEZIONE VERTICALE
SCALA 1:50

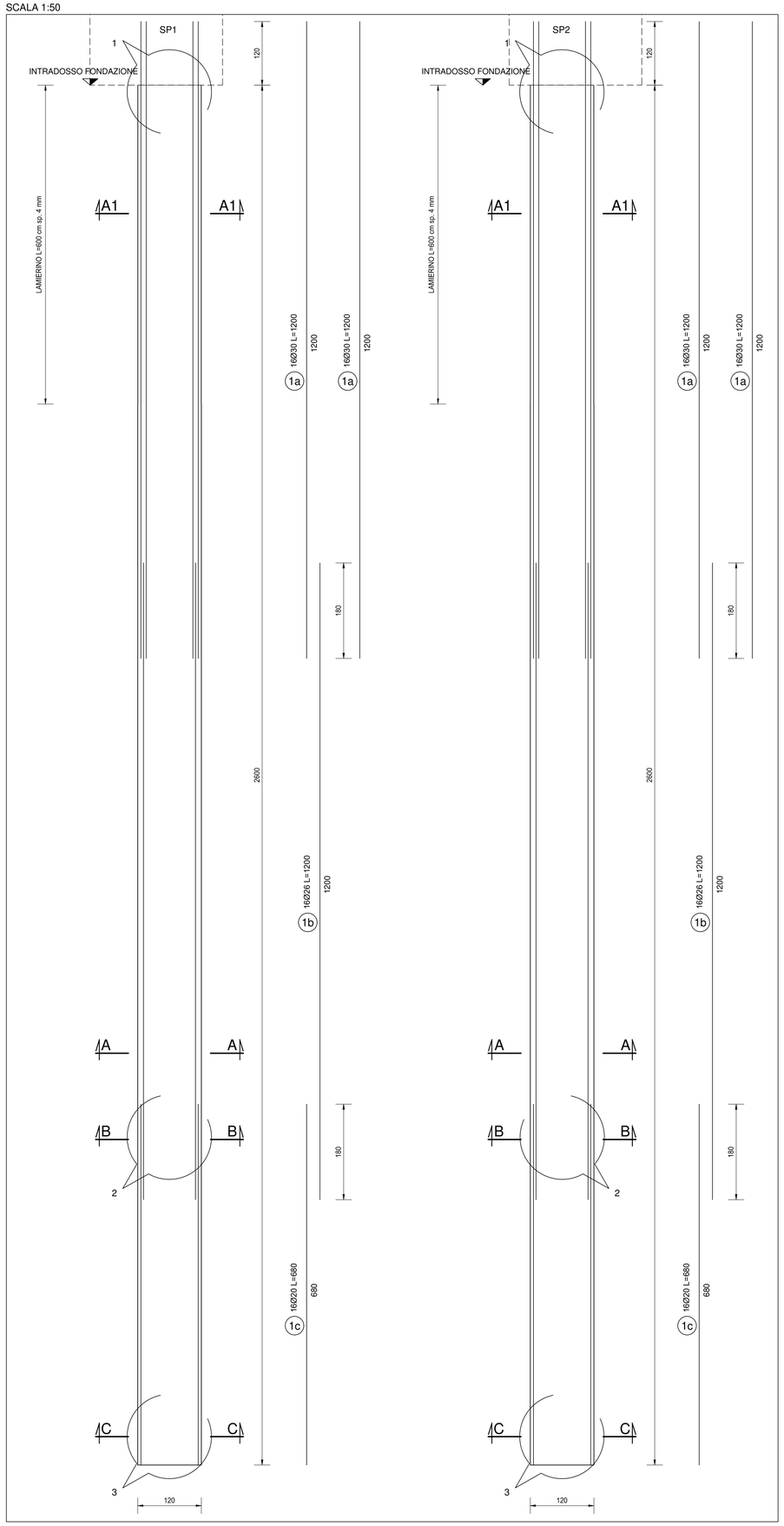

SPALLA Sp1

TABELLA FERRI GABBIA a

POS.	Num.	Ø [mm]	Lunghezza [cm]	TOTALE [m]	PESO [kg]
1a	32	30	1200	384.00	2130.75
2a	10	30	360	36.00	199.76
3	60	12	340	204.00	181.11
				Totale Kg =	2511.63

TABELLA FERRI GABBIA b

POS.	Num.	Ø [mm]	Lunghezza [cm]	TOTALE [m]	PESO [kg]
1b	16	26	1200	192.00	800.22
2b	10	26	360	36.00	150.04
3	60	12	340	204.00	181.11
				Totale Kg =	1131.37

TABELLA FERRI GABBIA c

POS.	Num.	Ø [mm]	Lunghezza [cm]	TOTALE [m]	PESO [kg]
1c	16	20	680	108.80	268.32
2c	7	20	360	25.20	62.15
3	34	12	340	115.60	102.63
				Totale Kg =	433.10

SPALLA Sp2

TABELLA FERRI GABBIA a

POS.	Num.	Ø [mm]	Lunghezza [cm]	TOTALE [m]	PESO [kg]
1a	32	30	1200	384.00	2130.75
2a	10	30	360	36.00	199.76
3	60	12	340	204.00	181.11
				Totale Kg =	2511.63

TABELLA FERRI GABBIA b

POS.	Num.	Ø [mm]	Lunghezza [cm]	TOTALE [m]	PESO [kg]
1b	16	26	1200	192.00	800.22
2b	10	26	360	36.00	150.04
3	60	12	340	204.00	181.11
				Totale Kg =	1131.37

TABELLA FERRI GABBIA c

POS.	Num.	Ø [mm]	Lunghezza [cm]	TOTALE [m]	PESO [kg]
1c	16	20	680	108.80	268.32
2c	7	20	360	25.20	62.15
3	34	12	340	115.60	102.63
				Totale Kg =	433.10

NOTA BENE:

PER LA TABELLA MATERIALI SI RINVIA ALL'ALLEGATO HP3 0-P80CV02STRDI06

ANAS S.p.A.
Direzione Progettazione e Realizzazione Lavori

S.S. N. 9 "VIA EMILIA"
VARIANTE DI CASALPUSTERLENGO ED ELIMINAZIONE PASSAGGIO A LIVELLO SULLA S.P. EX S.S. N.234

PROGETTO ESECUTIVO

STUDIO CORONA — Ing. Renato Vaira (Ordine degli Ingg. di Torino e Provincia n° 4653 W)
ING. RENATO DEL PRETE — Ing. Renato Del Prete (Ordine degli Ingg. di Bari e provincia n° 5073)
DOTT. GEOL. DANILO GALLO — Dott. Geol. Danilo Gallo (Ordine dei Geologi della Regione Puglia n° 58)
IT Ingegneria del Territorio s.r.l. — Ing. Valerio Bajetti (Ordine degli Ingg. di Roma e provincia n° A-25211)
SETAC Srl Service & Engineering Trasporti Ambiente Costruzioni — Prof. Ing. Luigi Monterisi (Ordine degli Ingg. di Bari e provincia n° 1771)
EG Engineering & Graphics S.r.l. — Ing. Gabriele Inceocchi (Ordine degli Ingg. di Roma e provincia n° A-12102)
CONSORZIO UNING — GA&M. — Prof. Ing. Matteo Ranieri (Ordine degli Ingg. di Bari e provincia n° 1137)
ECOPLAN — Arch. Nicoletta Frattini (Ordine degli Arch. di Torino e provincia n° AvA43)
ARKE' INGEGNERIA s.r.l. — Ing. Gioacchino Angarano (Ordine degli Ingg. di Bari e provincia n° 5970)

INTEGRAZIONE PRESTAZIONI	PROGETTISTA
Ing. Renato Del Prete	Ing. Valerio Bajetti (I.T. S.r.l.)
PROGETTAZIONE STRADALE	**PROGETTAZIONE IDRAULICA**
Ing. Gaetano Ranieri (Ga&M S.r.l.)	Ing. Fabrizio Bajetti (I.T. S.r.l.)
PROGETTAZIONE OPERE D'ARTE MAGGIORI	**PROGETTAZIONE OPERE D'ARTE MINORI**
Ing. Renato Vaira (Studio Corona S.r.l.)	Ing. Nicola Ligas (I.T. S.r.l.)
COMPUTI	**CANTIERISTICA**
Ing. Valerio Bajetti (I.T. S.r.l.)	Ing. Gaetano Ranieri (Ga&M S.r.l.)
GEOLOGIA	**GEOTECNICA**
Dott. Danilo Gallo	Ing. Gianfranco Sodero (Studio Corona S.r.l.)
AMBIENTE	**SICUREZZA**
Dott. Emilio Macchi (ECOPLAN S.r.l.)	Ing. Gaetano Ranieri (Ga&M S.r.l.)

VISTO: IL RESPONSABILE DEL PROCEDIMENTO	IL RESPONSABILE DELLA INTEGRAZIONE DELLE PRESTAZIONI SPECIALISTICHE	PROGETTISTA	GEOLOGO	IL COORDINATORE DELLA SICUREZZA IN FASE DI PROGETTAZIONE
Dott. Ing. Fabrizio CARDONE	Ing. Renato DEL PRETE	Ing. Valerio BAJETTI	Dott. Danilo GALLO	Ing. Gaetano RANIERI

HP26

H - PROGETTO STRUTTURALE OPERE PRINCIPALI
CV02 - CAVALCAVIA ASSE 80
ARMATURA PALI SPALLE

CODICE PROGETTO			NOME FILE	REVISIONE	SCALA:
PROGETTO	LIV. PROG.	N. PROG.	HP26-P80CV02STRAR10_B.dwg		
COMI	E	1701	CODICE ELAB. P80CV02STRAR10	B	VARIE

REV.	DESCRIZIONE	DATA	REDATTO	VERIFICATO	APPROVATO
D					
C					
B	REVISIONE PER ISTRUTTORIA	LUGLIO 2018	ING. RENATO VAIRA	PROF. ING. LUIGI MONTERISI	ING. VALERIO BAJETTI
A	PRIMA EMISSIONE	NOVEMBRE 2017	ING. RENATO VAIRA	PROF. ING. LUIGI MONTERISI	ING. VALERIO BAJETTI