SEZIONE LONGITUDINALE A-A
SCALA 1:50

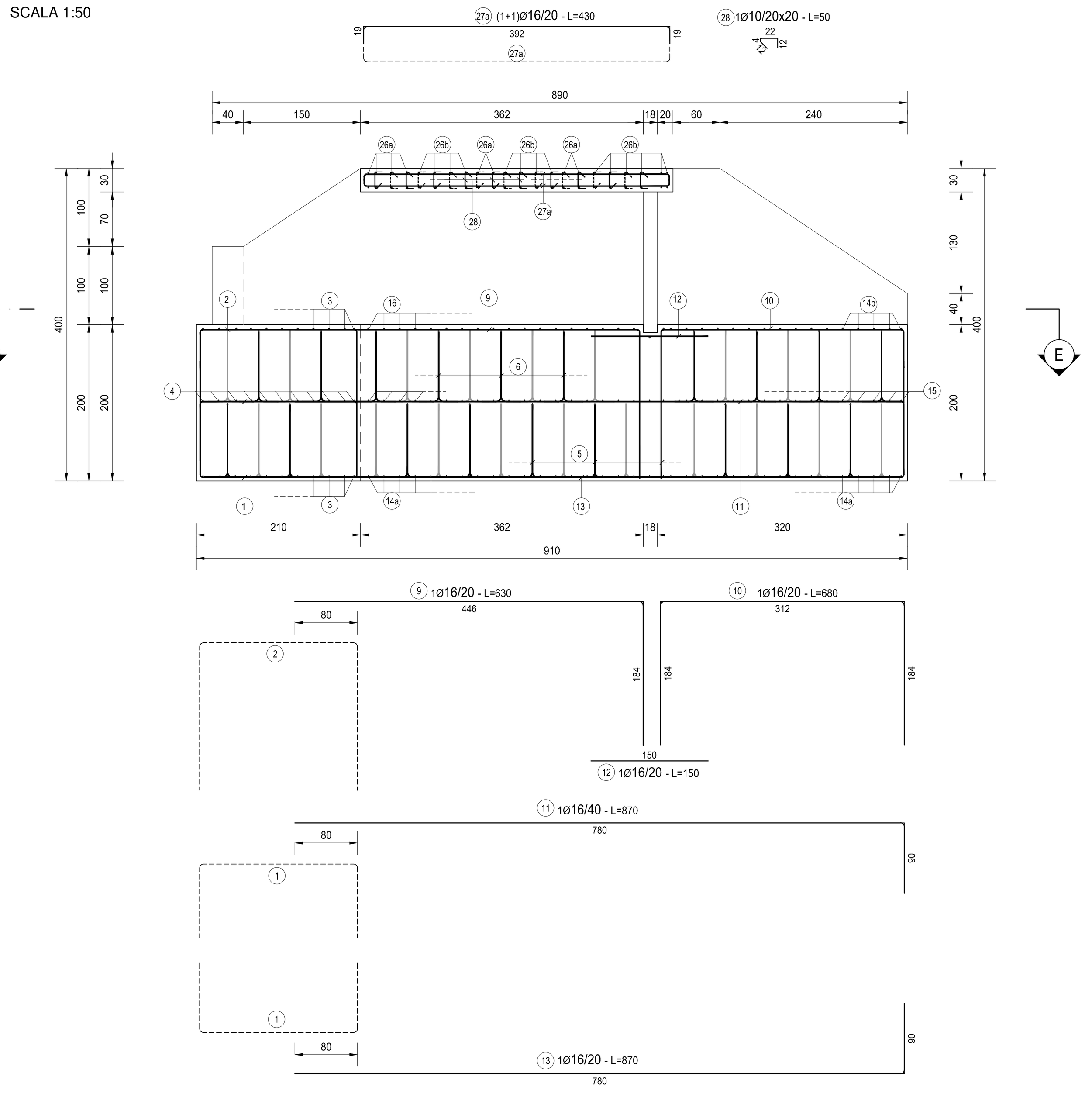

SEZIONE B-B
SCALA 1:50

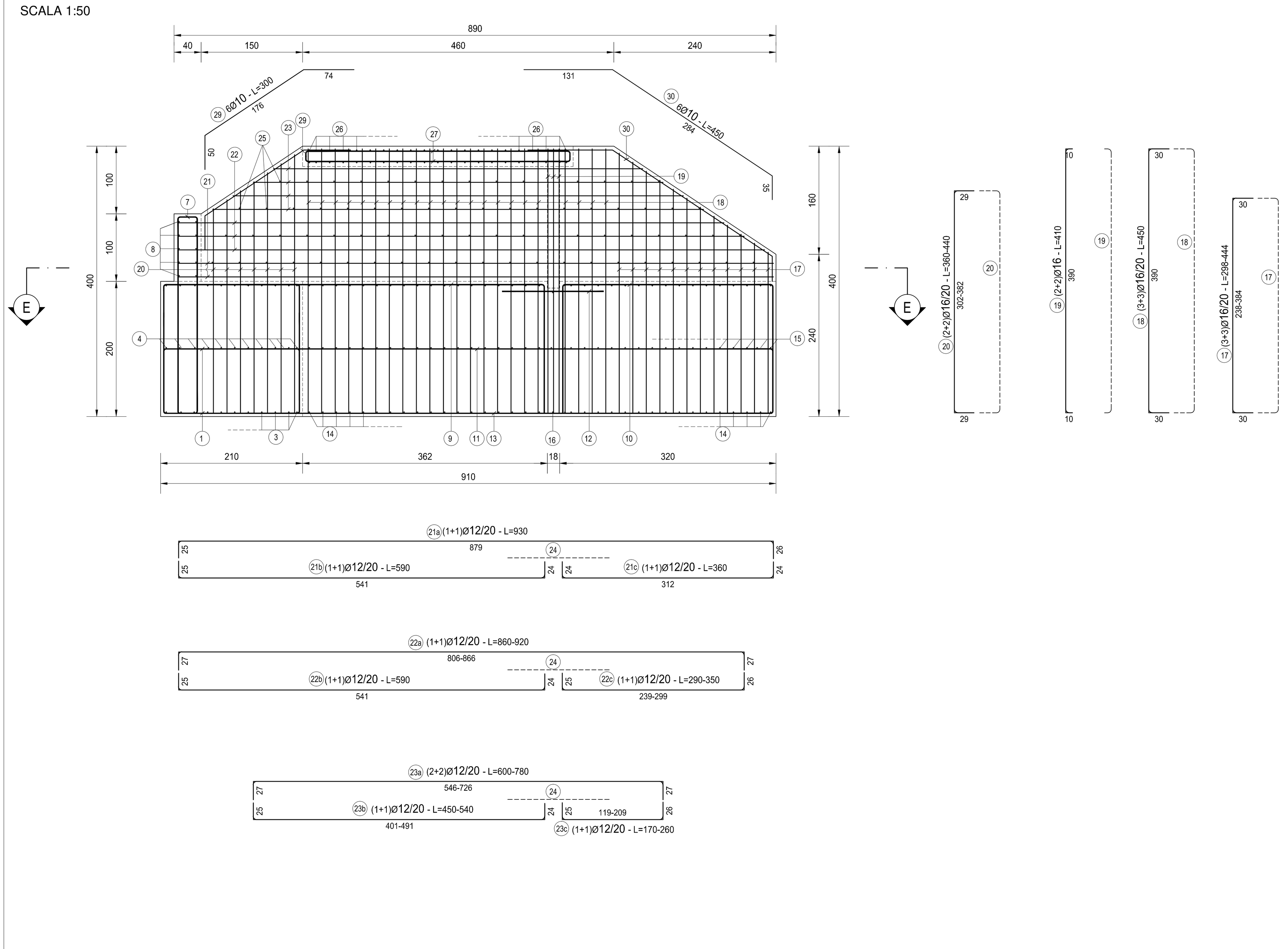

SEZIONE E-E
SCALA 1:50

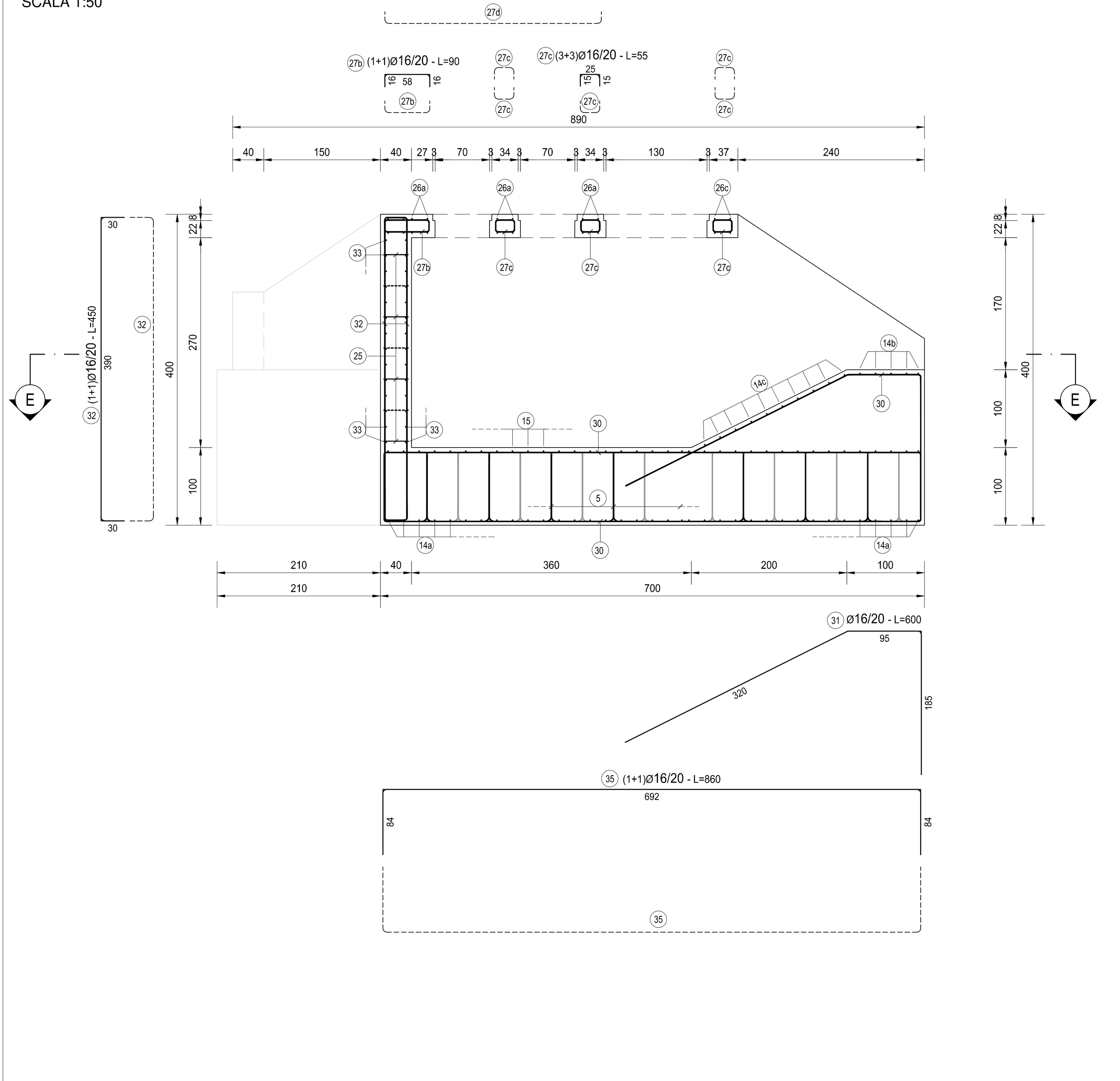

TABELLA FERRI - MANUFATTO VASCA DI LAMINAZIONE - TIPO 1													
TIPO	POS		NOTA	ϕ [mm]	PASSO [cm]	A [cm]	B [cm]	C [cm]	D [cm]	L. [cm]	N. Bar.	L.TOT [cm]	KG
B	1		1+1	16	20	94	202	94	-	390	102	39780	627,54
B	2		1	16	20	189	202	189	-	580	51	29580	466,64
A	3	a	1+1	16	20	180	720	-	-	900	22	19800	312,35
A	3	b	1+1	16	20	180	420	-	-	600	22	13200	208,23
B	4		1	16	20	94	1012	94	-	1200	11	13200	208,23
F	5		1	16	80x40	27	97	42		290	100	29000	457,49
F	6		1	16	80x40	30	89	42		280	160	44800	706,74
B	7		2+2	16	20	19	292	19	-	330	80	26400	416,47
B	8		2+2	16	20	19	292	19	-	330	20	6600	104,12
A	9		1	16	20	446	184	-	-	630	10	6300	99,38
B	10		1	16	20	184	312	184	-	680	10	6800	107,27
A	11		1	16	20	780	90	-	-	870	10	8700	137,25
C	12		1	16	20	150	-	-	-	150	10	1500	23,66
A	13		1	16	20	780	90	-	-	870	10	8700	137,25
B	14	a	1	16	20	89	552	89	-	730	35	25550	403,06
B	14	b	1	16	20	174	552	174	-	900	5	4500	70,99
A	14	c	1	16	20	500	140	-	-	640	10	6400	100,96
B	15		1	16	20	89	552	89	-	730	35	25550	403,06
B	16		1	16	20	179	192	179	-	550	31	17050	268,97
B	17		3+3	16	20	30	311	30	-	371	72	26712	421,39
B	18		3+3	16	20	30	390	30	-	450	134	60300	951,25
B	19		2+2	16	20	10	390	10	-	410	12	4920	77,61
B	20		2+2	16	20	29	342	29	-	400	28	11200	176,68
B	21	a	1+1	12	20	25	879	26	-	930	4	3720	33,01
B	21	b	1+1	12	20	25	541	24	-	590	4	2360	20,94
B	21	c	1+1	12	20	24	312	24	-	360	4	1440	12,78
B	22	a	1+1	12	20	27	836	27	-	890	6	5340	47,39
B	22	b	1+1	12	20	25	541	24	-	590	6	3540	31,41
B	22	c	1+1	12	20	25	269	26	-	320	6	1920	17,04
B	23	a	1+1	12	20	27	636	27	-	690	8	5520	48,98
B	23	b	1+1	12	20	25	446	24	-	495	8	3960	35,14
B	23	c	1+1	12	20	25	164	26	-	215	8	1720	15,26
C	24		1+1	12	20	150	-	-	-	150	18	2700	23,96
E	25		1	10	40x40	12	4	32	12	60	260	15600	96,13
B	26	a	1+1	16	20	15	510	15	-	540	14	7560	119,26
B	26	b	1+1	16	20	16	188	16	-	220	28	6160	97,18
B	26	c	1+1	16	20	16	138	16	-	170	16	2720	42,91
B	26	d	1+1	16	20	15	60	15	-	90	12	1080	17,04
B	27	a	1+1	16	20	19	392	19	-	430	20	8600	135,67
B	27	b	1+1	16	20	16	58	16	-	90	18	1620	25,56
B	27	c	3+3	16	20	15	25	15	-	55	54	2970	46,85
B	27	d	1+1	16	20	16	278	16	-	310	8	2480	39,12
B	27	e	1+1	16	20	15	450	15	-	480	8	3840	60,58
E	28		1	10	40x40	12	4	22	12	50	100	5000	30,81
B	29		1	10	-	50	176	74	-	300	6	1800	11,09
B	30		1	10	-	131	284	35	-	450	6	2700	16,64
B	31		1	16	20	320	95	185	-	600	18	10800	170,37
B	32		1+1	16	20	30	390	30	-	450	34	15300	241,36
B	33		1+1	16	20	25	370	25	-	420	38	15960	251,77
B	34		1+1	16	20	25	595	25	-	645	18	11610	183,15
B	35		1+1	16	20	84	692	84	-	860	36	30960	488,41
PESO TOTALE ARMATURA [kg]													9.246,42

TABELLA RIEPILOGATIVA ELEMENTI		
ELEMENTO	L.TOT [cm]	KG
FONDAZIONE	300410	4739,08
ELEVAZIONE	315112	4507,34
TOT (KG)		9246,42

TABELLA RIEPILOGATIVA DIAMETRI		
ϕ [mm]	L.TOT [cm]	KG
10	25100	154,67
12	32220	285,91
16	558202	8.805,84
TOT (KG)		9.246,42

TIPOLOGIA FERRI
SCALA 1:50

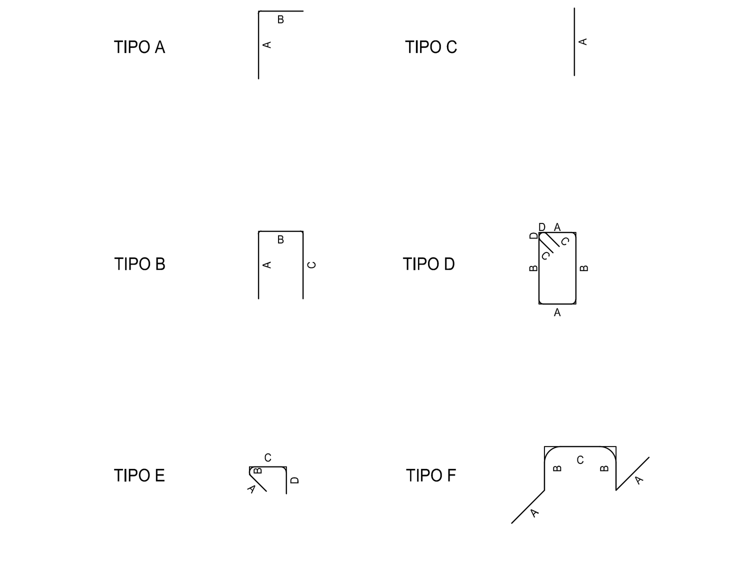

SEZIONE A-A
SCALA 1:50

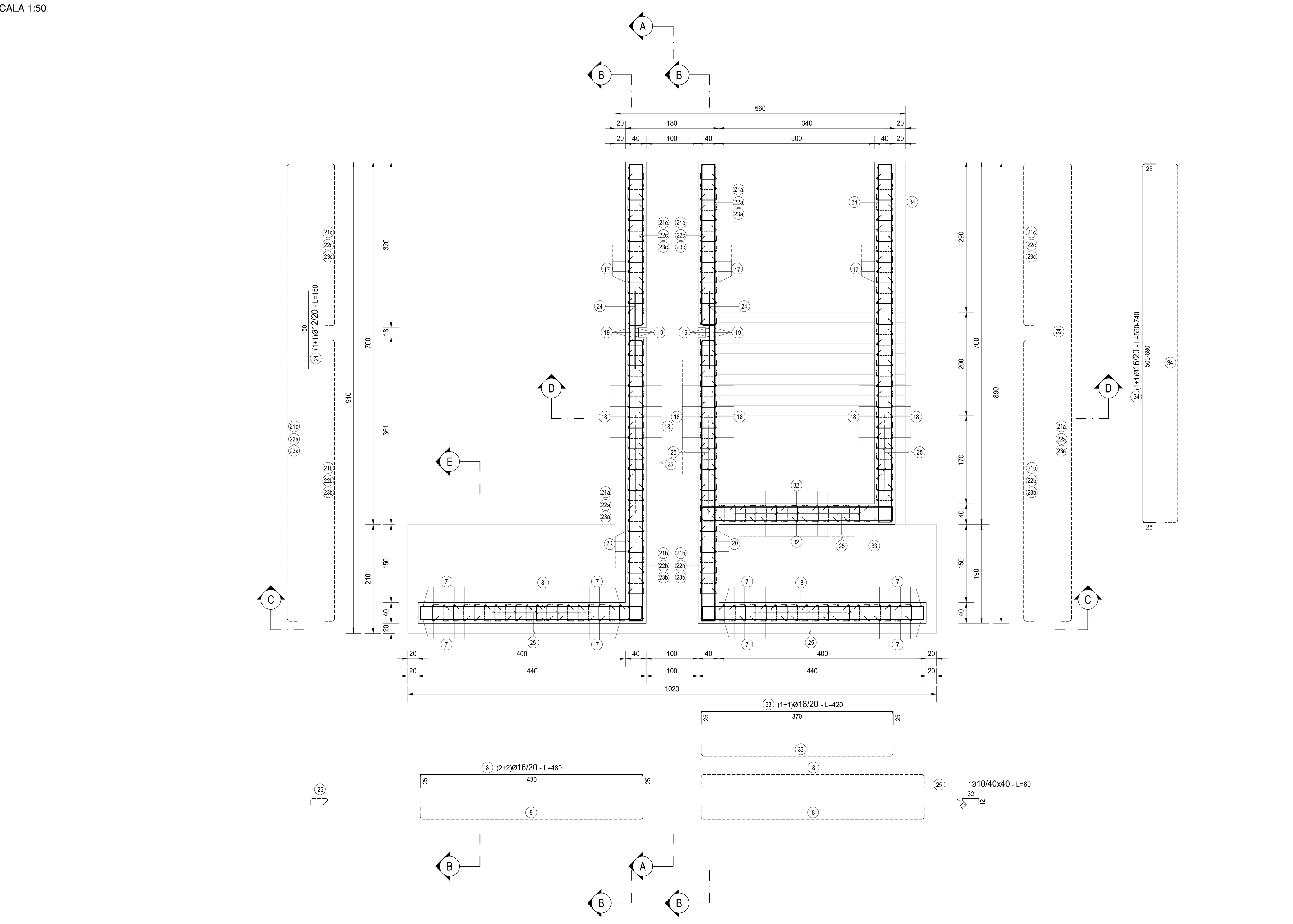

SEZIONE C-C
SCALA 1:50

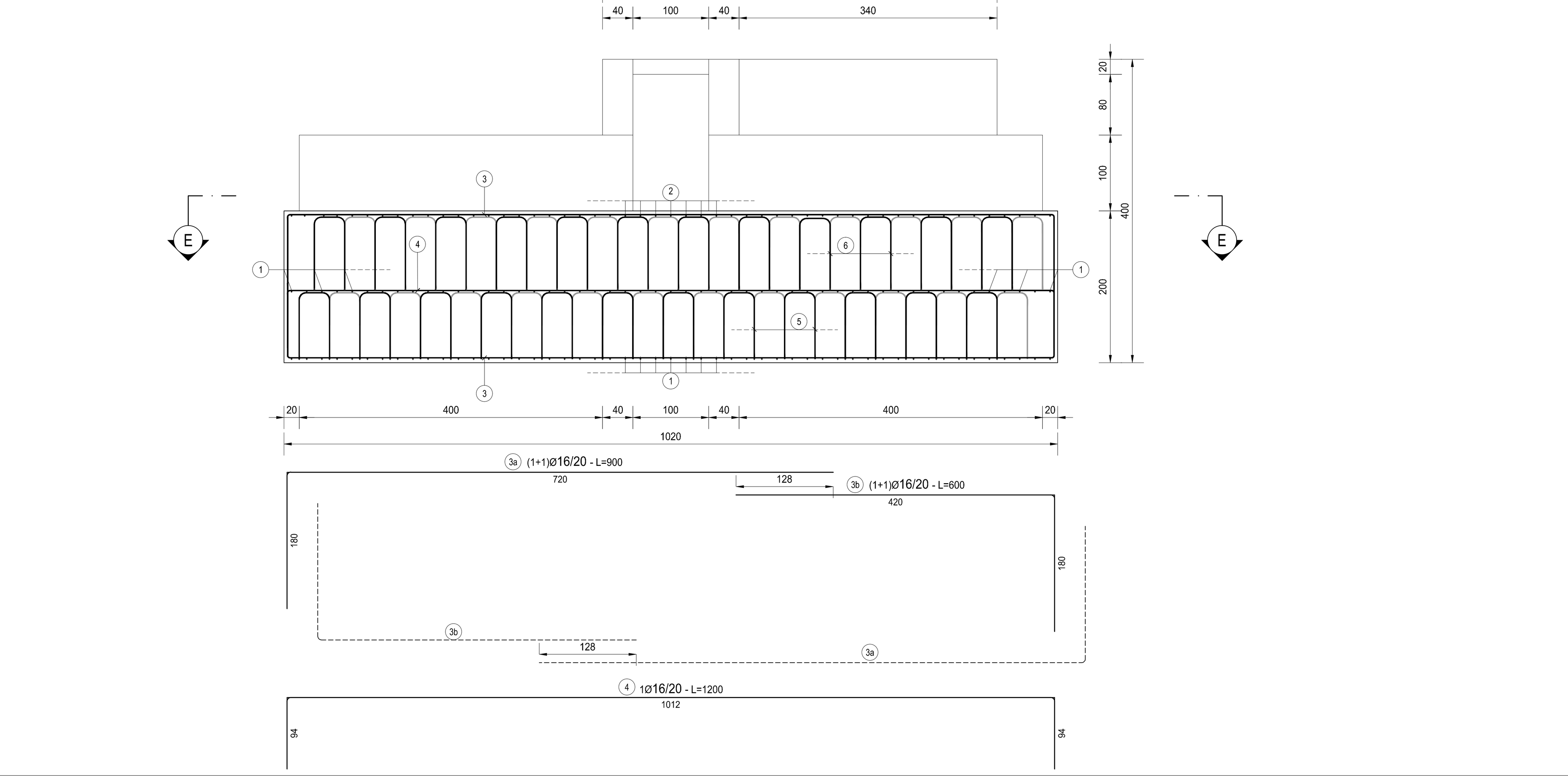

SEZIONE E-E
SCALA 1:50

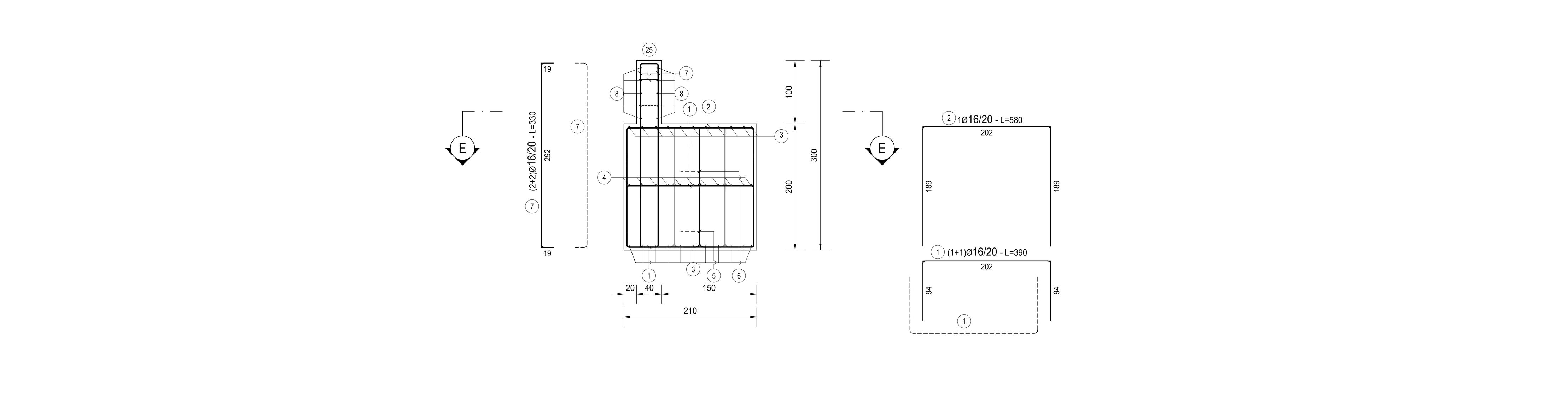

SEZIONE D-D
SCALA 1:50

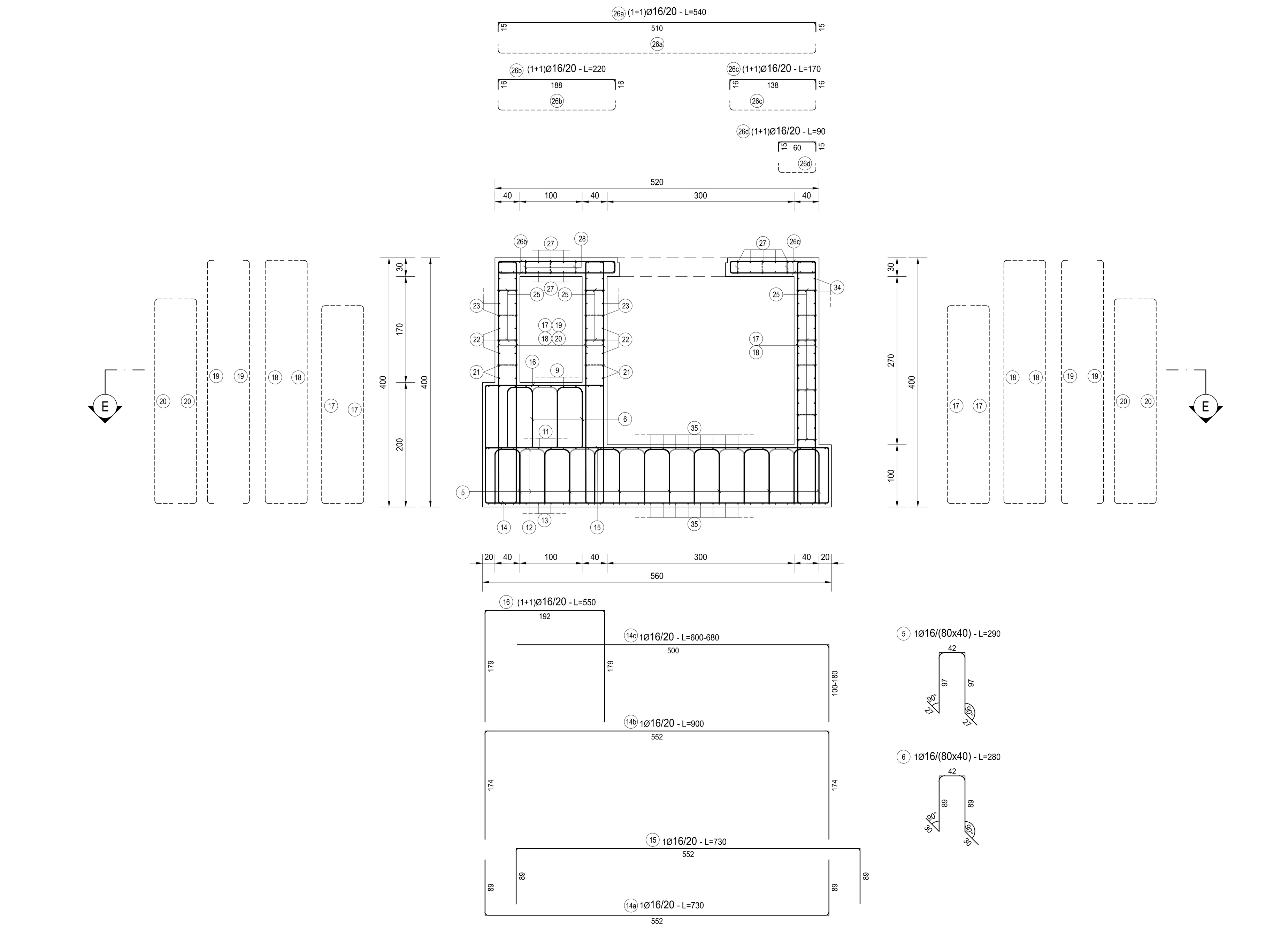

NOTA BENE:

PER LA TABELLA MATERIALI SI RINVIA ALL'ALLEGATO LA17-T00TM00STRSC01

ANAS S.p.A.
Direzione Progettazione e Realizzazione Lavori

S.S. N. 9 "VIA EMILIA"
VARIANTE DI CASALPUSTERLENGO ED ELIMINAZIONE PASSAGGIO A LIVELLO SULLA S.P. EX S.S. N.234

PROGETTO ESECUTIVO

STUDIO CORONA – Ing. Renato Vaira (Ordine degli Ingg. di Torino e Provincia n° 4663 W)
ING. RENATO DEL PRETE – Ing. Renato Del Prete, Ordine degli Ingg. di Bari e provincia n° 5073
DOTT. GEOL. DANILO GALLO – Dott. Geol. Danilo Gallo, Ordine dei Geologi della Regione Puglia n° 588
I.T. Ingegneria del Territorio s.r.l. – Ing. Valerio Bajetti, Ordine degli Ingg. di Roma e provincia n° A-26211
SETAC Srl Servizi & Engineering Trasporti Ambiente Costruzioni – Prof. Ing. Luigi Monterisi, Ordine degli Ingg. di Bari e provincia n° 1771
E&G Engineering & Graphics S.r.l. – Ing. Gabriele Incecchi, Ordine degli Ingg. di Roma e provincia n° A-12102
CONSORZIO UNING – SOCIETÀ DESIGNATA: GA&M – Prof. Ing. Matteo Ranieri, Ordine degli Ingg. di Bari e provincia n° 1137
ECOPLAN – Arch. Nicoletta Frattini, Ordine degli Arch. di Torino e provincia n° A-8433
ARKE' INGEGNERIA s.r.l. – Ing. Gioacchino Angarano, Ordine degli Ingg. di Bari e provincia n° 5970

INTEGRAZIONE PRESTAZIONI	PROGETTISTA
Ing. Renato Del Prete	Ing. Valerio Bajetti (I.T. S.r.l.)
PROGETTAZIONE STRADALE	PROGETTAZIONE IDRAULICA
Ing. Gaetano Ranieri (Ga&M S.r.l.)	Ing. Fabrizio Bajetti (I.T. S.r.l.)
PROGETTAZIONE OPERE D'ARTE MAGGIORI	PROGETTAZIONE OPERE D'ARTE MINORI
Ing. Renato Vaira (Studio Corona S.r.l.)	Ing. Nicola Ligas (I.T. S.r.l.)
COMPUTI	CANTIERISTICA
Ing. Valerio Bajetti (I.T. S.r.l.)	Ing. Gaetano Ranieri (Ga&M S.r.l.)
GEOLOGIA	GEOTECNICA
Dott. Danilo Gallo	Ing. Gianfranco Sodero (Studio Corona S.r.l.)
AMBIENTE	SICUREZZA
Dott. Emilio Macchi (ECOPLAN S.r.l.)	Ing. Gaetano Ranieri (Ga&M S.r.l.)

VISTO: IL RESPONSABILE DEL PROCEDIMENTO	IL RESPONSABILE DELLA INTEGRAZIONE DELLE PRESTAZIONI SPECIALISTICHE	PROGETTISTA	GEOLOGO	IL COORDINATORE DELLA SICUREZZA IN FASE DI PROGETTAZIONE
Dott. Ing. Fabrizio CARDONE	Ing. Renato DEL PRETE	Ing. Valerio BAJETTI	Dott. Danilo GALLO	Ing. Gaetano RANIERI

LA14

L - PROGETTO STRUTTURALE
TOMBINATURE IDRAULICHE
LA - ELABORATI GENERALI TOMBINATURE
ARMATURA MANUFATTO VASCA DI LAMINAZIONE - TIPO 1

CODICE PROGETTO			NOME FILE	REVISIONE	SCALA:
PROGETTO	LIV. PROG.	N. PROG.	LA14-T00TM00STRAR01_A.dwg		
COMI	E	1701	CODICE ELAB. T00TM00STRAR01	A	1:50

REV.	DESCRIZIONE	DATA	REDATTO	VERIFICATO	APPROVATO
D					
C					
B					
A	EMISSIONE	GIUGNO 2018	ING. GIUSEPPE CRISÀ	PROF. ING. LUIGI MONTERISI	ING. VALERIO BAJETTI