SCHEMA APPOGGI E GIUNTI DI DILATAZIONE
CARREGGIATA SX

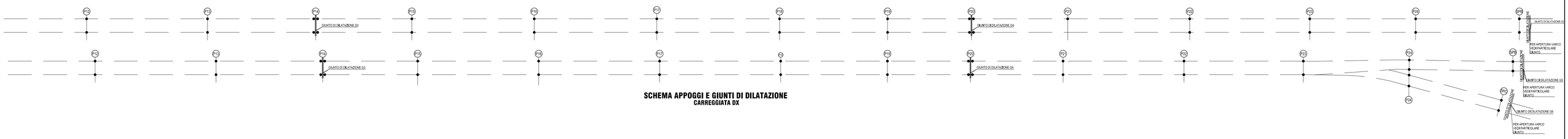

SCHEMA APPOGGI E GIUNTI DI DILATAZIONE
CARREGGIATA DX

PARTICOLARE POSIZIONAMENTO GIUNTO DI DILATAZIONE

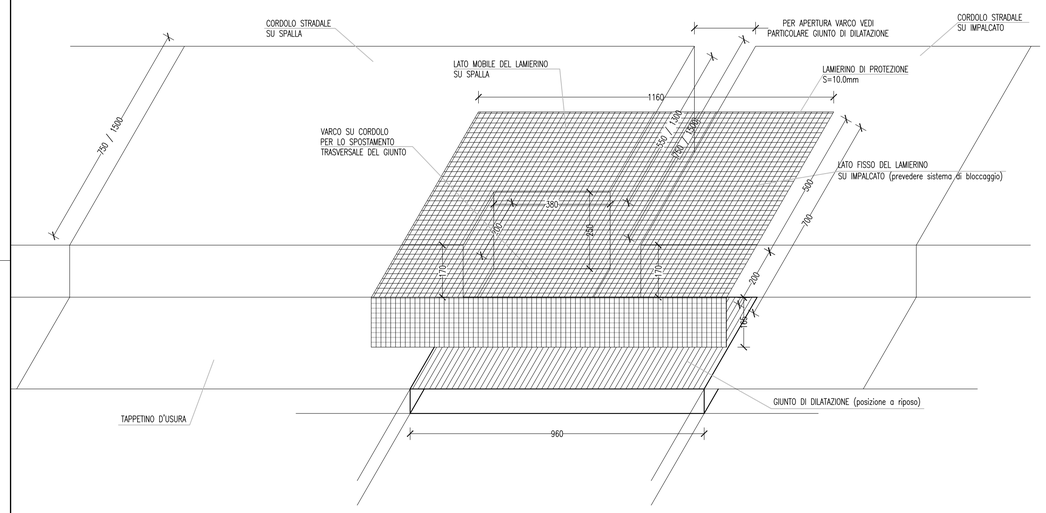

PARTICOLARE GIUNTO DI DILATAZIONE

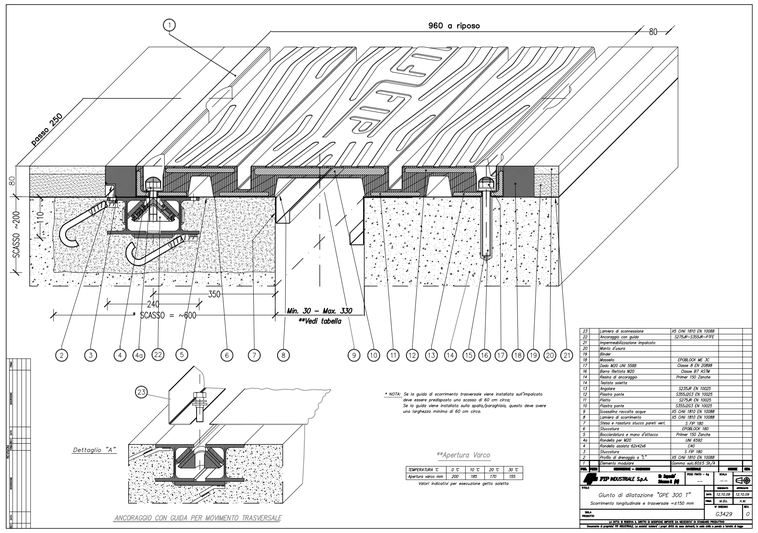

	ISOLATORE ELASTOMERICO
V=12130 KN	(MASSIMO CARICO VERTICALE IN CONDIZIONE SISMICA)
Fzd=21220 KN	(MASSIMO CARICO VERTICALE ALLO SLU STATICO)
Ke=5.30 KN/mm	(RIGIDEZZA ORIZZONTALE EQUIVALENTE)
Kv=3546 KN/mm	(RIGIDEZZA VERTICALE)

PARTICOLARE APPOGGIO

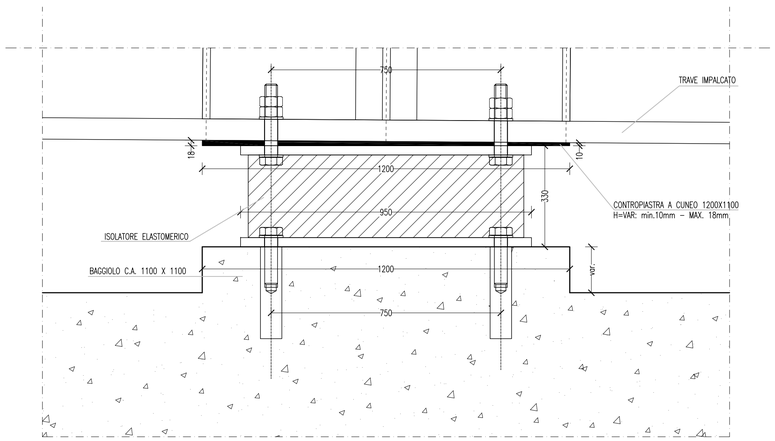

PARTICOLARE ISOLATORE ELASTOMERICO

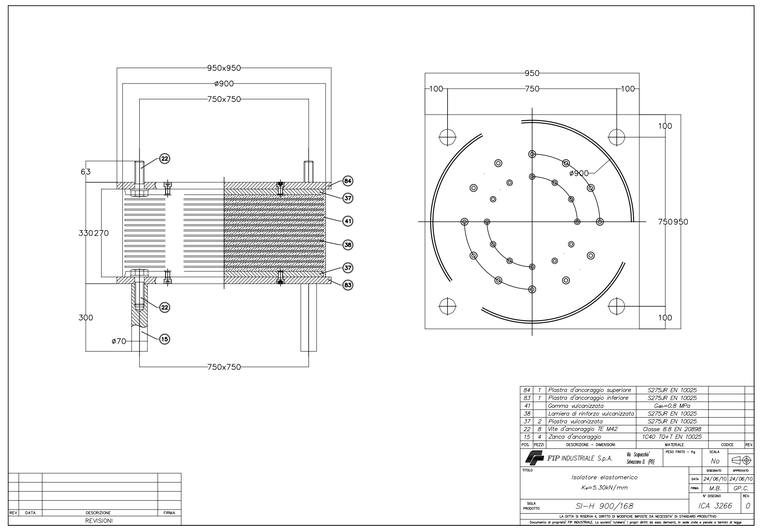

ANAS S.p.A.
DIREZIONE CENTRALE PROGRAMMAZIONE PROGETTAZIONE

PA 12/09
CORRIDOIO PLURIMODALE TIRRENICO - NORD EUROPA
ITINERARIO AGRIGENTO - CALTANISSETTA - A19
S.S. N° 640 "DI PORTO EMPEDOCLE"
AMMODERNAMENTO E ADEGUAMENTO ALLA CAT. B DEL D.M. 5.11.2001
Dal km 44+000 allo svincolo con l'A19

PROGETTO ESECUTIVO

Contraente Generale: Empedocle s.c.p.a.

OPERE D'ARTE MAGGIORI
VIADOTTI
Viadotto Salso
Schema di vincolo, appoggi, giunti e dispositivi sismici - Tav. 2/2

Codice Unico Progetto (CUP) : F91B09000070001
Codice Elaborato:
PA12_09 - E 1 5 8 V I 2 1 5 V I 1 5 E B 8 2 3 7 A
Scala: VARIE

REV.	DATA	DESCRIZIONE	REDATTO	VERIFICATO	APPROVATO	AUTORIZZATO
F						
E						
D						
C						
B						
A	Aprile 2011	EMISSIONE	T. FASOLO	F. NIGRELLI	M. LITI	P. PAGLINI

Responsabile del procedimento: Ing. MAURIZIO ARAMINI

Il Progettista: Dott. Ing. GIAN LUCA MENCHINI – ORDINE DEGLI INGEGNERI DI FIRENZE N° 4533

Il Consulente Specialista: 3TI ITALIA S.p.A. – DIRETTORE TECNICO Ing. Stefano Luca Possati – Ordine degli Ingegneri Provincia di Roma n. 20809

Il Geologo: Dott. Geol. D'ANGELO MAURIZIO N. 1607 – ORDINE REGIONALE DEI GEOLOGI DI SICILIA

Il Coordinatore per la sicurezza in fase di progetto: Dott. Ing. ALESSANDRO SALVATORE GERMANÀ – ORDINE INGEGNERI ROMA N° 14853

Il Direttore dei lavori: Dott. Ing. PEPPINO MARASCIULO – ORDINE INGEGNERI ROMA N° 14447