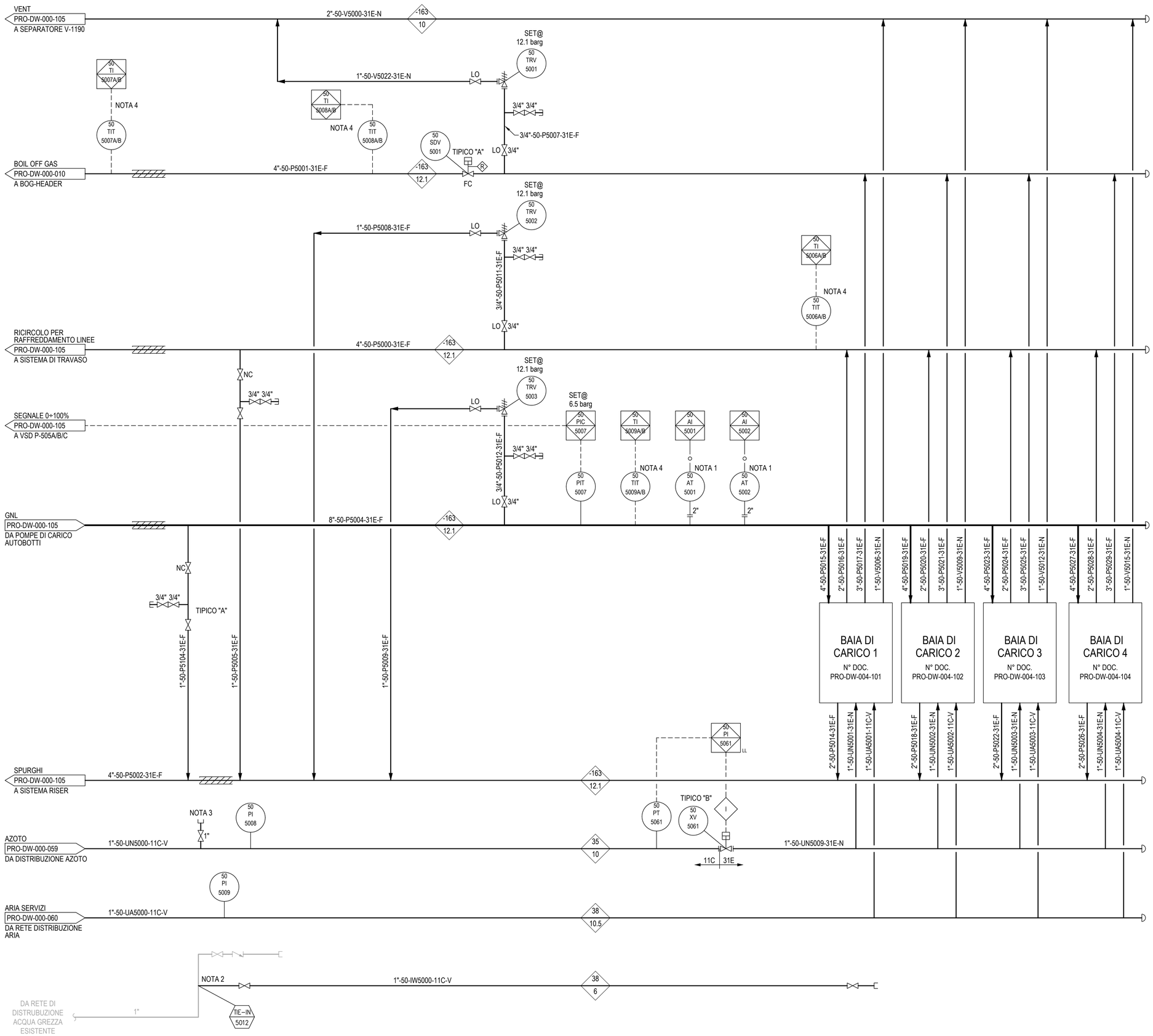

DOCUMENTI DI RIFERIMENTO	N°
-	-
-	-
-	-
-	-

NOTE:

1. GASCROMATOGRAFO.
2. TIE-IN IN PROSSIMITA' DELLA STAZIONE SERVIZI IN PIATTAFORMA 9 m DEL SERBATOIO S2.
3. ATTACCO PER MANICHETTA IN ZONA POMPE.
4. MONITORAGGIO DELLA TEMPERATURA CON SENSORI DI PELLE INSTALLATI NELLA PARTE SUPERIORE E INFERIORE DEL TUBO.

LEGENDA:

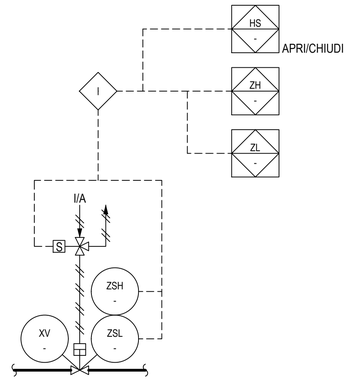

TIPICO "A"

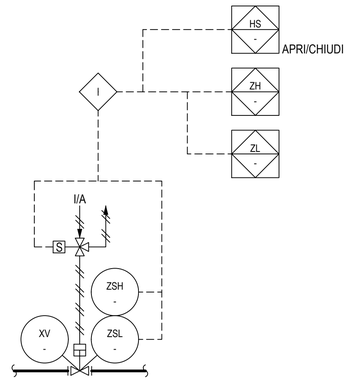

TIPICO "B"

REV	DATA	DESCRIZIONE	ENR PREP.	ENR CONTR.	ENR APP.
00	16-04-2021	EMISSIONE PER PERMESSI	GARBULLI	ROVELLI	PIROZZI

Ingegneria: Enereco

Committente: snam GNL ITALIA

Progetto:

INTEGRAZIONE E ACCORPAMENTO TRUCK LOADING
E RIFACIMENTO PONTILE SECONDARIO

Commessa n°: P21IT04083

Titolo documento:

P&ID
INTERCONNESSIONE TRUCK LOADING

N° doc. ingegneria: P21IT04083-PRO-DW-000-001

N° doc. Committente: -

Scala: NTS | Foglio: 1 di 1 | Formato: A1 (841 x 594)

CTB: MONOCHROME.CTB

FILE NAME: P21IT04083-PRO-DW-000-001_00.DWG

LAST SAVED BY: GENNARO PIROZZI ON: 22/04/2021 10:07 PLOTTED: 22/04/2021 LOCATION: N:\JOBS\21\T04\P21IT04083\PRO\DW\ALLEGATO 10_P21IT04083-PRO-DW-000-001 SCHEMA INTERCONNESSIONE\00\P21IT04083-PRO-DW-000-001_00.DWG