SEZIONE B-B
Scala 1:100

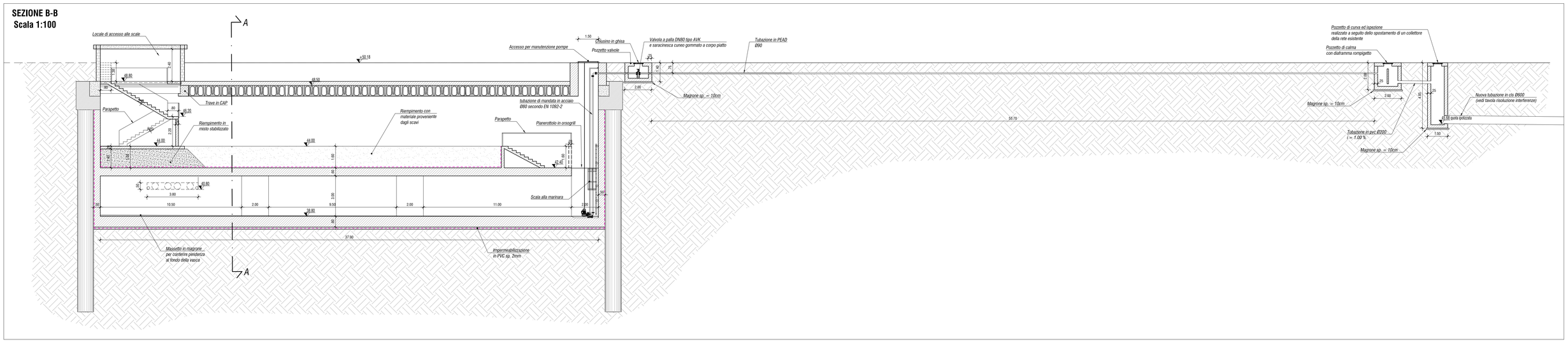

DETTAGLIO VASCA RACCOLTA ACQUE
Scala 1:100

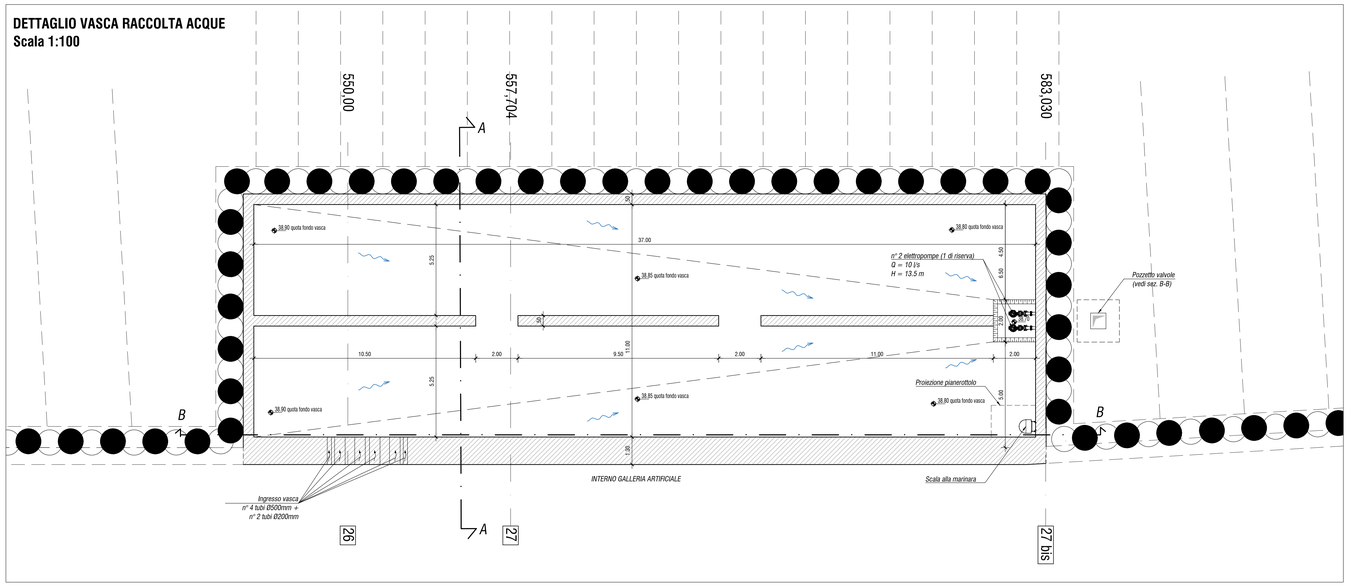

PARTICOLARE POMPA
Scala 1:20

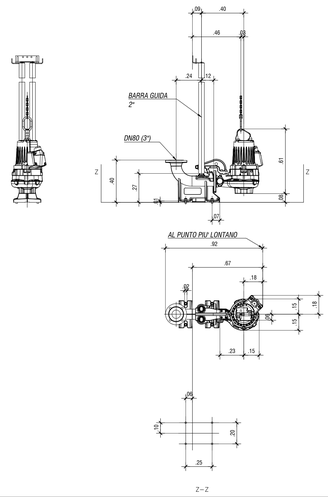

SEZIONE A-A
Scala 1:100

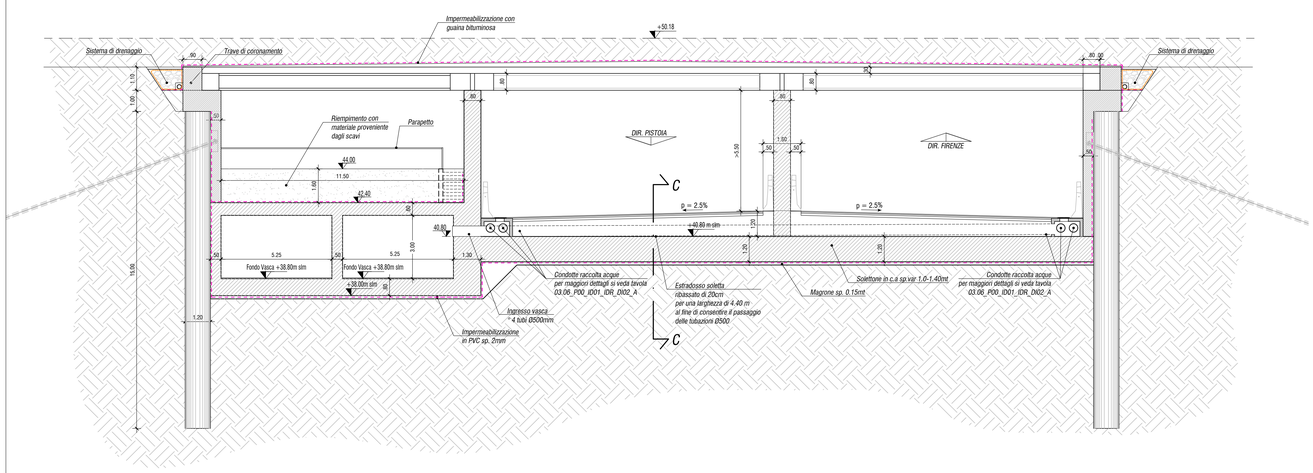

SEZ C-C
RINFIANCO TUBAZIONI DI ATTRAVERSAMENTO
Scala 1:50

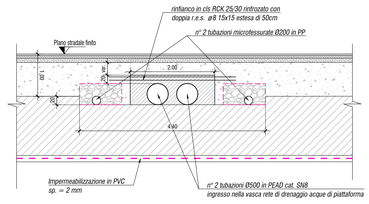

anas GRUPPO FS ITALIANE — Direzione Progettazione e Realizzazione Lavori

Asse stradale di collegamento tra gli svincoli di Prato Est e Prato Ovest – "Declassata di Prato" Raddoppio di Viale Leonardo da Vinci nel tratto compreso tra Via Marx e Via Nenni mediante la realizzazione di un sottopasso

PROGETTO DEFINITIVO
COD. FI463

PROGETTAZIONE: RAGGRUPPAMENTO TEMPORANEO PROGETTISTI

MANDATARIA: PROGEMISA

MANDANTI: POLITECNICA INGEGNERIA ED AMBIENTE — MATILDI-PARTNERS

IL RESPONSABILE DELL'INTEGRAZIONE DELLE PRESTAZIONI SPECIALISTICHE:
Ing. Andrea Rienso – TECHNITAL
Ordine Ingegneri Provincia di Verona n. 4241/3

IL GEOLOGO:
Geol. Pietro Accolti Gil – POLITECNICA
Ordine Geologi Regione Toscana n° 728

IL COORDINATORE PER LA SICUREZZA IN FASE DI PROGETTAZIONE:
Ing. Marcello Mancone – POLITECNICA
ordine Ingegneri Provincia di Firenze n.5721

VISTO: IL RESP. DEL PROCEDIMENTO:
Ing. Raffaele Franco Carso

PROTOCOLLO: DATA:

IL PROGETTISTA:

GRUPPO DI PROGETTAZIONE:
COORDINAMENTO PROGETTAZIONE, PROGETTAZIONE STRADALE, GEOTECNICA ED OPERE IN SOTTERRANEO:
Ing. Marcello Mancone – POLITECNICA
ordine Ingegneri Provincia di Firenze n.5723

STUDIO DI IMPATTO AMBIENTALE:
Arch. Paolo Gabrielli – POLITECNICA
ordine Architetti Provincia di Bologna n. 2921

CANTIERIZZAZIONE E FASI ESECUTIVE:
Ing. Alessio Gori – POLITECNICA
ordine Ingegneri Provincia di Firenze n.5969

IDROLOGIA ED IDRAULICA:
Ing. Alessandro Cecchelli – POLITECNICA
ordine Ingegneri Provincia di Grosseto n.760

COLLABORATORI DI PROGETTO:
Ing. Massimo Palermo – POLITECNICA
Arch. Valentina Iaia – POLITECNICA
Geom. Franco Mariotti – POLITECNICA
Geom. Angelo Panifferi – POLITECNICA

03 – IDROLOGIA E IDRAULICA
Idraulica di piattaforma e delle aree esterne
Particolari vasca di raccolta e impianto di sollevamento

CODICE PROGETTO	NOME FILE	PROGR. ELAB.	REV.	SCALA:
PROGETTO D P F I 1 0 — LIV. PROG. D — N. PROG. 1 9 0 1	03.05_P00_ID01_IDR_DI01_B	03.05	B	VARIE
	CODICE ELAB. P 0 0 I D 0 1 I D R D I 0 1			

REV.	DESCRIZIONE	DATA	SOCIETA'	REDATTO	VERIFICATO	APPROVATO
D						
C						
B	REVISIONE	03/2020	POLITECNICA	G.MELOSI	A.GESCHELLI	A.RENSI
A	EMISSIONE	12/2019	POLITECNICA	G.MELOSI	A.GESCHELLI	A.RENSI