PIANTA FONDAZIONE
(SCALA 1:25)

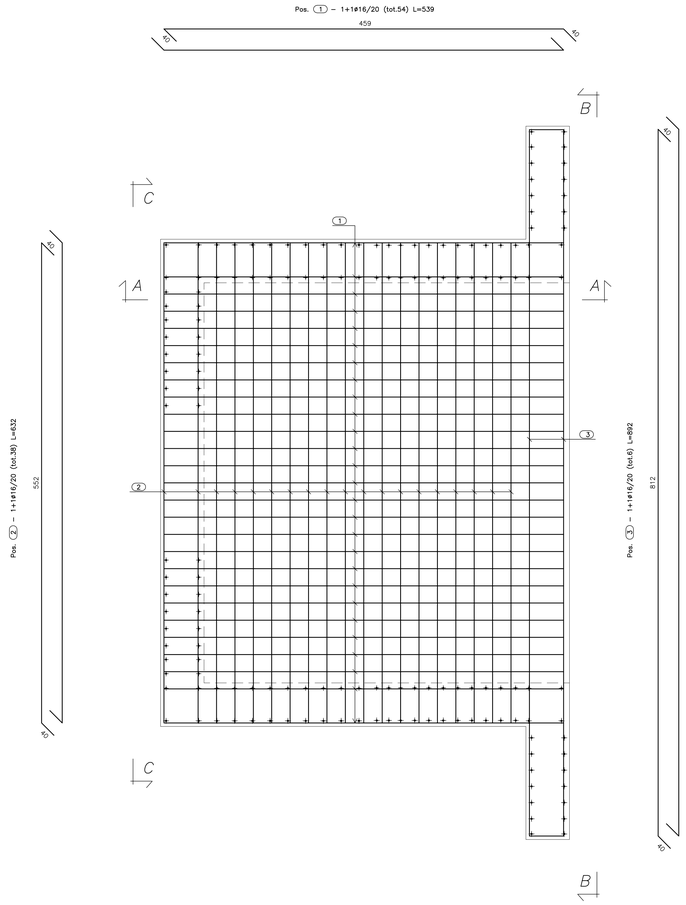

PIANTA SPICCATO
(SCALA 1:25)

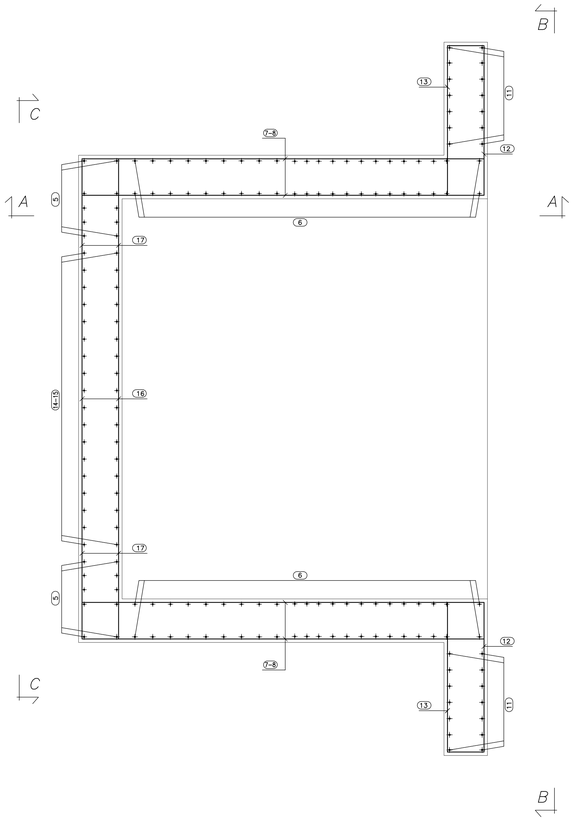

SEZ. A–A
(SCALA 1:25)

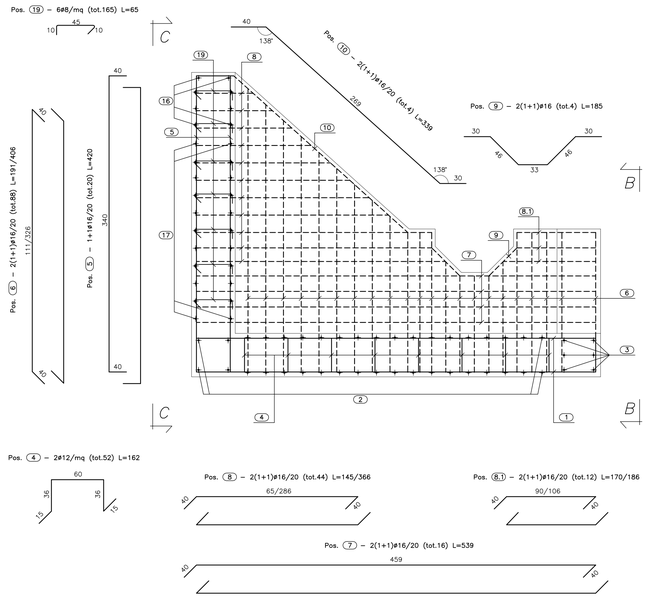

VISTA. C–C
(SCALA 1:25)

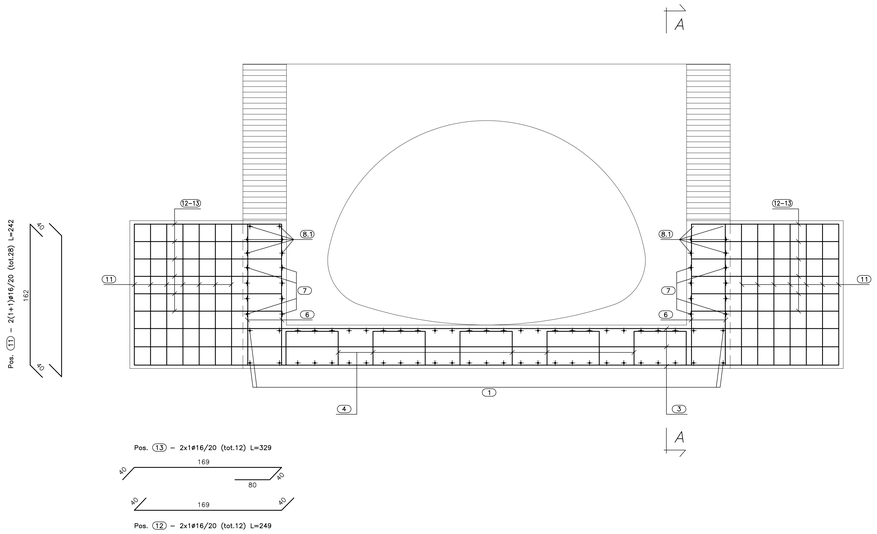

VISTA. C–C
(SCALA 1:25)

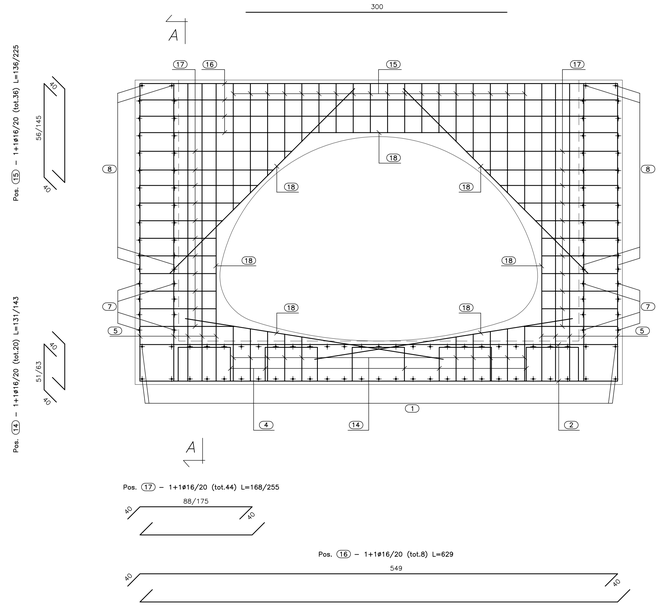

CALCESTRUZZO (UNI EN 206–1):
MAGRONI:
- *CLASSE DI RESISTENZA C12/15*

STRUTTURE DI FONDAZIONE/ELEVAZIONE:
- *CLASSE DI RESISTENZA C28/35 (UNI 9858)*
- *CLASSE DI ESPOSIZIONE XA1 (UNI EN 206–1)*
- *CLASSE DI CONSISTENZA S4 (UNI 9418)*
- *COPRIFERRO 40mm*

DIAMETRO MAX DEGLI AGGREGATI 32 mm

ACCIAIO PER C.A.:

- *Fe B 44 K Controllato in stabilimento saldabile*

ACCIAIO PER TUBI ARMCO:

- *TIPOLOGIA Fe 360 B*
- *BULLONI Classe 8.8*
- *ZINCATURA applicata a caldo con incidenza non inferiore a 305 g/mq per faccia*

ANAS S.p.A.
DIREZIONE CENTRALE PROGRAMMAZIONE PROGETTAZIONE

PA 12/09
CORRIDOIO PLURIMODALE TIRRENICO - NORD EUROPA
ITINERARIO AGRIGENTO - CALTANISSETTA - A19
S.S. N° 640 "DI PORTO EMPEDOCLE"
AMMODERNAMENTO E ADEGUAMENTO ALLA CAT. B DEL D.M. 5.11.2001
Dal km 44+000 allo svincolo con l'A19

PROGETTO ESECUTIVO

Contraente Generale: Empedocle 2 s.c.p.a.

OPERE IDRAULICHE
Tombini ARMCO - Asse Principale

Tombino T02 - 3.55x2.25 al km 0+680.56 - Armatura Sbocco

Codice Unico Progetto (CUP) : F91B09000070001

Codice Elaborato:

PA12_09 - E	2	0	9	T	O	2	0	2	T	C	0	2	H	B	Z	0	1	0	A	Scala: 1:25

REV.	DATA	DESCRIZIONE	REDATTO	VERIFICATO	APPROVATO	AUTORIZZATO
F						
E						
D						
C						
B						
A	Aprile 2011	EMISSIONE	A. SALVAGO	A. TURSO	M. LITI	P. PAGLINI

Responsabile del procedimento: Ing. MAURIZIO LITI

Il Progettista: Dott. Ing. GIAN LUCA MENCHINI – ORDINE DEGLI INGEGNERI DI FIRENZE N° 4333

Il Consulente: ORDINE INGEGNERI PROVINCIA PALERMO – Dott. Ing. ADRIANO TURSO – n° 1400 – Dott. Ing. ANTONINO SALVAGO – n° 1400

ORDINE REGIONALE DEI GEOLOGI DI SICILIA – Dott. Geol. D'ANGELO MAURIZIO – N. 160

Il Coordinatore per la sicurezza in fase di progetto: Dott. Ing. ALESSANDRO SALVATO – ORDINE INGEGNERI PALERMO – N° 14853

Il Direttore dei lavori: Dott. Ing. PEPPINO MARCOGIO – ORDINE INGEGNERI ROMA – N° 14447