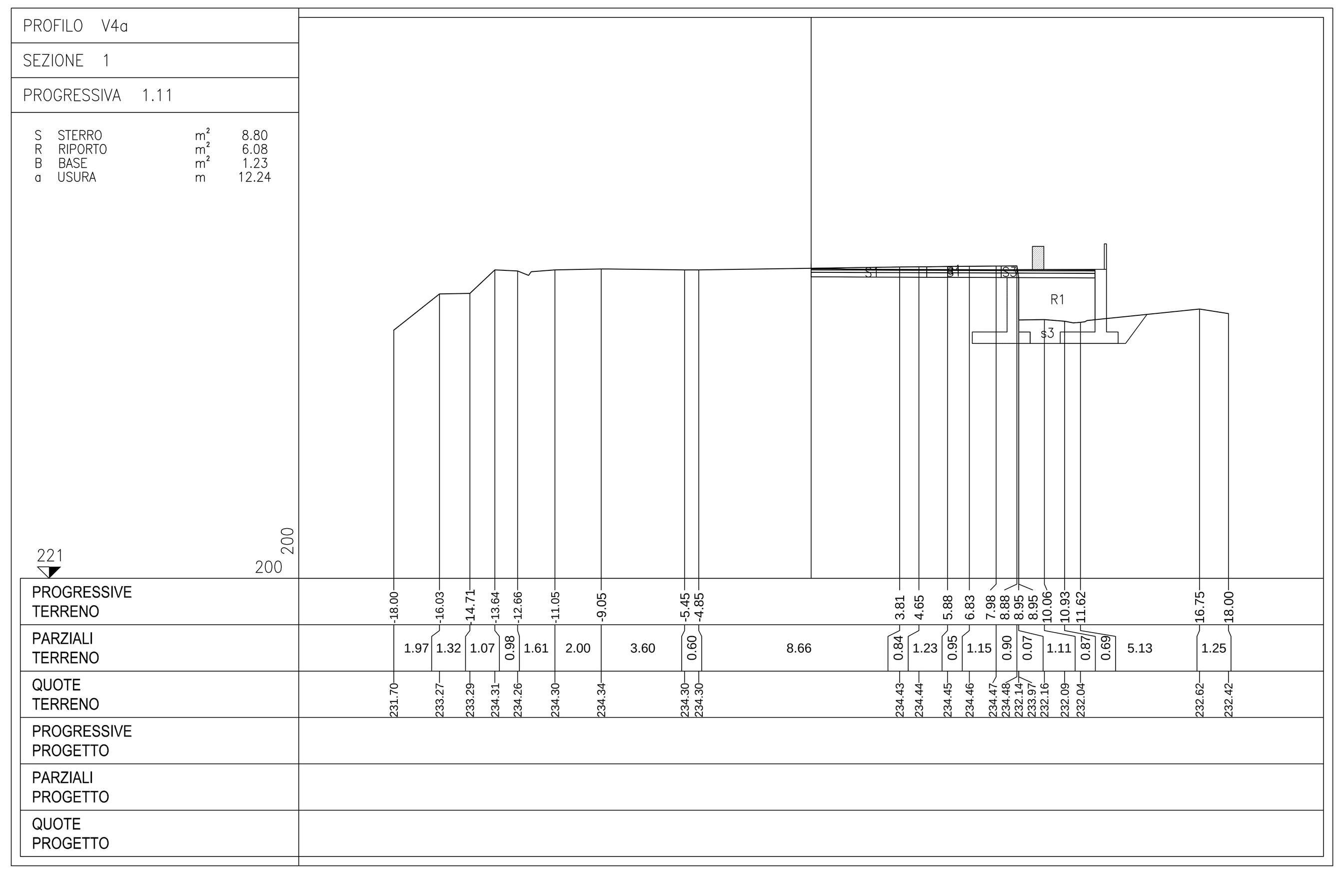

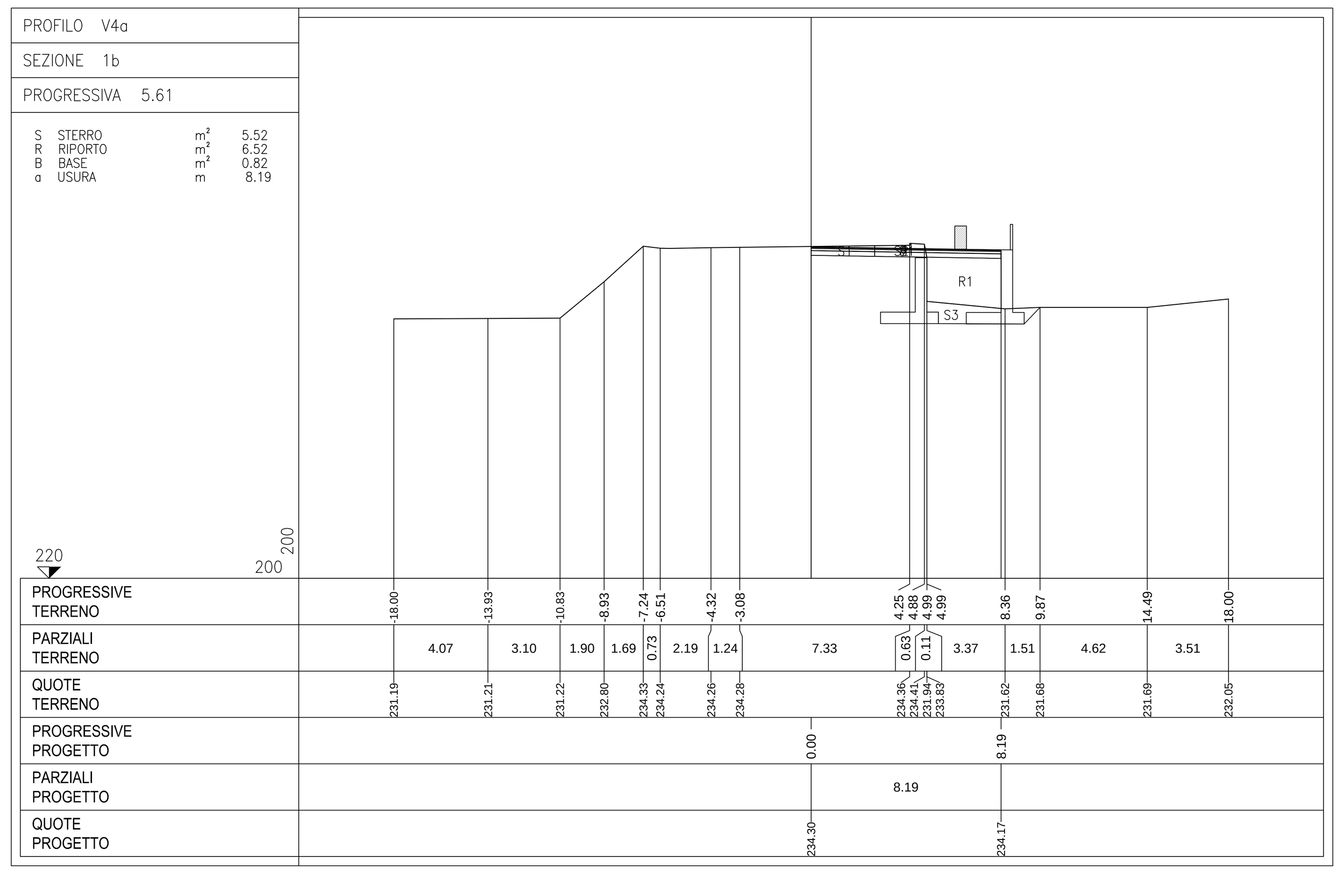

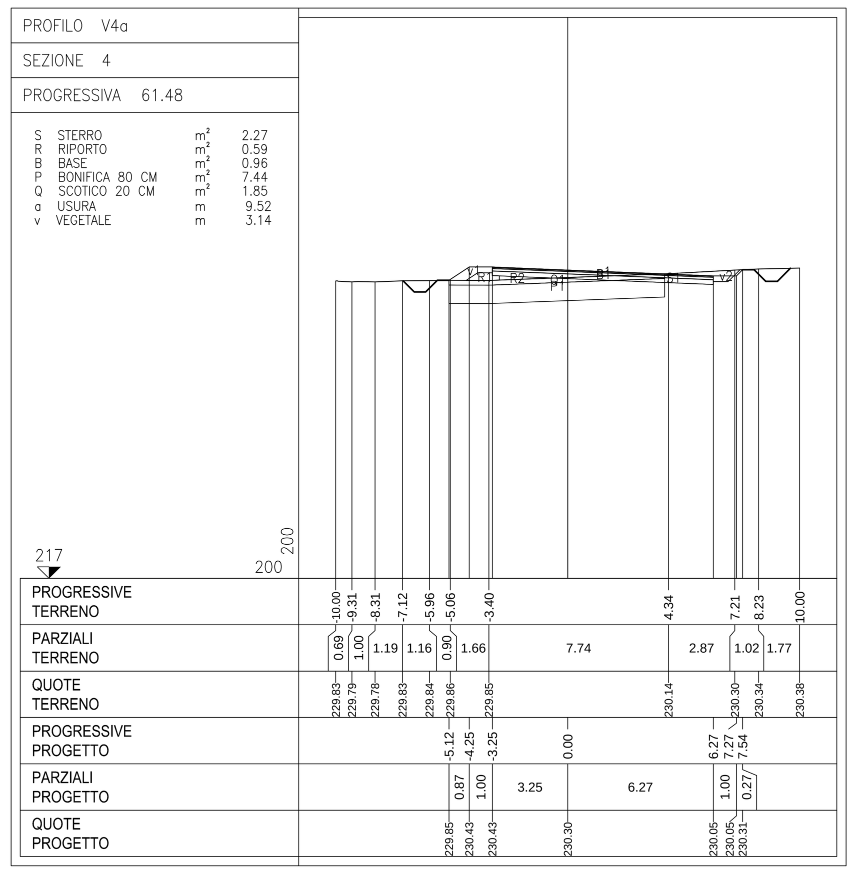

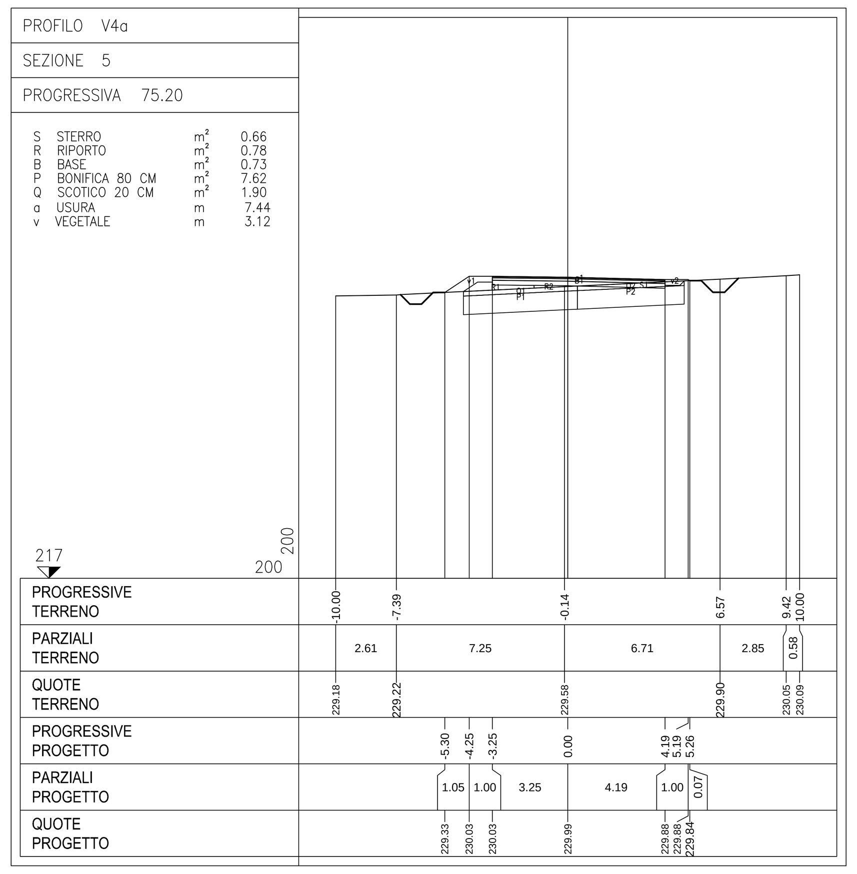

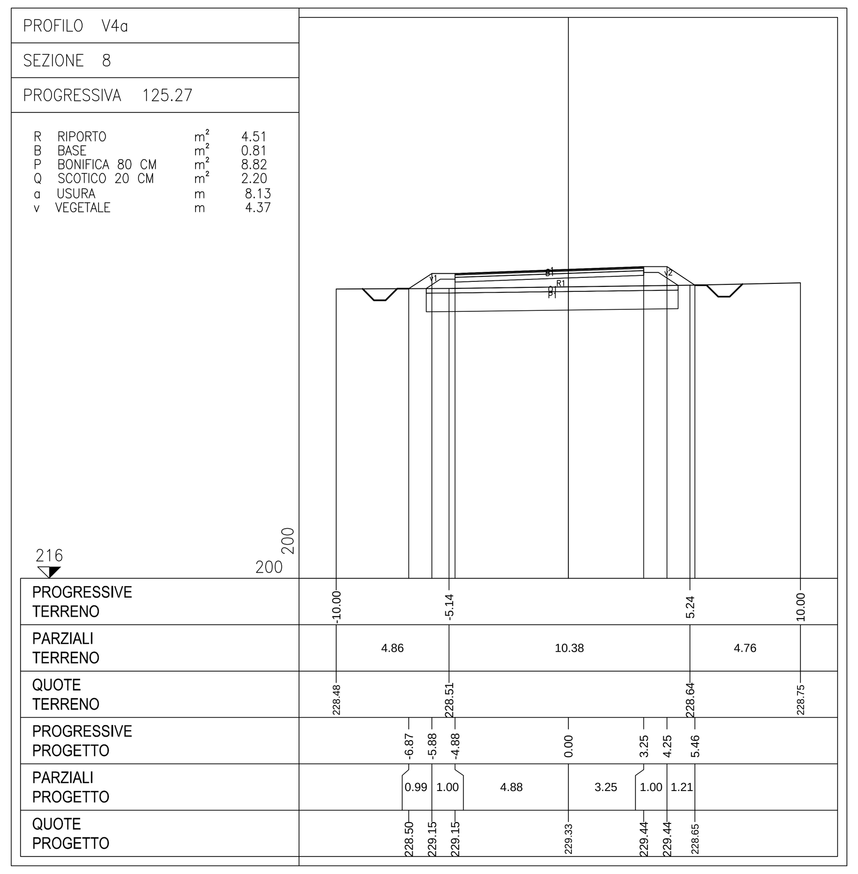

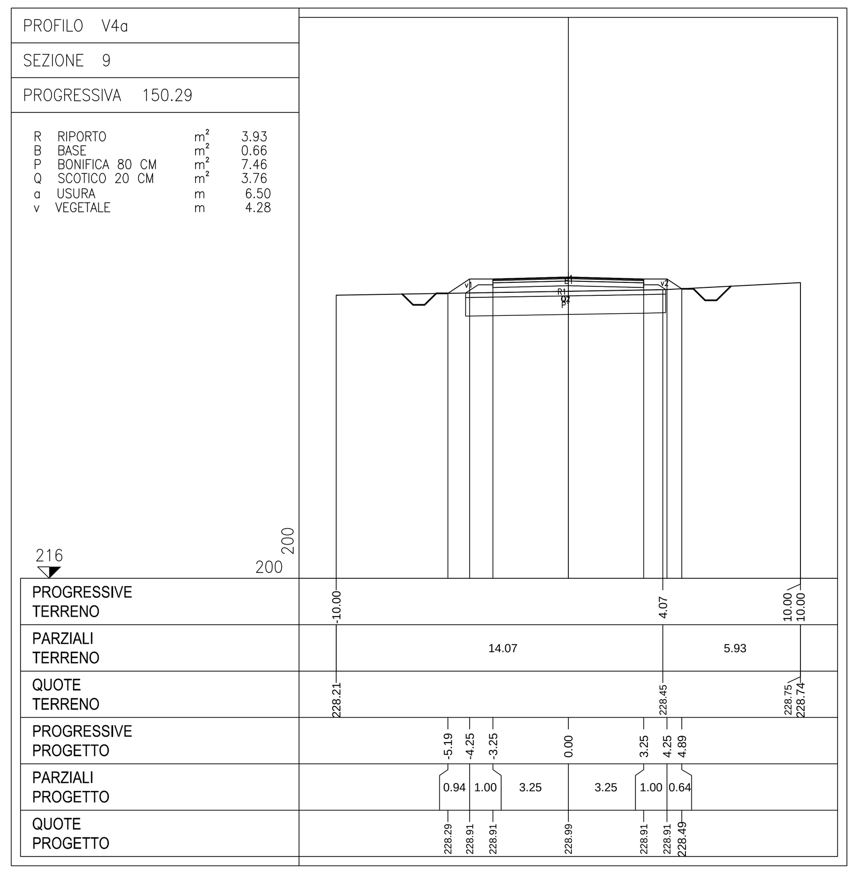

CHIAVE DI LETTURA

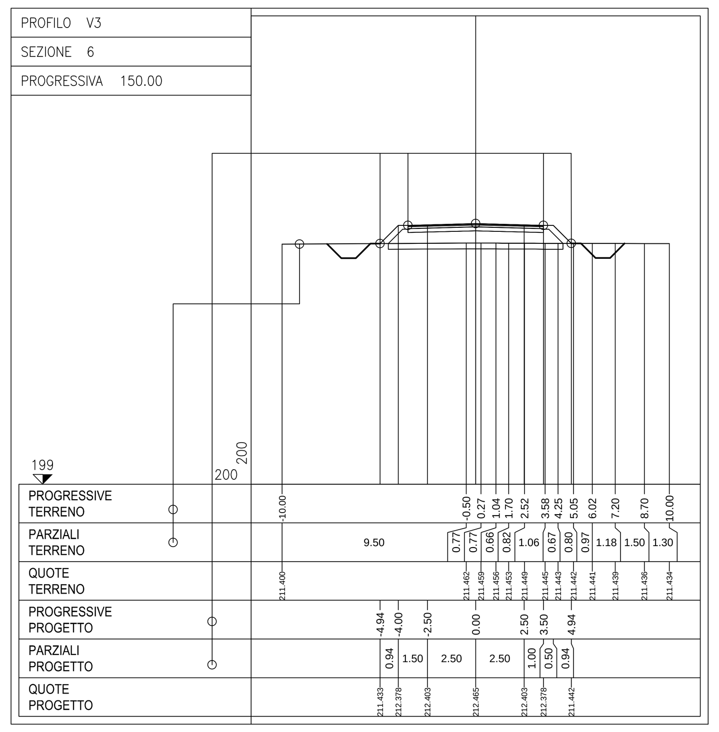

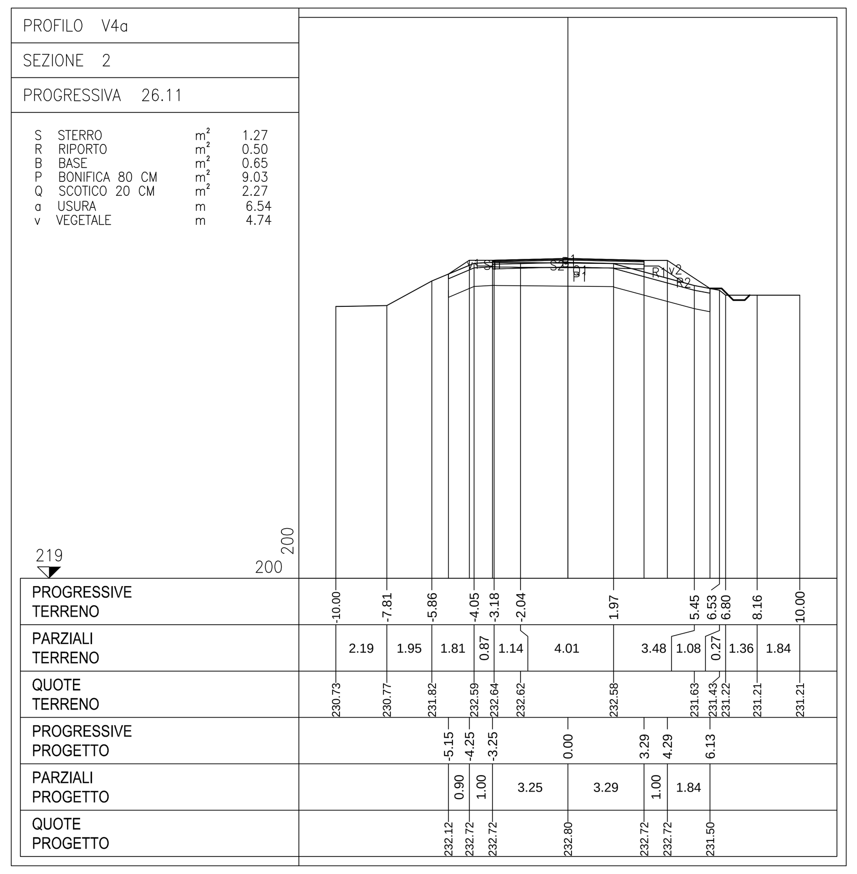

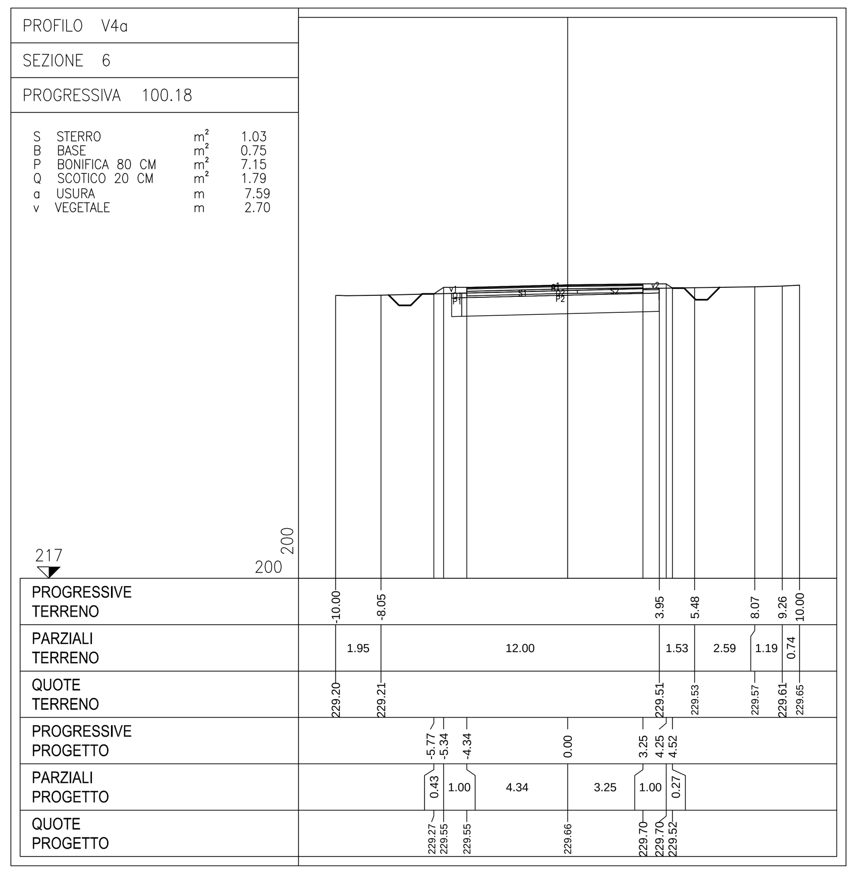

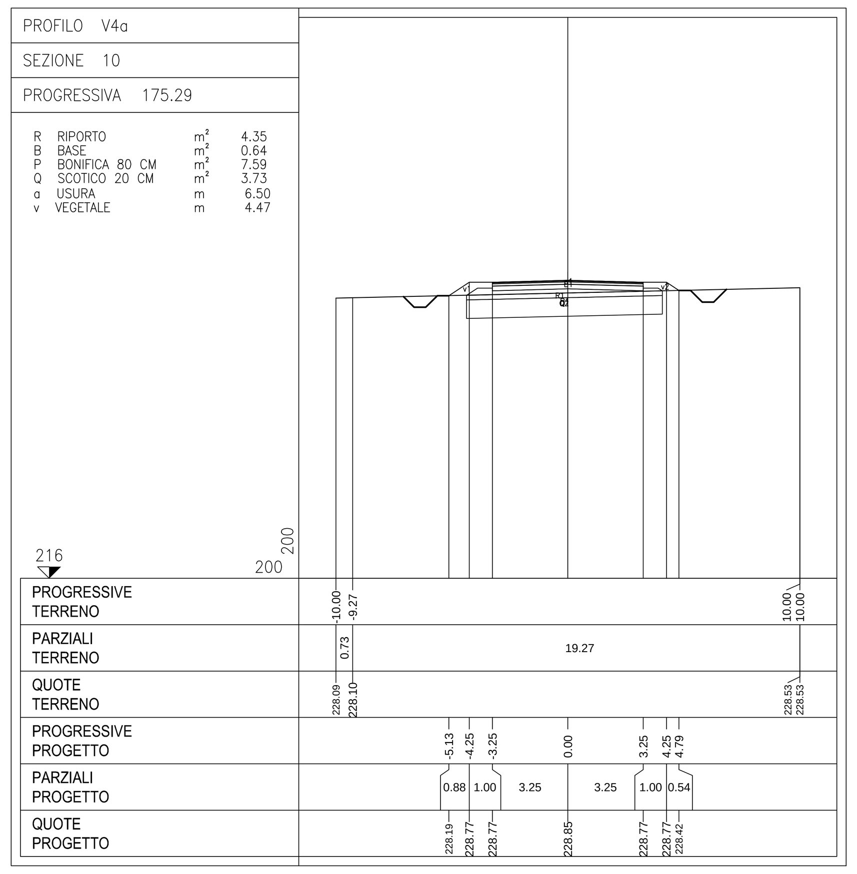

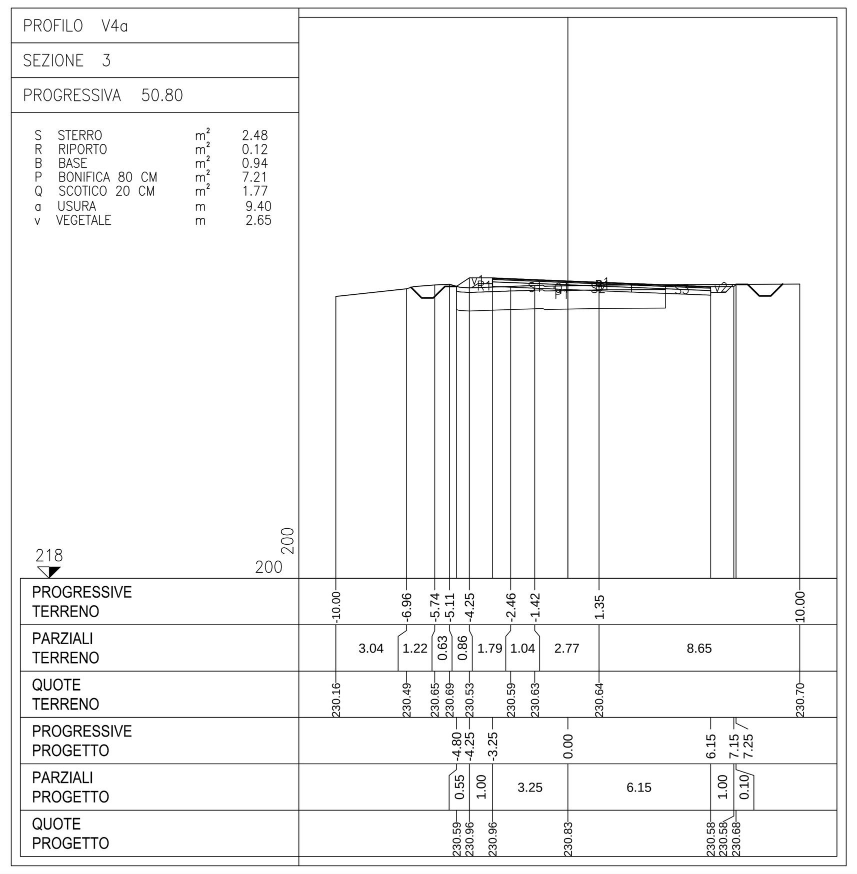

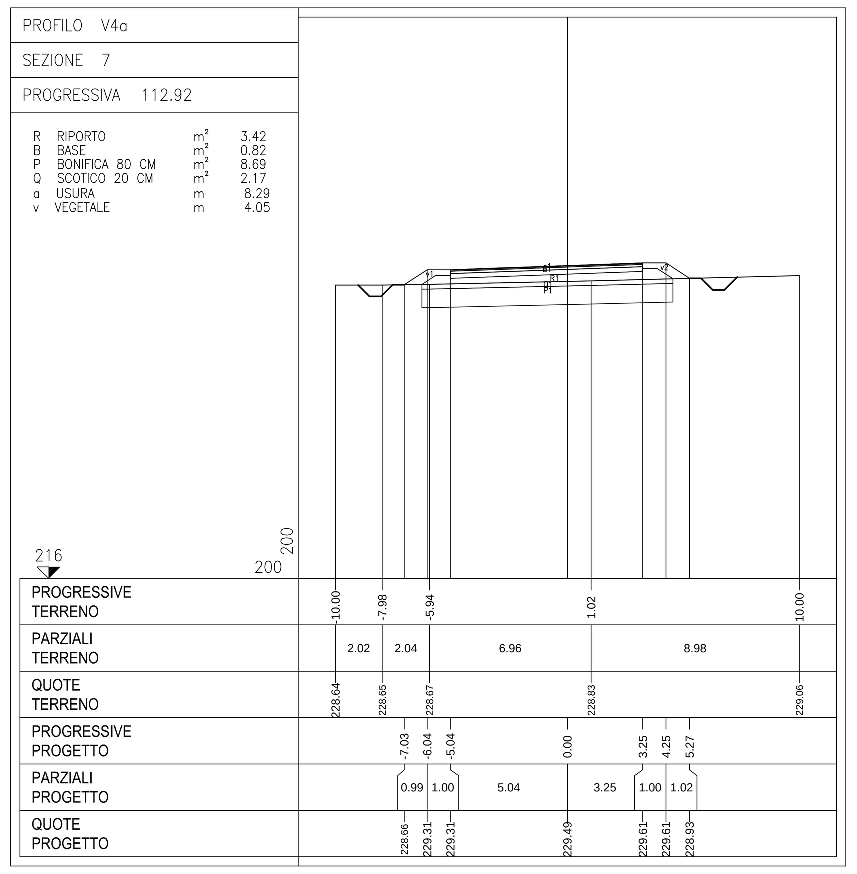

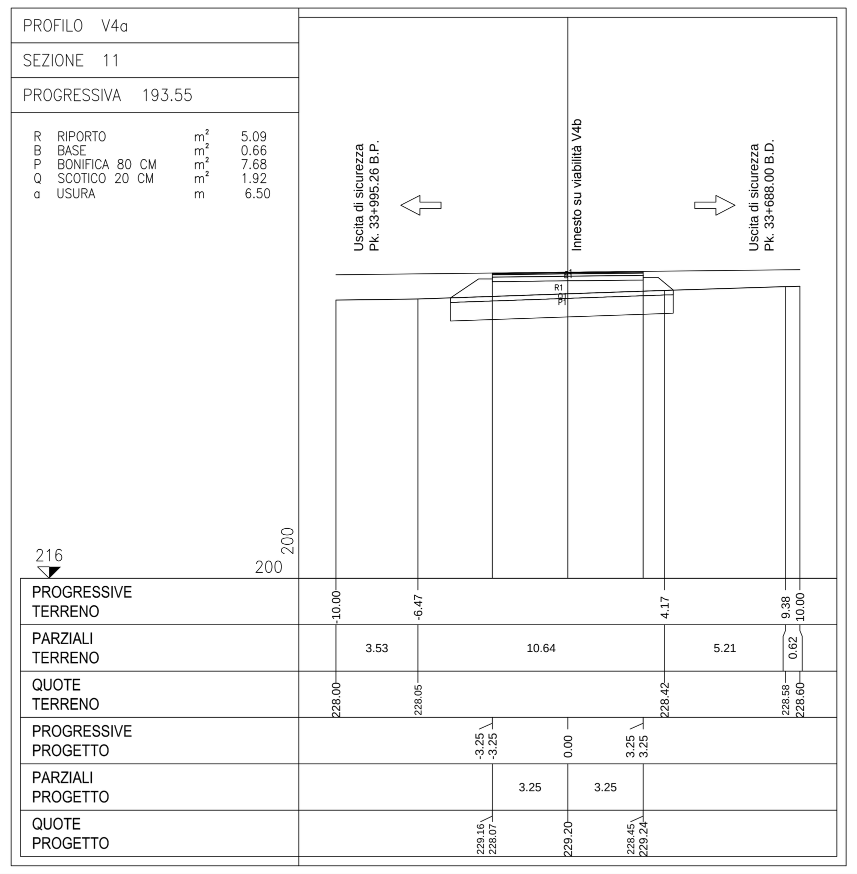

COMMITTENTE: RFI RETE FERROVIARIA ITALIANA – GRUPPO FERROVIE DELLO STATO ITALIANE

ALTA SORVEGLIANZA: ITALFERR – GRUPPO FERROVIE DELLO STATO ITALIANE

GENERAL CONTRACTOR: COCIV – Consorzio Collegamenti Integrati Veloci

INFRASTRUTTURE FERROVIARIE STRATEGICHE DEFINITE DALLA LEGGE OBIETTIVO N.443/01

TRATTA A.V./A.C. TERZO VALICO DEI GIOVI
PROGETTO DEFINITIVO

VAR004 - Intercon. Di Novi Ligure Alternativa Allo Shunt
NVVL - Strada di Accesso Piazzola Uscite di Sicurezza PK 33+688,00 B.D. - Tratto 0
Infrastruttura - Tratto Aperto

Sezioni correnti strada di accesso piazzale uscite di sicurezza pk 33+688 B.D. TAV 1/2

GENERAL CONTRACTOR	DIRETTORE LAVORI	SCALA:
Consorzio **Cociv** Ing. N. Meistro		1:200

COMMESSA	LOTTO	FASE	ENTE	TIPO DOC.	OPERA/DISCIPLINA	PROGR.	REV.
A301	00	D	CV	W9	NVVL00	001	G

PROGETTAZIONE

Rev.	Descrizione emissione	Redatto	Data	Verificato	Data	Progettista Integratore	Data	IL PROGETTISTA
F00	Revisione Generale	COCIV	26/11/2018	COCIV	26/11/2018	A. Mancarella	26/11/2018	Dott. Ing. Aldo Mancarella Ordine Ingegneri Prov. TO n. 6271 R
G00	Rev. Istr. A30100D13ISNVVL00002C	COCIV	27/02/2019	COCIV	27/02/2019	A. Mancarella	27/02/2019	
E00	Revisione a seguito prescrizioni CIPE	ARCHINGEO	19/04/2018	COCIV	20/04/2018	A. Mancarella	20/04/2018	

n. Elab.
Nome File: A301-00-D-CV-W9-NVVL-00-001-G00
CUP: F81H92000000008

Scala di plot: 1: 1