PIANTA
Scala: 1:50

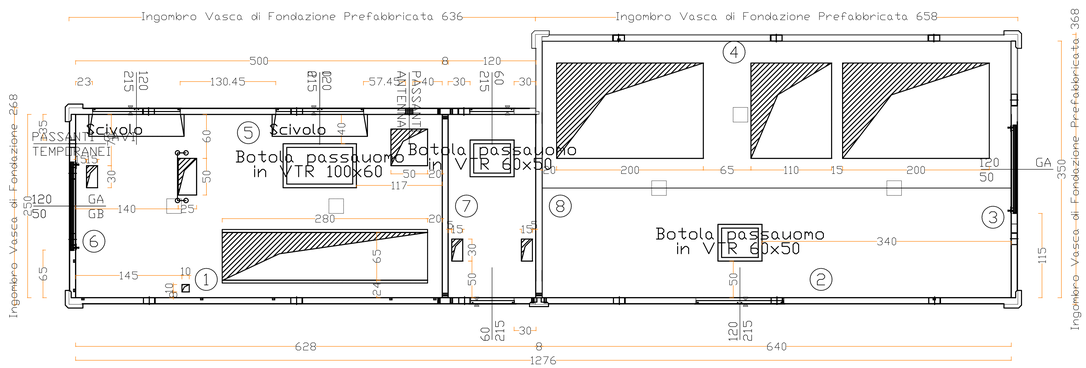

PROSPETTO C
Scala: 1:50

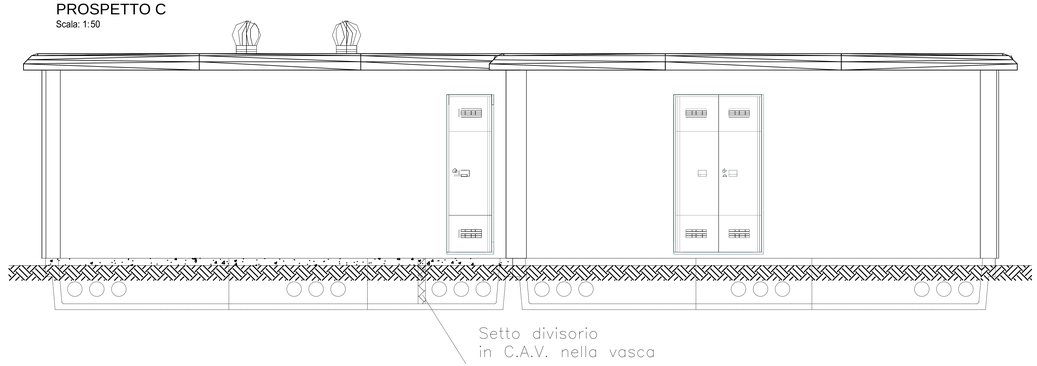

LEGENDA

Tubazione PVC Ø 160 raccolta acque meteoriche

INCIDENZA FERRI:

Fondazioni 100 kg/m³
Plinsti 120 kg/m³
Setti 100 kg/m³
Travi 150 kg/m³
Solaio 120 kg/m³

PIANTA COPERTURA
Scala: 1:50

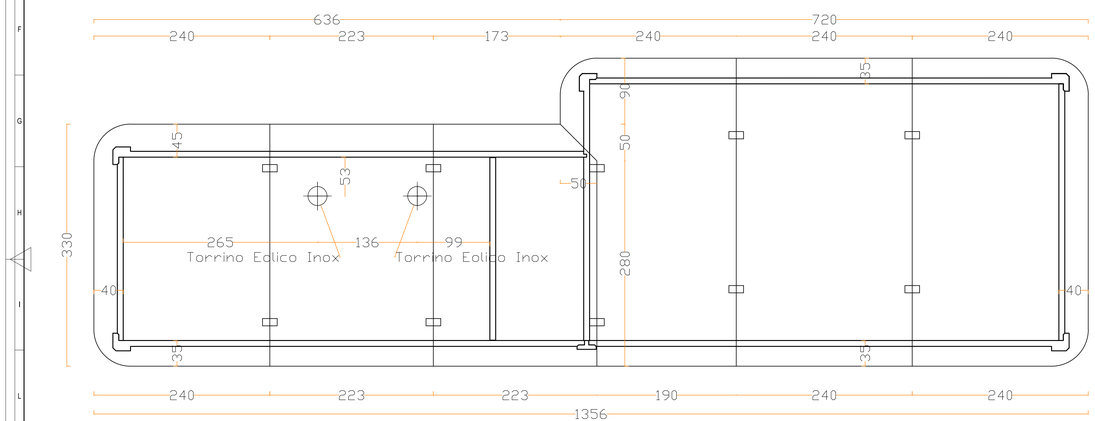

PROSPETTO D
Scala: 1:50

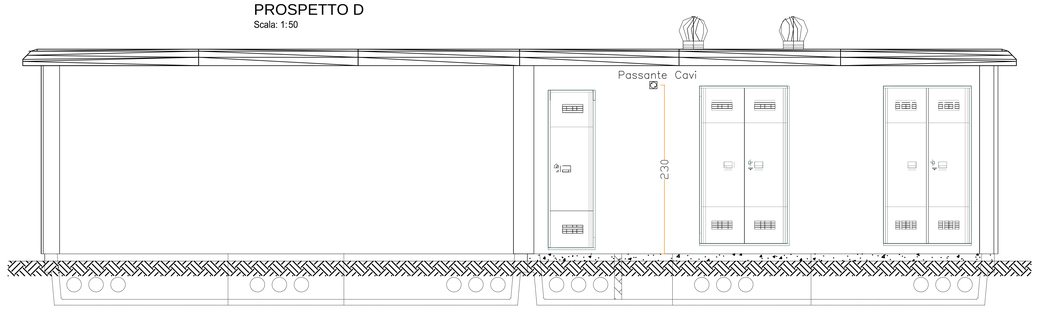

FINITURE ESTERNE

PARETI	Intonaco esterno in malta cementizia tinteggiato al quarzoplastico colore grigio RAL 9002
SOGLIE	In Serizzo Spessore 3 cm
ZOCCOLO	In Serizzo Spessore 2 cm Altezza 30 cm
MARCIAPIEDE	tappetino di asfalto Sp. = 4 cm su massetto di CLS con cordolo di C.A.V. 12×25 cm

FINITURE INTERNE

PAVIMENTI	Flottante in materiale incombustibile altezza utile sotto pavimento 70 cm	1
	Piastrelle in ceramica smaltata monocottura 20×20 cm	2 3
ZOCCOLINO	In PVC altezza 8 cm	1 2 3
PARETI	Intonaco civile tinteggiato lavabile	1 2 3

INDICAZIONE COLORI

PARETI ESTERNE: COLORE GRIGIO (RAL 9002)
PARETI INTERNE: COLORE BIANCO (RAL 9016)
SERRAMENTI
E OPERE IN FERRO: COLORE BLU (RAL 5005)

NOTE

- Tutti i materiali e le forniture in cantiere dovranno essere conformi alle vigenti normative UNI e CE come richiesto dal Dlgs n. 106 del 16 giugno 2017 Materiali da Costruzione
- Tutte le dimensioni sono espresse in cm
- Tutte le quote altimetriche sono espresse in metri

PROSPETTO A
Scala: 1:50

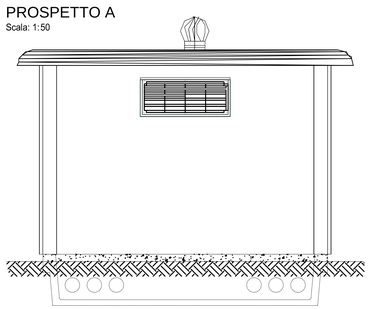

PROSPETTO B
Scala: 1:50

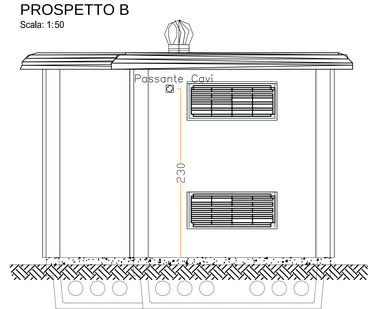

NOTA INFISSI

- Le inferriate devono essere posizionate in corrispondenza non solo delle porte e delle finestre, ma anche in corrispondenza di tutti i passaggi dove c'è possibilità di intrusione di persone/ragazzi quali griglie di aereazione, griglie di ventilazione, ecc. (dimensioni superiori a 15 cm×15 cm) che non presentano di per sè le caratteristiche antiscasso sopra riportate.
- Le inferriate devono avere classe di resistenza RC5 (UNI EN 1627:2011 "Porte pedonali, finestre, facciate continue, inferriate e chiusure oscuranti - Resistenza all'effrazione - Requisiti e classificazione")

ABACO SERRAMENTI
Scala: 1:20

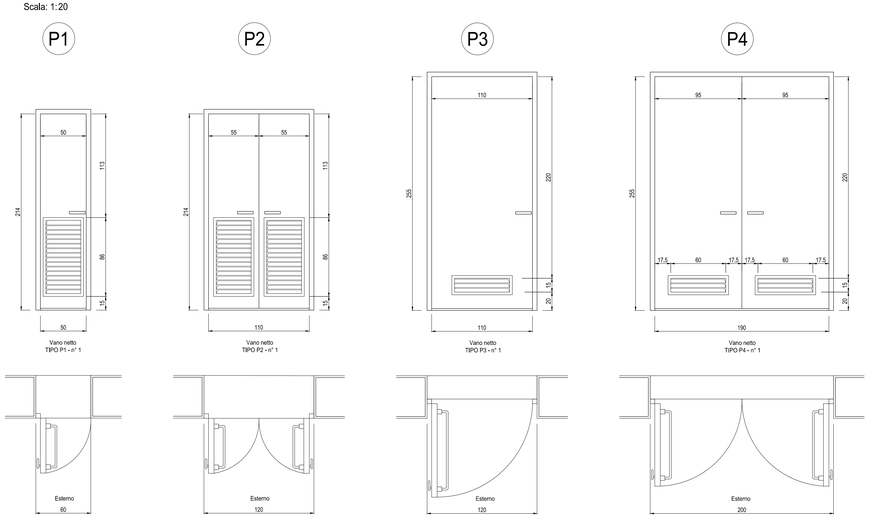

SPECIFICHE TECNICHE SERRAMENTI ESTERNI

TIPO P1

Porta esterna antiscasso con apertura antipanico a maniglione verso l'esterno a doppia anta 0,9 m, altezza 2,7 m, completa di:
- controtelaio fisso perimetrale in lamiera di acciaio zincato pressopiegata completo di zanche murate;
- battenti, sp. 50 mm, in doppia lamiera piana sp. 12/10 di mm con irrigidimenti interni di rinforzo;
- guarnizioni semirigide in gomma, sul battente, atte a garantire la tenuta all'aria ed all'acqua;
- cerniere a due ali in acciaio in numero di 3;
- maniglia esterna a leva in nylon con anima in acciaio;
- maniglione antipanico;
- serratura esterna con mezzo giro correlata di 3 chavi;
- griglie di ventilazione con alette a gelosia fisse a passo 50 mm, rete antitopo, pannello di filtro facilmente estraibile, sostituibile o rigenerabile (classe F5 secondo UNI-EN 779) di tipo antiuomo (allungata e bassa) di 0,6 × 0,80 m, posizionata in basso;
- prevernniciatura a polveri con finitura semilucida.
- Installazione di inferriate esterne vedere: NOTA INFISSI

TIPO P2

Porta esterna antiscasso con apertura antipanico a maniglione verso l'esterno a doppia anta 0,9 m, altezza 2,7 m, a renuta di fumo, completa di:
- controtelaio fisso perimetrale in lamiera di acciaio zincato pressopiegata completo di zanche murate;
- battenti, sp. 50 mm, in doppia lamiera piana sp. 12/10 di mm con irrigidimenti interni di rinforzo;
- guarnizioni semirigide in gomma, sul battente, atte a garantire la tenuta all'aria ed all'acqua;
- cerniere a due ali in acciaio in numero di 3;
- maniglia esterna a leva in nylon con anima in acciaio;
- maniglione antipanico;
- serratura esterna con mezzo giro correlata di 3 chavi;
- congegno di autochiusura (a molla nelle cerniere o aereo);
- griglie di ventilazione con alette a gelosia fisse a passo 50 mm, rete antitopo, pannello di filtro facilmente estraibile, sostituibile o rigenerabile (classe F7 secondo UNI-EN 779) di tipo antiuomo (allungata e bassa) di 0,6 × 0,15 m, posizionata in basso;
- prevernniciatura a polveri con finitura semilucida.
- Installazione di inferriate esterne vedere: NOTA INFISSI

TIPO P3

Porta esterna antiscasso con apertura antipanico a maniglione verso l'esterno a doppia anta 0,9 m, altezza 2,7 m, completa di:
- controtelaio fisso perimetrale in lamiera di acciaio zincato pressopiegata completo di zanche murate;
- battenti, sp. 50 mm, in doppia lamiera piana sp. 12/10 di mm con irrigidimenti interni di rinforzo;
- guarnizioni semirigide in gomma, sul battente, atte a garantire la tenuta all'aria ed all'acqua;
- cerniere a due ali in acciaio in numero di 3;
- maniglia esterna a leva in nylon con anima in acciaio;
- maniglione antipanico;
- serratura esterna con mezzo giro correlata di 3 chavi;
- griglie di ventilazione con alette a gelosia fisse a passo 50 mm, rete antitopo, pannello di filtro facilmente estraibile, sostituibile o rigenerabile (classe F5 secondo UNI-EN 779) di tipo antiuomo (allungata e bassa) di 0,6 × 0,80 m, posizionata in basso;
- prevernniciatura a polveri con finitura semilucida.
- Installazione di inferriate esterne vedere: NOTA INFISSI

TIPO P4

Porta esterna antiscasso con apertura antipanico a maniglione verso l'esterno a doppia anta 0,9 m, altezza 2,7 m, a renuta di fumo, completa di:
- controtelaio fisso perimetrale in lamiera di acciaio zincato pressopiegata completo di zanche murate;
- battenti, sp. 50 mm, in doppia lamiera piana sp. 12/10 di mm con irrigidimenti interni di rinforzo;
- guarnizioni semirigide in gomma, sul battente, atte a garantire la tenuta all'aria ed all'acqua;
- cerniere a due ali in acciaio in numero di 3;
- maniglia esterna a leva in nylon con anima in acciaio;
- maniglione antipanico;
- serratura esterna con mezzo giro correlata di 3 chavi;
- congegno di autochiusura (a molla nelle cerniere o aereo);
- griglie di ventilazione con alette a gelosia fisse a passo 50 mm, rete antitopo, pannello di filtro facilmente estraibile, sostituibile o rigenerabile (classe F7 secondo UNI-EN 779) di tipo antiuomo (allungata e bassa) di 0,6 × 0,15 m, posizionata in basso;
- prevernniciatura a polveri con finitura semilucida.
- Installazione di inferriate esterne vedere: NOTA INFISSI

COMMITTENTE:

RFI RETE FERROVIARIA ITALIANA
GRUPPO FERROVIE DELLO STATO ITALIANE

ALTA SORVEGLIANZA:

ITALFERR
GRUPPO FERROVIE DELLO STATO ITALIANE

GENERAL CONTRACTOR:

Consorzio Cociv Collegamenti Integrati Veloci

INFRASTRUTTURE FERROVIARIE STRATEGICHE DEFINITE DALLA LEGGE OBIETTIVO N.443/01

TRATTA A.V./A.C. TERZO VALICO DEI GIOVI
PROGETTO DEFINITIVO

VAR0008 - SPECIFICHE TECNICHE INTEROPERABILITÀ
FAVR - Cabina Enel (Fegino)

Architettonico

Planimetria e prospetti

GENERAL CONTRACTOR	DIRETTORE LAVORI	SCALA:
Consorzio Cociv Ing. N. Meistro		VARIE

COMMESSA	LOTTO	FASE	ENTE	TIPO DOC.	OPERA/DISCIPLINA	PROGR.	REV.
A301	00	D	CV	PZ	FAVR0X	001	A

PROGETTAZIONE								
Rev.	Descrizione emissione	Redatto	Data	Verificato	Data	Progettista Integratore	Data	IL PROGETTISTA
A00	PRIMA EMISSIONE	COCIV	16/06/2020	COCIV	17/06/2020	A.Mancarella	18/06/2020	Dott. Ing. Nicola Meistro Ordine degli Ingegneri Prov. TO n. 6271 R
A01	Revisione interna	CADAMAY	14/07/2020	COCIV	15/07/2020	A.Mancarella	15/07/2020	

n. Elab.

Nome File: A301-00-D-CV-PZ-FAVR-00-001-A01
CUP: F81H92000000008

Scala di plot: 1 1