TABELLA MATERIALI	
C.L.S.:	Rck >= 35 N/mm² Max. rapporto A/C = 0.50 Classe consistenza: S4
ACCIAIO ARMATURE:	FeB 44 K (B450C) controllato
COPRIFERRO:	> 50 mm
ANCORANTE CHIMICO:	Resina eposeidica pura certificato per carichi strutturali sismici ETA classe C2 - Tempo di esercizio a -40°C - +70°C; - Resistenza a compressione (EN ISO 604) (N/mm²): 80 - Resistenza a flessione (EN ISO 178) (N/mm²): 58 - Modulo elastico (EN ISO 604) (N/mm²): 8624
INCIDENZA FERRI:	130 Kg/m³

SEZIONE C–C
SCALA 1:50

PIANTA

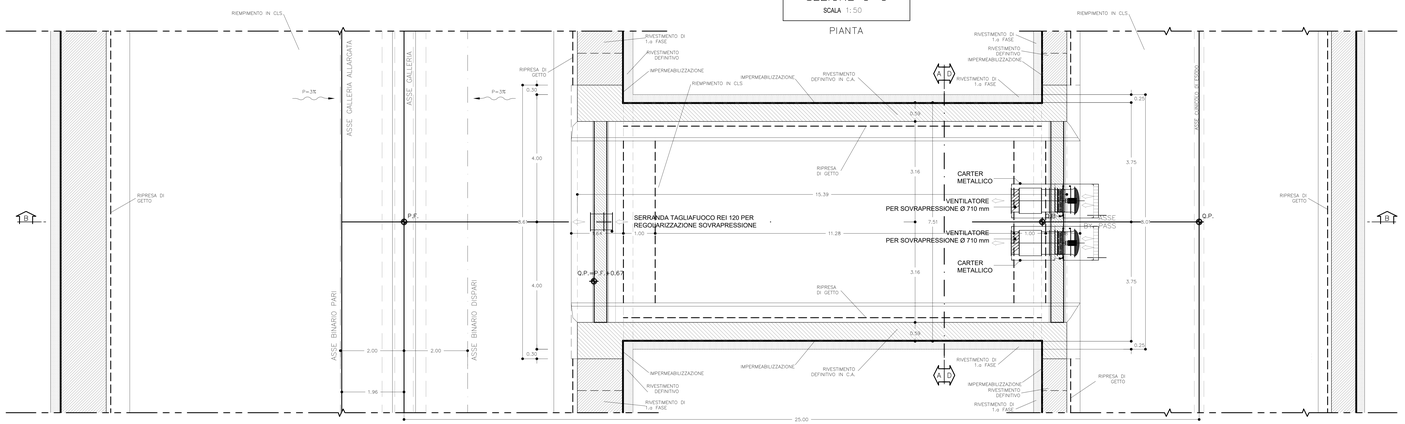

SEZIONE A–A
SCALA 1:50

SEZIONE TRASVERSALE

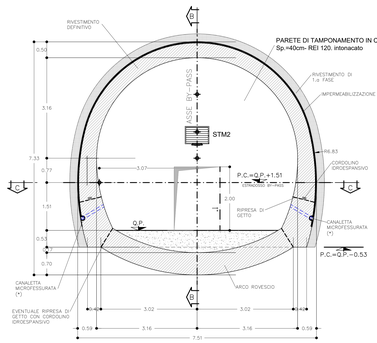

SEZIONE B–B
SCALA 1:50

PROFILO LONGITUDINALE

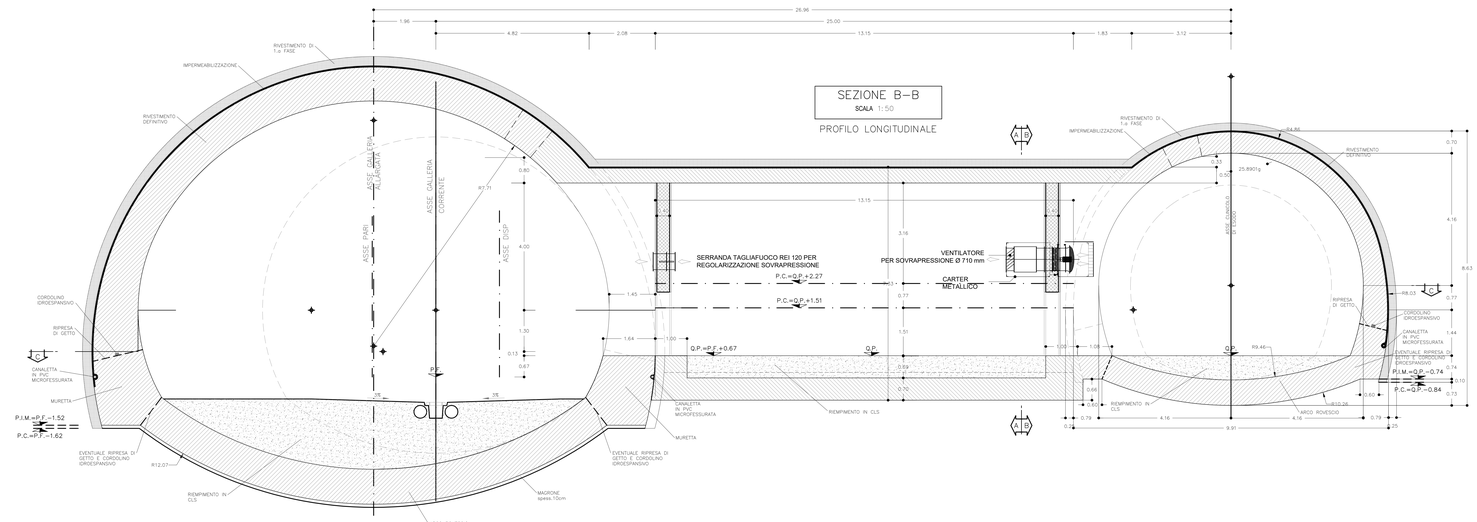

SEZIONE D–D
SCALA 1:50

SEZIONE TRASVERSALE

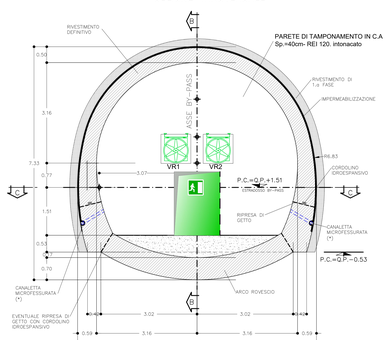

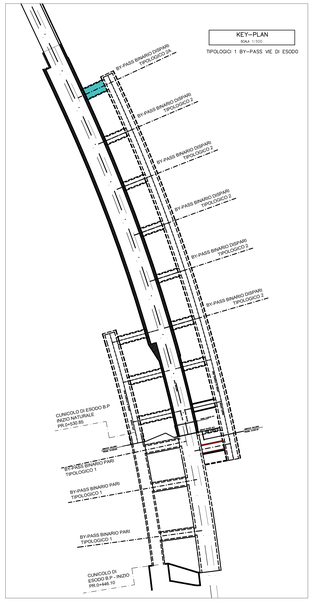

PARTICOLARE 1
SCALA 1:50

ANCORAGGIO PARETE ALLA STRUTTURA ESTRENA
Ancoraggio disposto con passo ogni 20 cm su tutto il perimetro anche a pavimento

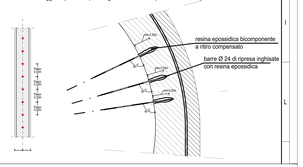

COMMITTENTE:

RFI RETE FERROVIARIA ITALIANA
GRUPPO FERROVIE DELLO STATO ITALIANE

ALTA SORVEGLIANZA:

ITALFERR
GRUPPO FERROVIE DELLO STATO ITALIANE

GENERAL CONTRACTOR:

COCIV
Consorzio Stabile Consortile Società Consortile a r.l.

INFRASTRUTTURE FERROVIARIE STRATEGICHE DEFINITE DALLA LEGGE OBIETTIVO N.443/01

TRATTA A.V./A.C. TERZO VALICO DEI GIOVI
PROGETTO DEFINITIVO

VAR0008 - SPECIFICHE TECNICHE INTEROPERABILITÀ
GN99 - Funzionale, Architettonico e Strutturale - Area Sicurezza Fegino

By-Pass - Vie Di Esodo - Binario Dispari - Finale

Pianta, sezioni e dettagli

GENERAL CONTRACTOR	DIRETTORE LAVORI	SCALA:
Consorzio Cociv Ing. N. Mesaro		VARIE

COMMESSA	LOTTO	FASE	ENTE	TIPO DOC.	OPERA/DISCIPLINA	PROGR.	REV.
A 3 0 1	0 0	D	C V	A Z	G N 9 9 0 X	0 0 3	A

PROGETTAZIONE

Rev.	Descrizione emissione	Redatto	Data	Verificato	Data	Progettista Integrativa	Data	IL PROGETTISTA
A00	PRIMA EMISSIONE	SBA s.r.l.	15/07/2020	COCIV	16/07/2020	A.Mancarella	17/07/2020	Dott. Ing. A. Mancarella Ordine Ingegneri Milano N° 19777 A

n. Elab.

Nome File: A301-00-D-CV-AZ-GN99-00-003-A00

CUP: F81H92000000008

Scala di plot: 1 : 1