## PIANTA FONDAZIONE
(SCALA 1:25)

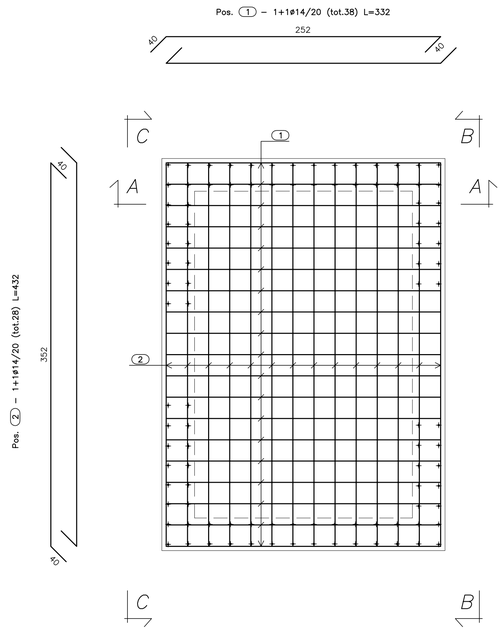


## PIANTA SPICCATO
(SCALA 1:25)

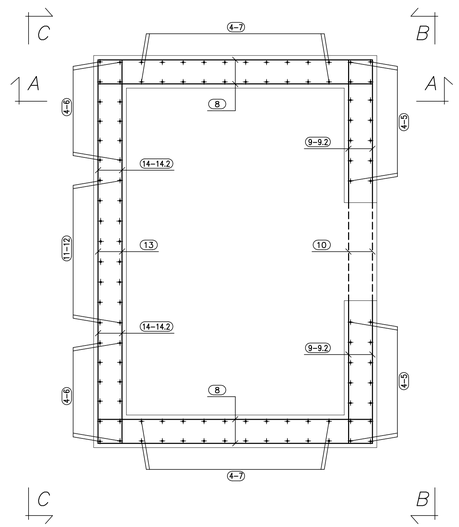


## SEZ. A–A
(SCALA 1:25)

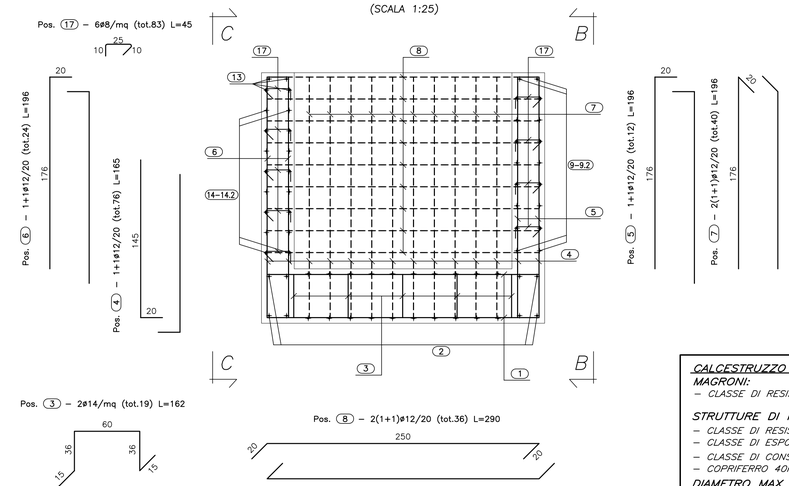


**CALCESTRUZZO (UNI EN 206–1):**
**MAGRONI:**
– CLASSE DI RESISTENZA C12/15

**STRUTTURE DI FONDAZIONE/ELEVAZIONE:**
– CLASSE DI RESISTENZA C28/35 (UNI 9858)
– CLASSE DI ESPOSIZIONE XA1 (UNI EN 206–1)
– CLASSE DI CONSISTENZA S4 (UNI 9418)
– COPRIFERRO 40mm

**DIAMETRO MAX DEGLI AGGREGATI 32 mm**

**ACCIAIO PER C.A.:**

– Fe B 44 K Controllato in stabilimento saldabile

**ACCIAIO PER TUBI ARMCO:**

– TIPOLOGIA Fe 360 B
– BULLONI Classe 8.8
– ZINCATURA applicata a caldo con incidenza non inferiore a 305 g/mq per faccia

## VISTA. B–B
(SCALA 1:25)

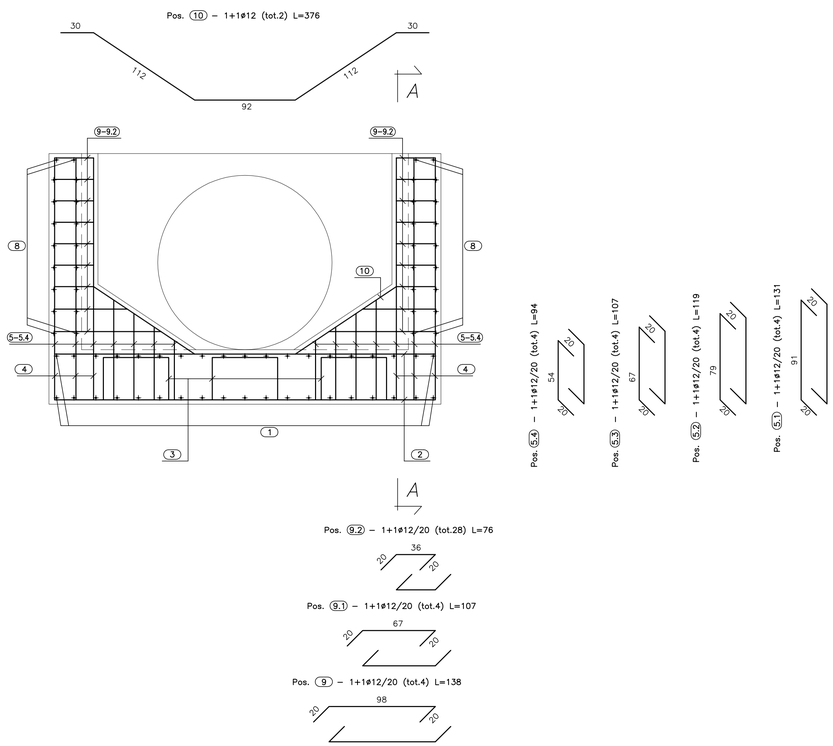


## VISTA. D–D
(SCALA 1:25)

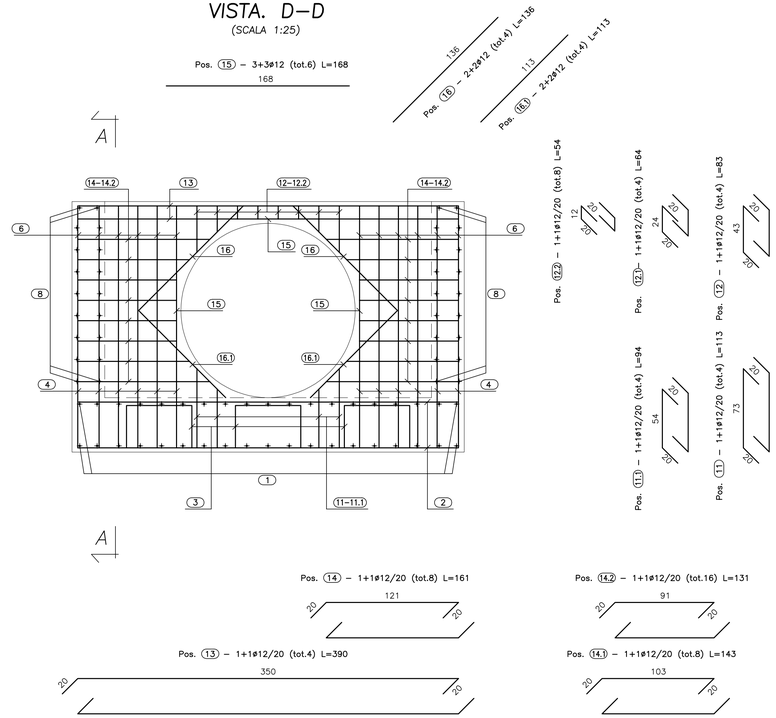


**ANAS S.p.A.**
DIREZIONE CENTRALE PROGRAMMAZIONE PROGETTAZIONE

PA 12/09
CORRIDOIO PLURIMODALE TIRRENICO - NORD EUROPA
ITINERARIO AGRIGENTO - CALTANISSETTA - A19
S.S. N° 640 "DI PORTO EMPEDOCLE"
AMMODERNAMENTO E ADEGUAMENTO ALLA CAT. B DEL D.M. 5.11.2001
Dal km 44+000 allo svincolo con l'A19

# PROGETTO ESECUTIVO

Contraente Generale: Empedocle s.c.p.a.

## OPERE IDRAULICHE
Tombini ARMCO - Asse Principale

Tombino T04 - DN1500 al km 1+450.89 - Armatura Sbocco

Codice Unico Progetto (CUP) : F91B09000070001

Codice Elaborato:

PA12_09 - E | 2 1 1 | T O 2 0 4 | T C 0 4 | H B Z 0 2 0 | A | Scala: 1:25

| REV. | DATA | DESCRIZIONE | REDATTO | VERIFICATO | APPROVATO | AUTORIZZATO |
|---|---|---|---|---|---|---|
| F | | | | | | |
| E | | | | | | |
| D | | | | | | |
| C | | | | | | |
| B | | | | | | |
| A | Aprile 2011 | EMISSIONE | A. SALVAGO | A. TURSO | M. LITI | P. PAGLINI |

Responsabile del procedimento: Ing. MAURIZIO ARCIDIACONO

Il Progettista: Dott. Ing. GIAN LUCA MENCHINI – ORDINE DEGLI INGEGNERI DI FIRENZE N° 4533

Il Consulente per la Geologia: ORDINE INGEGNERI PROVINCIA DI AGRIGENTO – Dott. Geol. TURSO Adriano n° 1400 – Settore: Ingegneria Geotecnica – Sezione A

ORDINE REGIONALE DEI GEOLOGI SICILIA – Dott. Geol. D'ANGELO MAURIZIO N. 1607

Il Coordinatore per la sicurezza in fase di progetto: Dott. Ing. ALESSANDRO ALDRIGO BERNARD – ORDINE INGEGNERI ROMA 14853

Il Direttore dei lavori: Dott. Ing. PEPPINO MARASCIO – ORDINE INGEGNERI ROMA N° 14447