PIANTA FONDAZIONE
(SCALA 1:25)

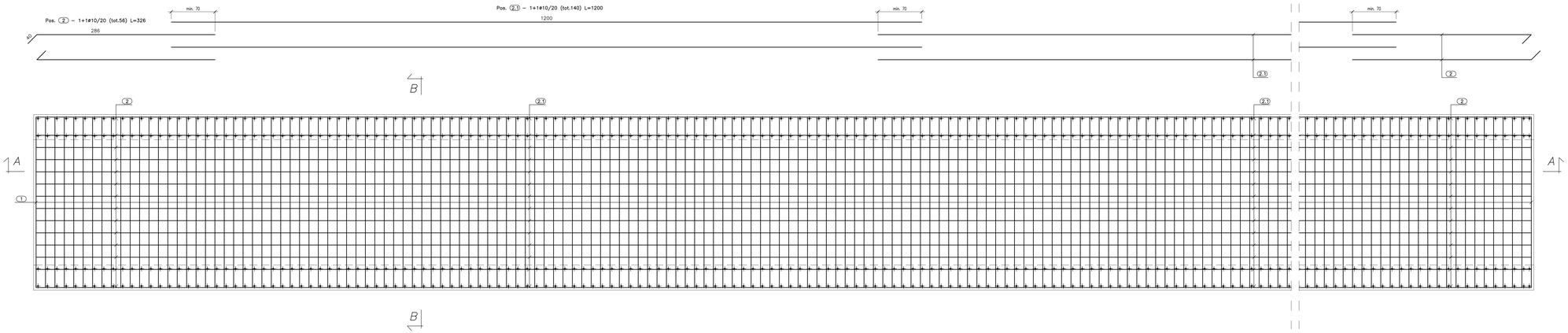

SEZ. A–A
(SCALA 1:25)

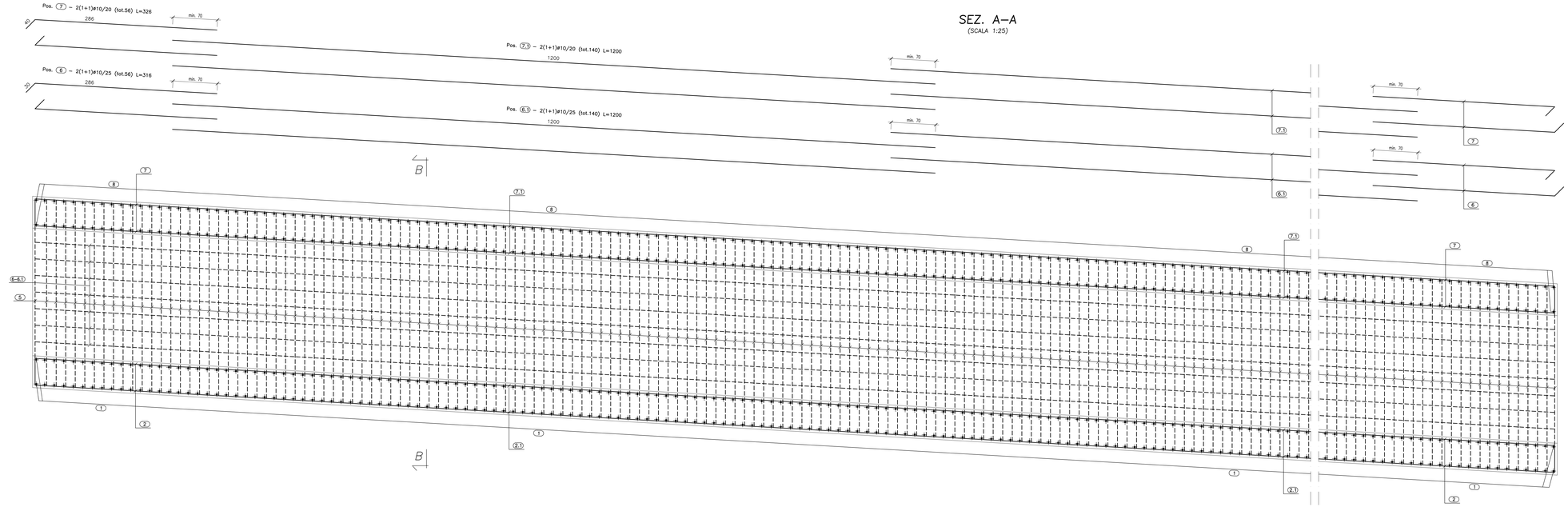

SEZ. B–B
(SCALA 1:25)

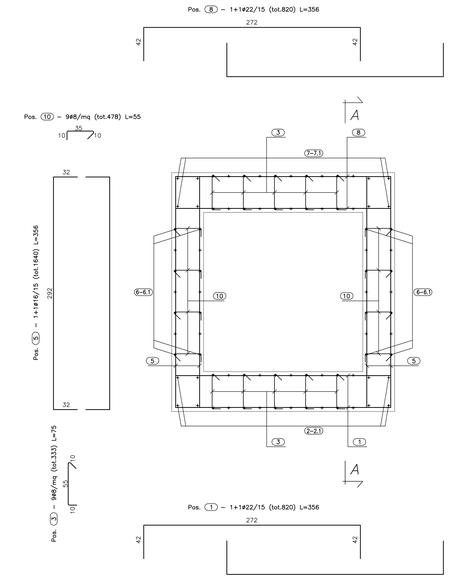

CALCESTRUZZO (UNI EN 206–1):
MAGRONI:
– CLASSE DI RESISTENZA C12/15

STRUTTURE DI FONDAZIONE/ELEVAZIONE:
– CLASSE DI RESISTENZA C28/35 (UNI 9858)
– CLASSE DI ESPOSIZIONE XA1 (UNI EN 206–1)
– CLASSE DI CONSISTENZA S4 (UNI 9418)
– COPRIFERRO 40mm

DIAMETRO MAX DEGLI AGGREGATI 32 mm

ACCIAIO PER C.A.:

– Fe B 44 K Controllato in stabilimento saldabile

ANAS S.p.A.
DIREZIONE CENTRALE PROGRAMMAZIONE PROGETTAZIONE

PA 12/09
CORRIDOIO PLURIMODALE TIRRENICO - NORD EUROPA
ITINERARIO AGRIGENTO - CALTANISSETTA - A19
S.S. N° 640 "DI PORTO EMPEDOCLE"
AMMODERNAMENTO E ADEGUAMENTO ALLA CAT. B DEL D.M. 5.11.2001
Dal km 44+000 allo svincolo con l'A19

PROGETTO ESECUTIVO

Contraente Generale:
empedocle scpa

OPERE IDRAULICHE
Tombini SCATOLARI - Asse Principale
Tombino T05 - 2.00x2.00 al km 1+722.18 - Armatura canna 1/2

Codice Unico Progetto (CUP) : F91B09000070001

Codice Elaborato:

| | | |