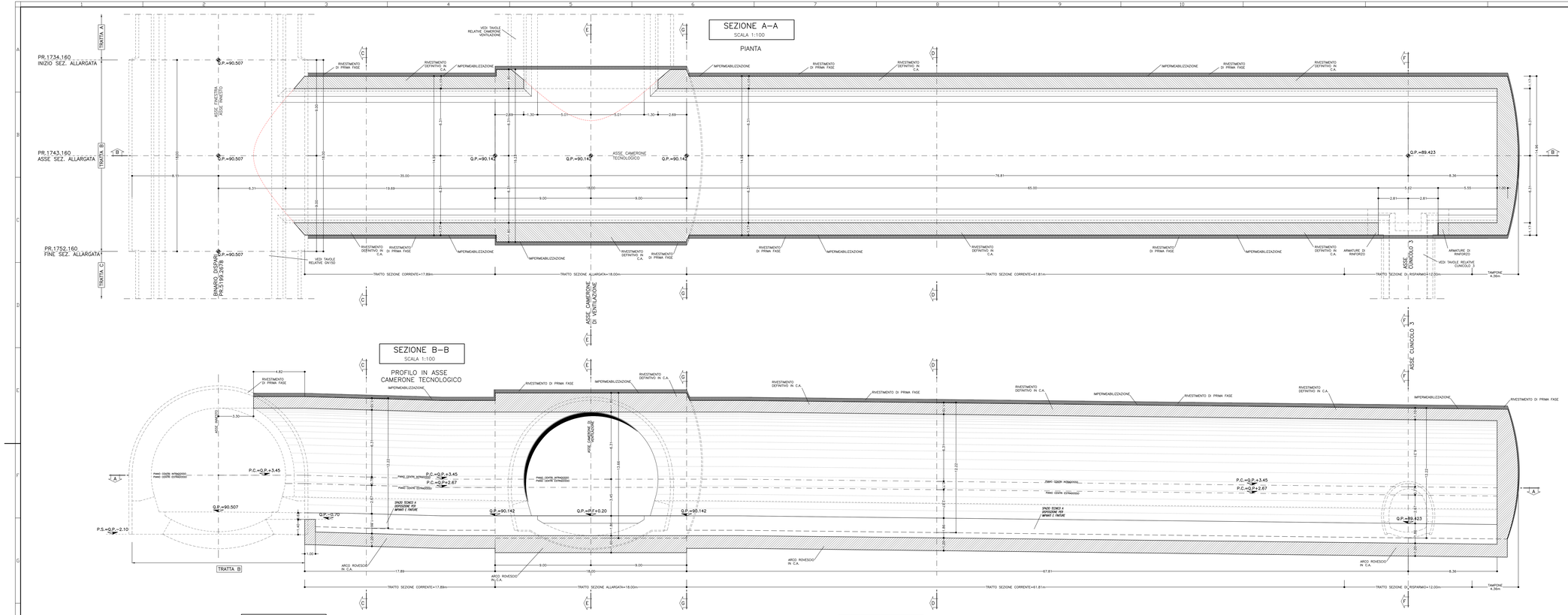

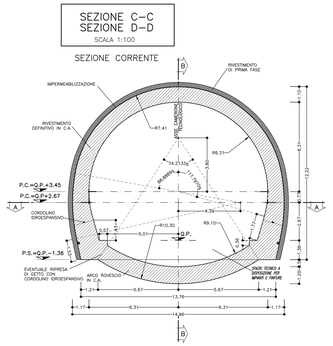

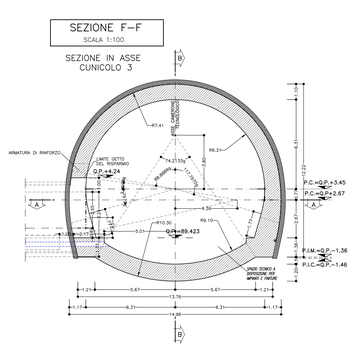

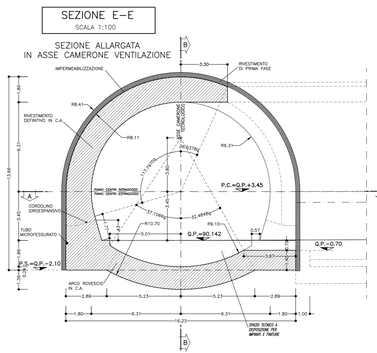

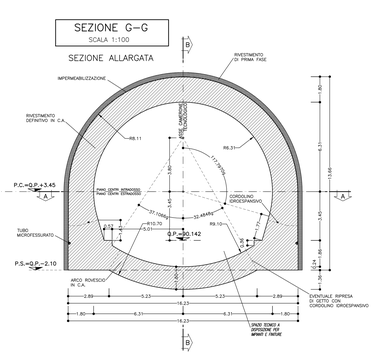

TABELLA MATERIALI	
ACCIAIO	
ACCIAIO ARMATURE	B450C
RETE ELETTROSALDATA	B450C
CLS	(con riferimento al CAPITOLATO DI COSTRUZIONE OPERE CIVILI)
CALOTTA E PIEDRITI (*)	C25/30, XC2, S4 Classe contenuto cloruri Cl. 0.4 Diametro massimo aggregati 32mm
ARCO RIVESCIO	C25/30, XC2, S3 Classe contenuto cloruri Cl. 0.4 Diametro massimo aggregati 32mm
MAGRONE DI PULIZIA	Resistenza media : Rm ≥ 15 MPa Contenuto min cemento : ≥150 Kg/mc
REMPIMENTO	C16/20, XS1 Classe contenuto cloruri Cl. 1.0

(*) LA RESISTENZA MINIMA A COMPRESSIONE DEL CALCESTRUZZO DI RIVESTIMENTO DI CALOTTA ALL'ATTO DEL DISARMO DEVE ESSERE >=8 MPa.

NOTA: – PER TUTTO QUANTO NON INDICATO SI FACCIA RIFERIMENTO AL CAPITOLATO OPERE CIVILI

– PER TUTTI I DETTAGLI D'IMPERMEABILIZZAZIONE SI VEDA L'ELABORATO RELATIVO

NOTE

- PER LE TRATTE DI APPLICAZIONE DELLE SEZIONI TIPO SI VEDA IL PROFILO GEOMECCANICO.
- PER LE CARATTERISTICHE DEI MATERIALI, LE SPECIFICHE E LE FASI COSTRUTTIVE SI RIMANDA ALLA TAVOLA "FASI ESECUTIVE, SCAVI E CONSOLIDAMENTI"
- EVENTUALI DIFFERENZE TRA LE MISURE TOTALI E LE SOMMATORIE DELLE MISURE PARZIALI SONO DOVUTE ALL'ARROTONDAMENTO AUTOMATICO DI AUTOCAD.

LEGENDA

P.C. = PIANO DEI CENTRI
Q.P. = QUOTA PROGETTO
P.S. = PIANO DI SCAVO

INCIDENZA ARMATURA	
SEZIONE CORRENTE	90 Kg/mc
SEZIONE INNESTO	85 Kg/mc
SEZIONE DI RISPARMO	85 Kg/mc
TAMPONE	100 Kg/mc

COMMITTENTE:

RFI RETE FERROVIARIA ITALIANA
GRUPPO FERROVIE DELLO STATO ITALIANE

ALTA SORVEGLIANZA:

ITALFERR GRUPPO FERROVIE DELLO STATO ITALIANE

GENERAL CONTRACTOR:

Consorzio Collegamenti Integrati Veloci

INFRASTRUTTURE FERROVIARIE STRATEGICHE DEFINITE DALLA LEGGE OBIETTIVO N.443/01

TRATTA A.V./A.C. TERZO VALICO DEI GIOVI
PROGETTO DEFINITIVO

VAR0008 - Specifiche tecniche interoperabilità
GNVS - Finestra Polcevera in affiancamento

Camerone tecnologico

Carpenteria

GENERAL CONTRACTOR	DIRETTORE LAVORI	SCALA:
Consorzio Cociv Ing. G. Salvini		1:50

COMMESSA	LOTTO	FASE	ENTE	TIPO DOC.	OPERA/DISCIPLINA	PROGR.	REV.
A301	00	D	CV	BB	GNVS0X	008	A

PROGETTAZIONE								
Rev.	Descrizione emissione	Redatto	Date	Verificato	Date	Progettista Integrato	Date	IL PROGETTISTA
A00	Prima emissione	RICONOSCI	08/12/2010	RICONOSCI	09/12/2010	A. Mazzi	10/12/2010	Consorzio Cociv Consorzio Cociv Consorzio Cociv
A01	Revisione generale	RICONOSCI	19/06/2020	RICONOSCI	19/06/2020	A.Mazzi	19/06/2020	Consorzio Cociv Consorzio Cociv Consorzio Cociv

Il. Elab.

Nome File: A301-00-D-CV-BB-GN-VS-00-008-A01.dwg
CUP: F81H92000000008

Scala di plot: 1 : 1