PIANTA FONDAZIONE
(SCALA 1:25)

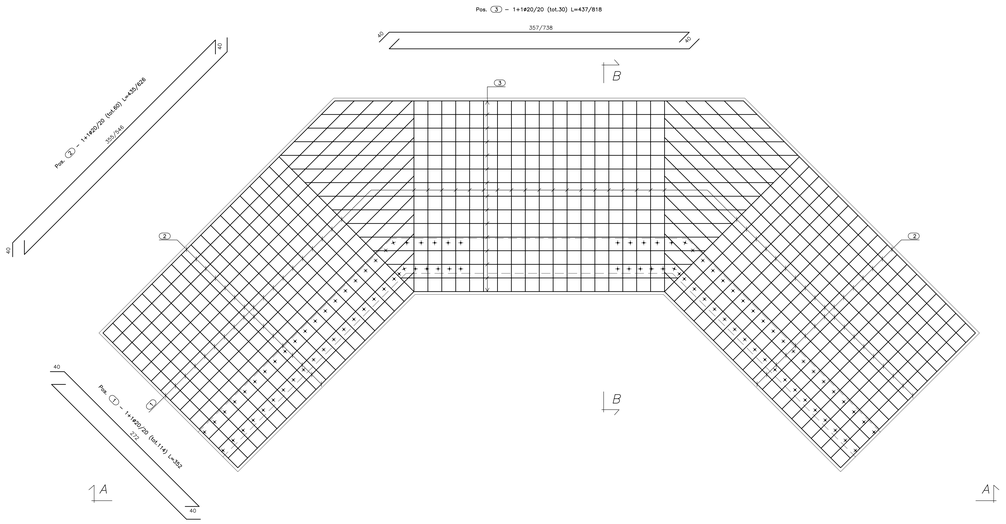

VISTA. A–A
(SCALA 1:25)

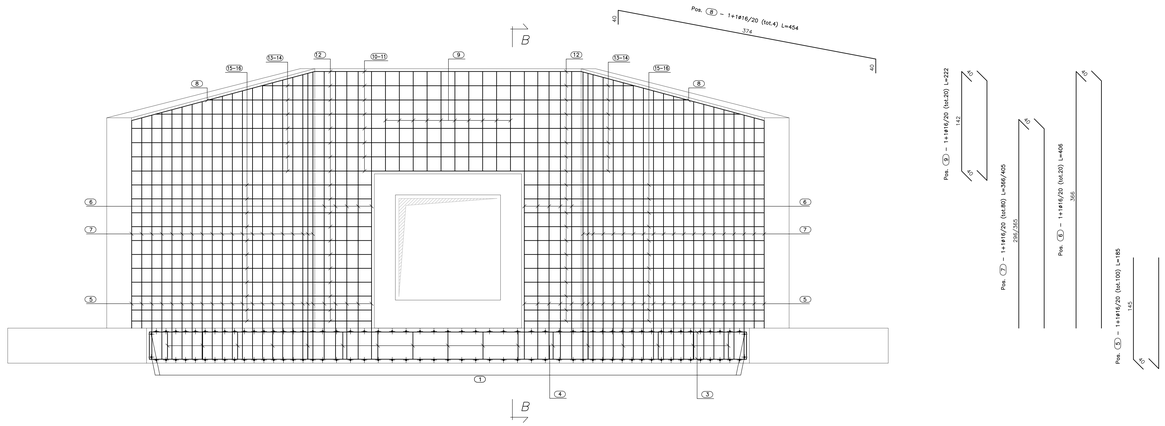

PIANTA SPICCATO
(SCALA 1:25)

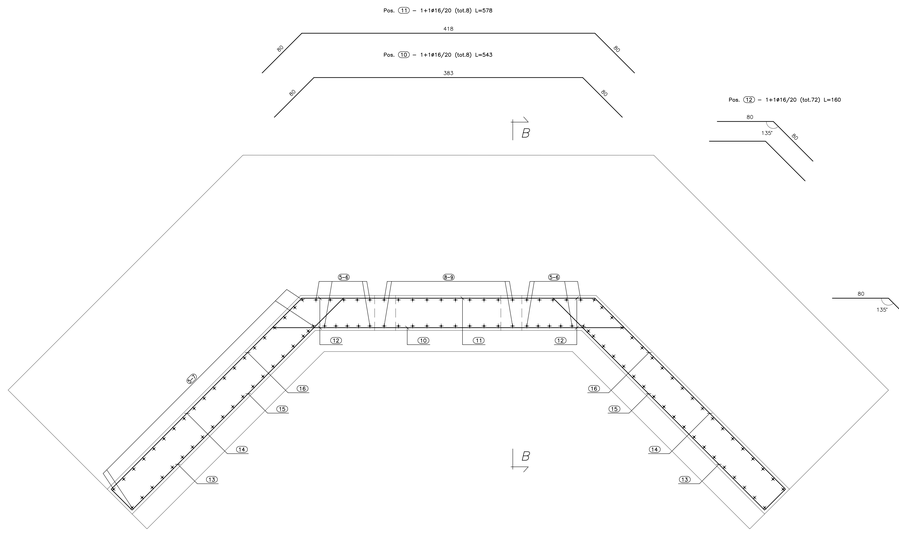

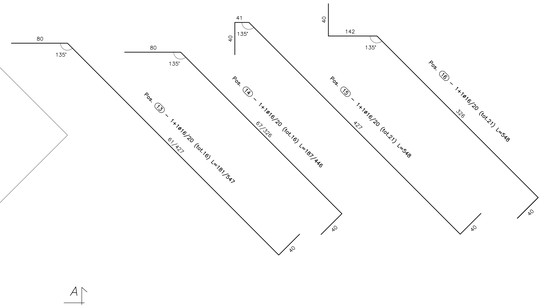

SEZ. B–B
(SCALA 1:25)

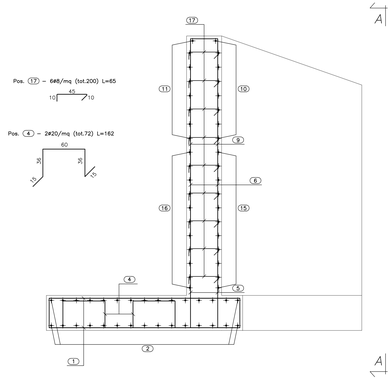

CALCESTRUZZO (UNI EN 206–1):
MAGRONI:
– CLASSE DI RESISTENZA C12/15

STRUTTURE DI FONDAZIONE/ELEVAZIONE:
– CLASSE DI RESISTENZA C32/40 (UNI 9858)
– CLASSE DI ESPOSIZIONE XA2 (UNI EN 206–1)
– CLASSE DI CONSISTENZA S4 (UNI 9418)
– COPRIFERRO 40mm

DIAMETRO MAX DEGLI AGGREGATI 32 mm

ACCIAIO PER C.A.:
– Fe B 44 K Controllato in stabilimento saldabile

ANAS S.p.A.
DIREZIONE CENTRALE PROGRAMMAZIONE PROGETTAZIONE

PA 12/09
CORRIDOIO PLURIMODALE TIRRENICO - NORD EUROPA
ITINERARIO AGRIGENTO - CALTANISSETTA - A19
S.S. N° 640 "DI PORTO EMPEDOCLE"
AMMODERNAMENTO E ADEGUAMENTO ALLA CAT. B DEL D.M. 5.11.2001
Dal km 44+000 allo svincolo con l'A19

PROGETTO ESECUTIVO

Contraente Generale: Empedocle 2 s.c.p.a.

OPERE IDRAULICHE
Tombini SCATOLARI - Asse Principale

Tombino T09 - 1.50x1.50 al km 2+560.00 - Armatura Sbocco

Codice Unico Progetto (CUP) : F91B09000070001
Codice Elaborato:
PA12_09 - E 2 1 6 T O 2 0 9 T S 0 9 H B Z 0 4 0 C Scala 1:25

REV.	DATA	DESCRIZIONE	REDATTO	VERIFICATO	APPROVATO	AUTORIZZATO
F						
E						
D						
C	Ottobre 2011	Rif. Istruttoria prot. CDG-0141142-P del 19/10/11	A. SALVAGO	R.CAPOCCHI	M. LITI	P. PAGLINI
B	Luglio 2011	Revisione a seguito di incontri con il Committente	A. SALVAGO	R.CAPOCCHI	M. LITI	P. PAGLINI
A	Aprile 2011	EMISSIONE	A. SALVAGO	A. TURSO	M. LITI	P. PAGLINI

Responsabile del procedimento: Ing. MAURIZIO GIOVANNI

Il Progettista: Dott. Ing. GIAN LUCA MENCHINI – ORDINE DEGLI INGEGNERI DI FIRENZE N° 4333
Il Consulente: Dott. Geol. Dr. Ing. GIANNI CAPOCCHI – ORDINE DEGLI INGEGNERI DI FIRENZE N° 1627
Il Geologo: Dott. Geol. D'ANGELO MAURIZIO – ORDINE REGIONALE DEI GEOLOGI DI BRESCIA N. 1607
Il Coordinatore per la sicurezza in fase di progetto: Dott. Ing. ALESSANDRO SALVAGO – ORDINE DEGLI INGEGNERI DI BRESCIA N. 14853
Il Direttore dei lavori: Dott. Ing. PEPPINO MARASCIO – ORDINE DEGLI INGEGNERI DI ROMA N. 14447