RECINZIONE E CANCELLO DI ACCESSO ALLA PIAZZOLA DI SICUREZZA

SCALA 1:25

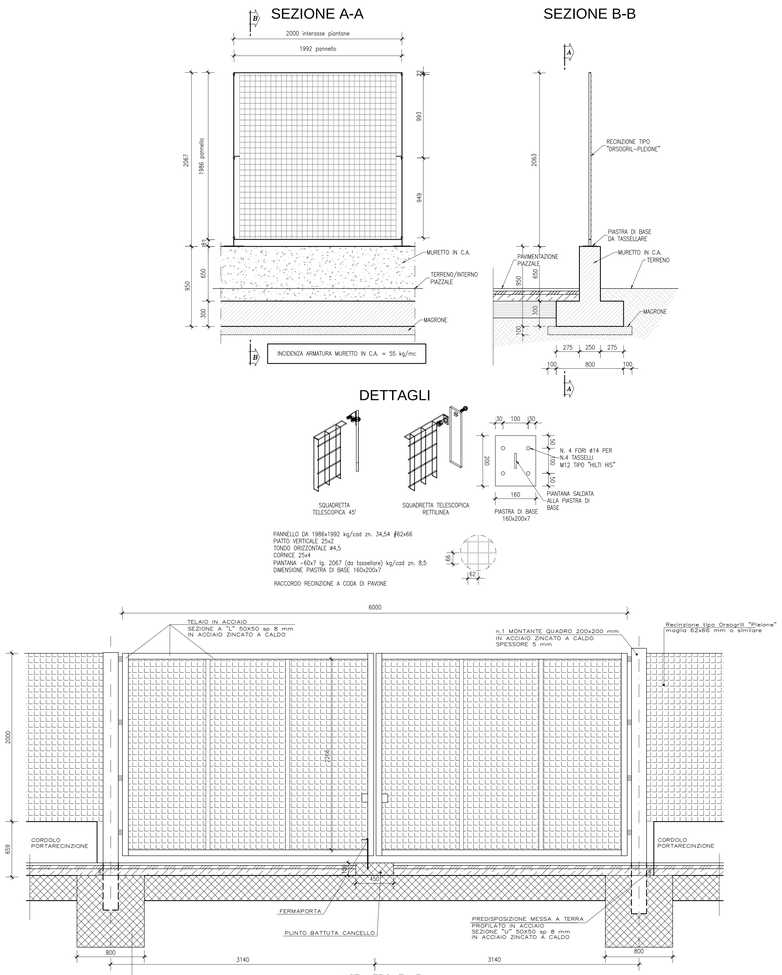

PARTICOLARI CADITOIE E TUBAZIONI

SCALA 1:20

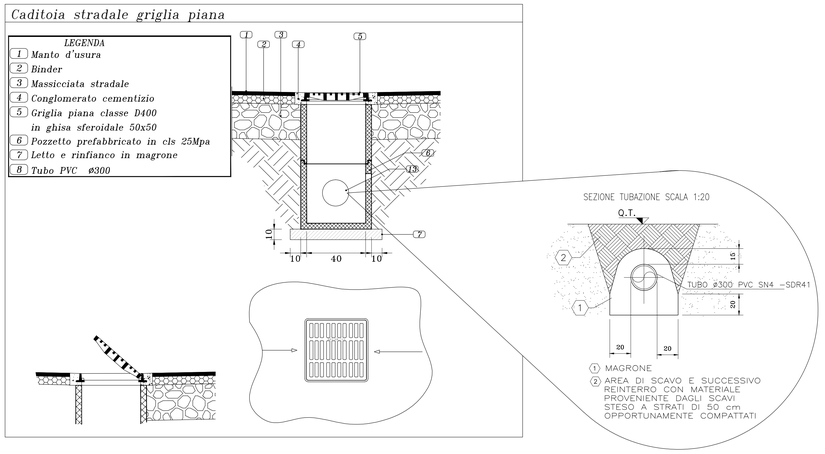

TUBI UTILIZZATI

CONDOTTA PRINCIPALE

TUBO IN PVC rigido ø300mm Sp 6,2mm tipo SN4 – SDR 41

CADITOIA TIPO POZZETTO COMPOSTO DA:

1-ANELLO cm 50x50x30
2-POZZETTO cm 50x50x30

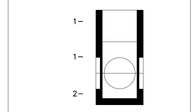

PARTICOLARE DI PAVIMENTAZIONE PIAZZALE IN CONGLOMERATO BITUMINOSO

SCALA 1:10

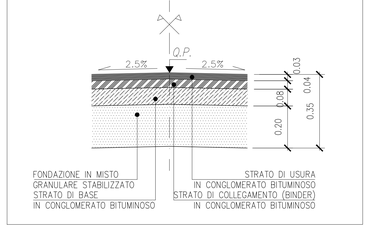

BASAMENTI LETTORE BADGE E BOX ALIMENTAZIONE

SCALA 1:25

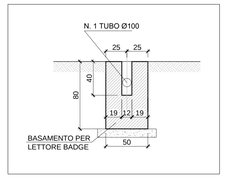

POZZETTO ISPEZIONABILE PER FOGNATURA BIANCA

Schema generale di assemblaggio

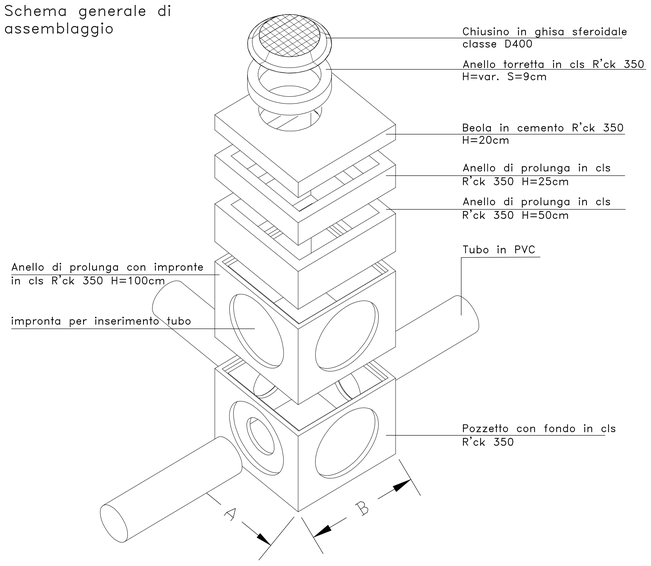

MATERIALI

CALCESTRUZZI

MAGRONE DI PULIZIA E LIVELLAMENTO classe C12/15
Resistenza media: 15 N/mm2
Contenuto minimo cemento: ..... 150 kg/m³

FONDAZIONI classe C25/30
Classe di esposizione: ..... XC2 (UNI EN 206-1)
Copriferro nominale min, per strutture interrate = 40mm (ricoprimento armature più esterne)
Classe di consistenza: ..... S3=S5 (UNI EN 206-1)
Massima dimensione aggregati: ..... ≤ 32 mm

ELEVAZIONE classe C32/40
Classe di esposizione: ..... XC2 (UNI EN 206-1)
Copriferro nominale min, per strutture interrate = 40mm (ricoprimento armature più esterne)
Classe di consistenza: ..... S3=S5 (UNI EN 206-1)
Massima dimensione aggregati: ..... ≤ 32 mm

ACCIAIO PER ARMATURE
Acciaio tipo B 450 C

Elemento	Copriferro (cm)
FONDAZIONE	4 (-0, +0,5)
ELEVAZIONE sup. lato controterra	4 (-0, +0,5)
ELEVAZIONE sup. lato aria	3,5 (-0, +0,5)

Classe di esposizione ambientale del calcestruzzo 2b secondo le Norme UNI 9858 corrispondente alla XF1 delle linee guida prENV206.

CARPENTERIA PLINTO PER TELECAMERA

Scala: 1:25

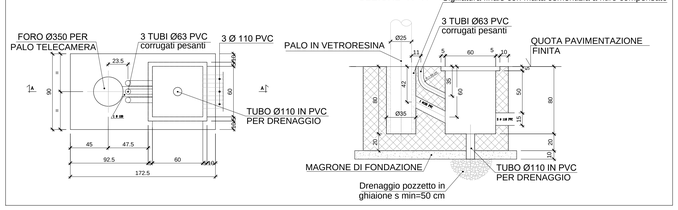

POS.	DESCRIZIONE MATERIALE	MATERIALE
1	PALO UX20x80x6 H1850	S235JR
2	NASTRO INT.4500 2p.x2.5 mm	S235JR
3	DISTANZIATORE 340x392 Sp.3mm	S235JR
4	DISSIPATORE DI ENERGIA Sp. 5 mm	S235JR
5	PIATTO SAGOMATO 70x5 L.4640	S235JR
6	BULLONI M16 TT	CLASSE 6.8
7	BULLONI M16 TE	CLASSE 8.8

BARRIERA BORDO RILEVATO DI CLASSE "H2"

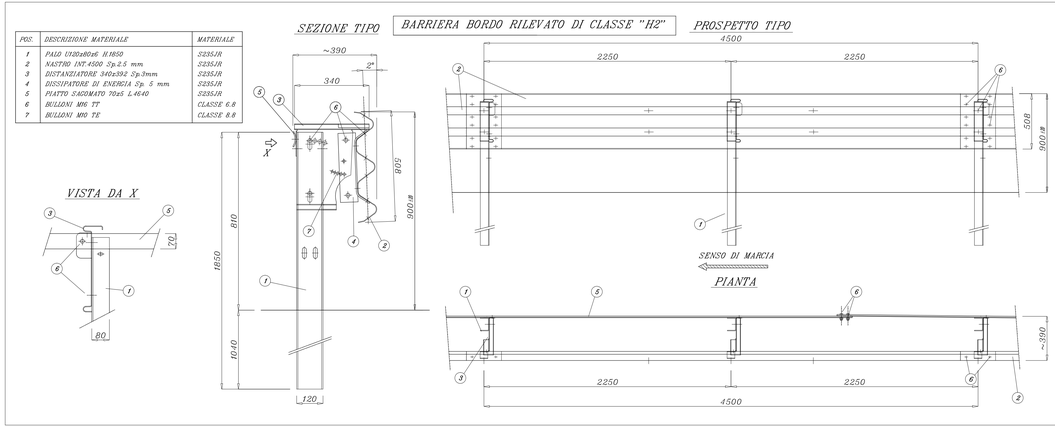

COMMITTENTE:

RFI RETE FERROVIARIA ITALIANA
GRUPPO FERROVIE DELLO STATO ITALIANE

ALTA SORVEGLIANZA:

ITALFERR
GRUPPO FERROVIE DELLO STATO ITALIANE

GENERAL CONTRACTOR:

Consorzio Collegamenti Integrati Veloci

INFRASTRUTTURE FERROVIARIE STRATEGICHE DEFINITE DALLA LEGGE OBIETTIVO N.443/01

TRATTA A.V./A.C. TERZO VALICO DEI GIOVI
PROGETTO DEFINITIVO

VAR0021 - Innesto corretto tracciato a Tortona
INWA Strada di accesso e piazzale Fabbricato ACC Bivio

Particolari costruttivi Tav 01

GENERAL CONTRACTOR	DIRETTORE LAVORI	SCALA:
Consorzio Cociv Ing. N. Mesiano		Varie

COMMESSA	LOTTO	FASE	ENTE	TIPO DOC.	OPERA/DISCIPLINA	PROGR.	REV.
A301	00	D	CV	BZ	INWA00	001	A

PROGETTAZIONE

Rev.	Descrizione emissione	Redatto	Data	Verificato	Data	Progettista Integratore	Data	IL PROGETTISTA
A00	Prima emissione	CADAMAY	18/01/2021	COCIV	19/01/2021	A. Manzanella	19/01/2021	Dott.Ing. Antonio Manzanella Ordine Ingegneri Prov. TO n. 6271 R

n. Elab. | Nome File: A301-00-D-CV-BZ-INWA-00-001_A00
CUP: F81H92000000008

Scala di plot: 1 1