PIANTA FONDAZIONE
(SCALA 1:25)

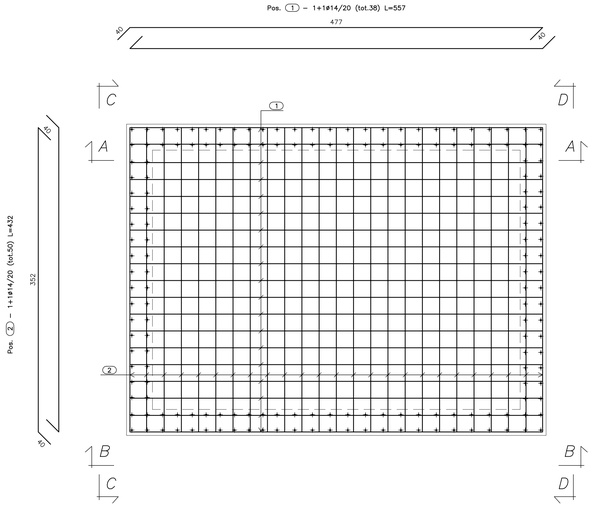

PIANTA SPICCATO
(SCALA 1:25)

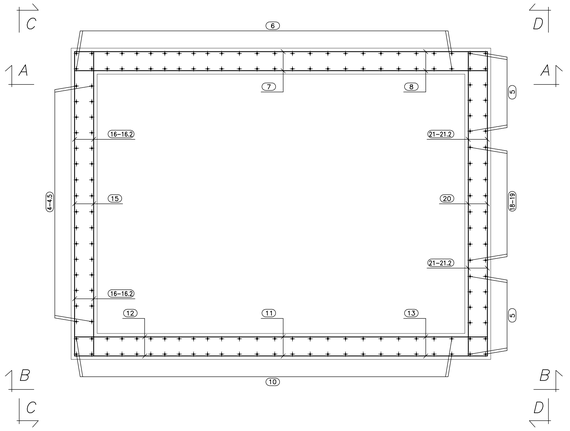

SEZ. A–A
(SCALA 1:25)

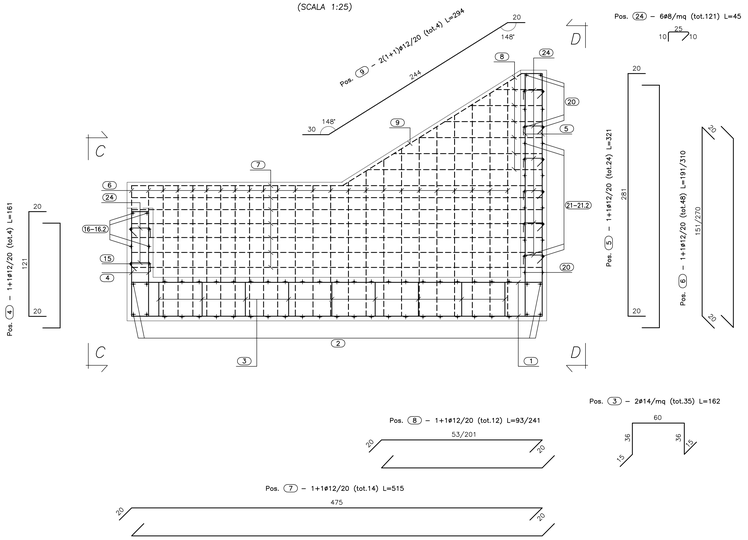

CALCESTRUZZO (UNI EN 206–1):
MAGRONI:
– CLASSE DI RESISTENZA C12/15

STRUTTURE DI FONDAZIONE/ELEVAZIONE:
– CLASSE DI RESISTENZA C32/40 (UNI 9858)
– CLASSE DI ESPOSIZIONE XA2 (UNI EN 206–1)
– CLASSE DI CONSISTENZA S4 (UNI 9418)
– COPRIFERRO 40mm

DIAMETRO MAX DEGLI AGGREGATI 32 mm

ACCIAIO PER C.A.:
– Fe B 44 K Controllato in stabilimento saldabile

ACCIAIO PER TUBI ARMCO:
– TIPOLOGIA Fe 360 B
– BULLONI Classe 8.8
– ZINCATURA applicato a caldo con incidenza non inferiore a 305 g/mq per faccia

VISTA. B–B
(SCALA 1:25)

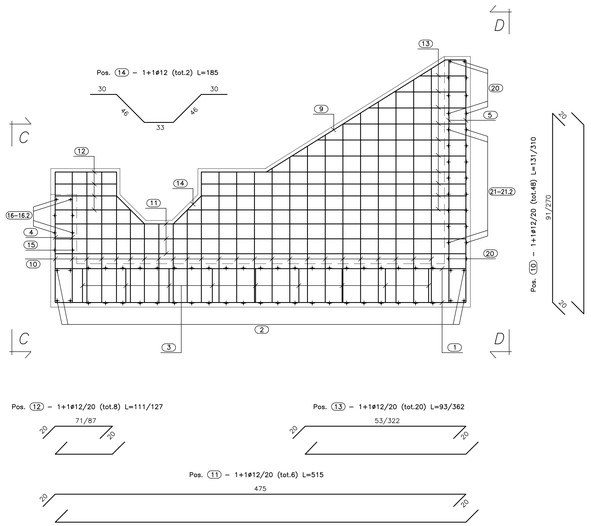

VISTA. C–C
(SCALA 1:25)

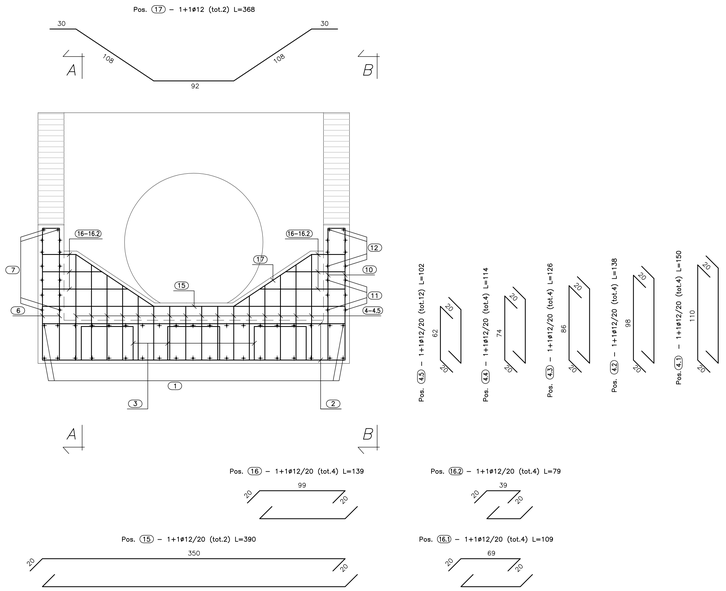

VISTA. D–D
(SCALA 1:25)

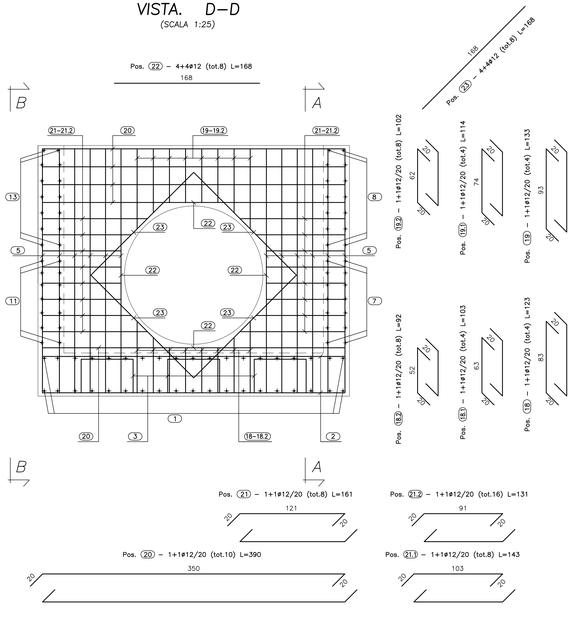

ANAS S.p.A.
DIREZIONE CENTRALE PROGRAMMAZIONE PROGETTAZIONE

PA 12/09
CORRIDOIO PLURIMODALE TIRRENICO - NORD EUROPA
ITINERARIO AGRIGENTO - CALTANISSETTA - A19
S.S. N° 640 "DI PORTO EMPEDOCLE"
AMMODERNAMENTO E ADEGUAMENTO ALLA CAT. B DEL D.M. 5.11.2001
Dal km 44+000 allo svincolo con l'A19

PROGETTO ESECUTIVO

Contraente Generale:
Empedocle 2 s.c.p.a.

OPERE IDRAULICHE
Tombini ARMCO - Asse Principale

Tombino T20 - DN 1500 al km 7+768.02 - Armatura Imbocco

Codice Unico Progetto (CUP) : F91B09000070001
Codice Elaborato:
PA12_09 - E 2 2 7 T O 2 2 0 T C 2 2 H B Z 1 1 1 A
Scala: 1:25

REV.	DATA	DESCRIZIONE	REDATTO	VERIFICATO	APPROVATO	AUTORIZZATO
F						
E						
D						
C						
B						
A	Aprile 2011	EMISSIONE	A. SALVAGO	A. TURSO	M. LITI	P. PAGLINI

Responsabile del procedimento: Ing. MAURIZIO LANDI

Il Progettista:
Dott. Ing. GIAN LUCA ARCANGELI - ORDINE DEGLI INGEGNERI DI FIRENZE N° 4513

Il Consulente Specialistico:
Dott. Ing. ADRIANO TURSO - ORDINE INGEGNERI PROVINCIA DI PALERMO n° 1490
Dott. Geol. ANGELO MAURICIO N. 1607 - ORDINE REGIONALE DEI GEOLOGI DI SICILIA
Ing. ALESSANDRO SALVATO - ORDINE INGEGNERI PROVINCIA DI PALERMO N° 14853

Il Coordinatore per la sicurezza in fase di progetto:
Dott. Ing. PEPPINO MARASCO GUARNERA - ORDINE INGEGNERI ROMA N° 14447

Il Direttore dei lavori: