PIANTA FONDAZIONE
(SCALA 1:25)

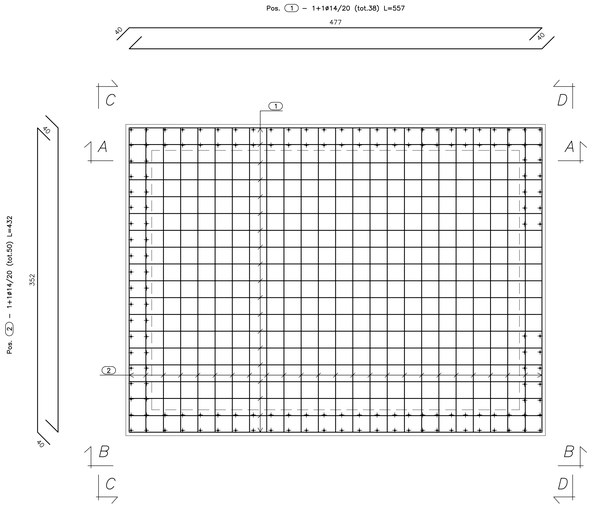

PIANTA SPICCATO
(SCALA 1:25)

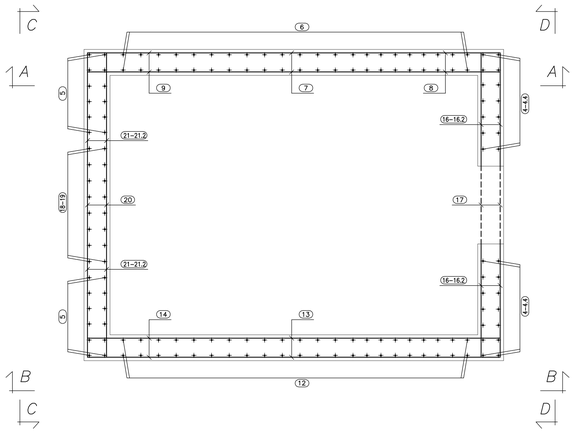

SEZ. A–A
(SCALA 1:25)

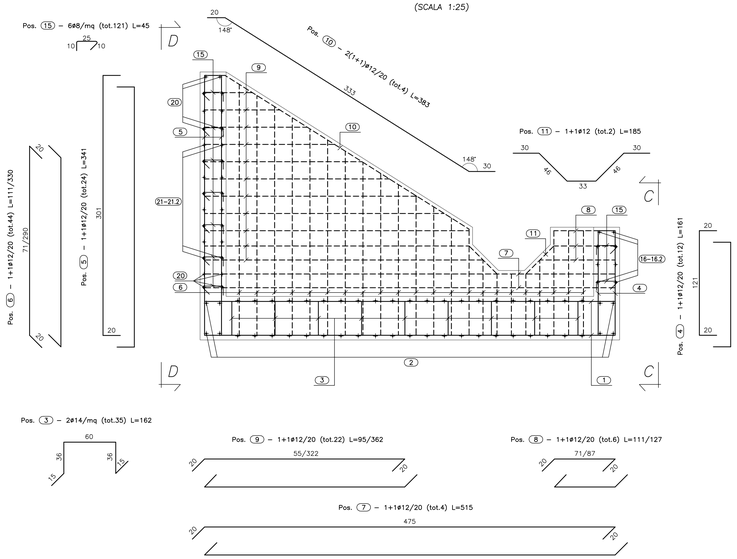

CALCESTRUZZO (UNI EN 206–1):
MAGRONI:
- *CLASSE DI RESISTENZA C12/15*

STRUTTURE DI FONDAZIONE/ELEVAZIONE:
- *CLASSE DI RESISTENZA C32/40 (UNI 9858)*
- *CLASSE DI ESPOSIZIONE XA2 (UNI EN 206–1)*
- *CLASSE DI CONSISTENZA S4 (UNI 9418)*
- *COPRIFERRO 40mm*

DIAMETRO MAX DEGLI AGGREGATI 32 mm

ACCIAIO PER C.A.:
- *Fe B 44 K Controllato in stabilimento saldabile*

ACCIAIO PER TUBI ARMCO:
- *TIPOLOGIA Fe 360 B*
- *BULLONI Classe 8.8*
- *ZINCATURA applicata a caldo con incidenza non inferiore a 305 g/mq per faccia*

VISTA. B–B
(SCALA 1:25)

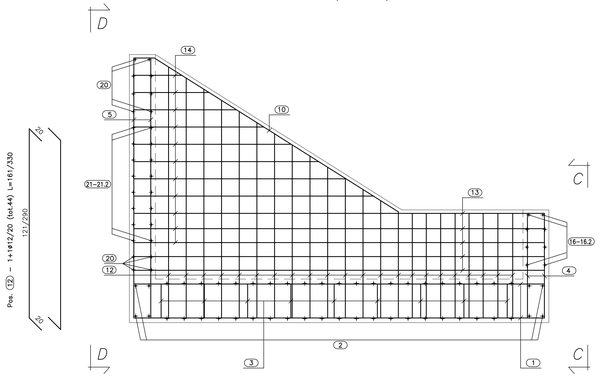

VISTA. C–C
(SCALA 1:25)

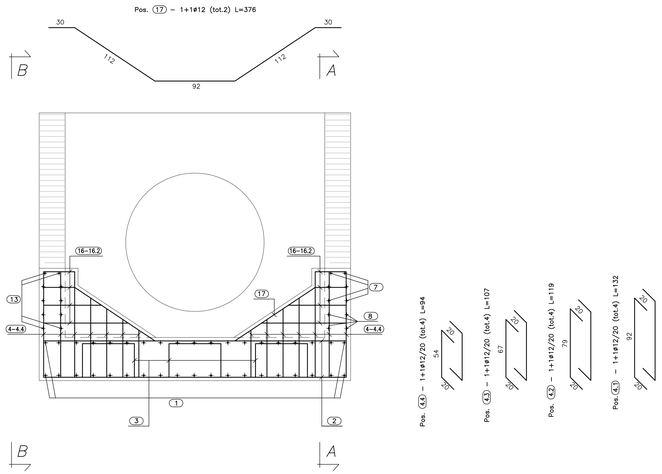

VISTA. D–D
(SCALA 1:25)

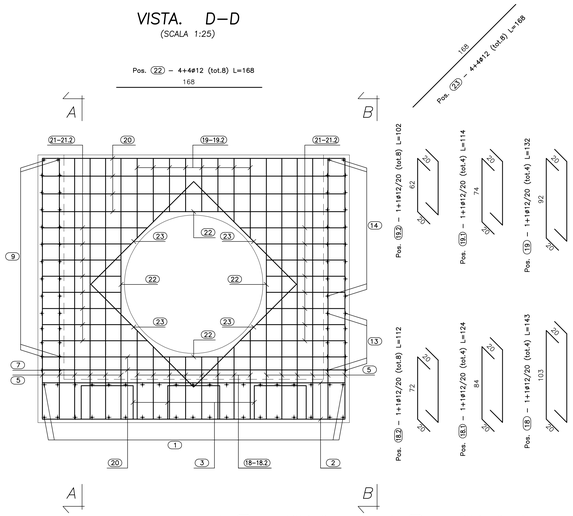

Pos. 14 – 1+1ø12/20 (tot.16) L=95/317

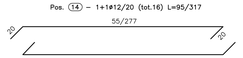

Pos. 13 – 1+1ø12/20 (tot.10) L=515

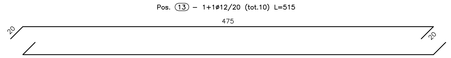

Pos. 16.1 – 1+1ø12/20 (tot.4) L=107

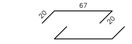

Pos. 16.2 – 1+1ø12/20 (tot.8) L=76

Pos. 16 – 1+1ø12/20 (tot.4) L=138

Pos. 21 – 1+1ø12/20 (tot.8) L=161

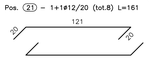

Pos. 21.2 – 1+1ø12/20 (tot.16) L=131

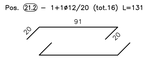

Pos. 20 – 1+1ø12/20 (tot.12) L=390

Pos. 21.1 – 1+1ø12/20 (tot.8) L=143

ANAS S.p.A.
DIREZIONE CENTRALE PROGRAMMAZIONE PROGETTAZIONE

PA 12/09
CORRIDOIO PLURIMODALE TIRRENICO - NORD EUROPA
ITINERARIO AGRIGENTO - CALTANISSETTA - A19
S.S. N° 640 "DI PORTO EMPEDOCLE"
AMMODERNAMENTO E ADEGUAMENTO ALLA CAT. B DEL D.M. 5.11.2001
Dal km 44+000 allo svincolo con l'A19

PROGETTO ESECUTIVO

Contraente Generale: Empedocle 2 s.c.p.a.

OPERE IDRAULICHE
Tombini ARMCO - Asse Principale

Tombino T20 - DN 1500 al km 7+768.02 - Armatura Sbocco

Codice Unico Progetto (CUP) : F91B09000070001

Codice Elaborato:

PA12_09 - E 2 2 7 T O 2 2 0 T C 2 2 H B Z 1 1 2 A — Scala: 1:25

REV.	DATA	DESCRIZIONE	REDATTO	VERIFICATO	APPROVATO	AUTORIZZATO
F						
E						
D						
C						
B						
A	Aprile 2011	EMISSIONE	A. SALVAGO	A. TURSO	M. LITI	P. PAGLINI

Responsabile del procedimento: Ing. MAURIZIO LANDI

Il Progettista: Dott. Ing. GIAN LUCA ARCANGELI – ORDINE DEGLI INGEGNERI DI FIRENZE N° 4513

Il Consulente: Dott. Ing. ANTONIO TURSO Adriano n. 1400 – ORDINE INGEGNERI PROVINCIA DI PALERMO

Il Geologo: Dott. Geol. D'ANGELO MAURIZIO N. 1607 – ORDINE REGIONALE DEI GEOLOGI DELLA SICILIA

Il Coordinatore per la sicurezza in fase di progetto: Ing. ALESSANDRO SALVO BUONANNO – ORDINE INGEGNERI PROVINCIA DI PALERMO N. 14853

Il Direttore dei lavori: Dott. Ing. PEPPINO MARIANO BUONANNO – ORDINE INGEGNERI ROMA N. 14447