RESPINGENTI

VISTA FRONTALE - FRONT VIEW

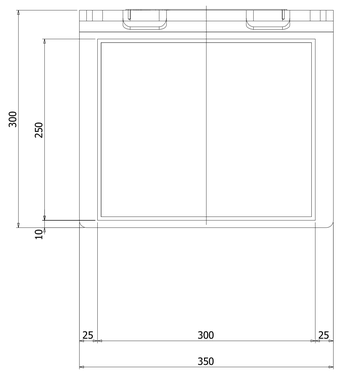

SEZIONE - SECTION X-X

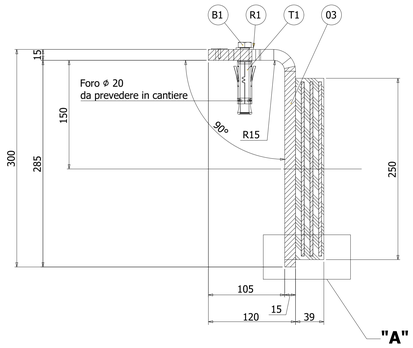

PIANTA - PLAN VIEW

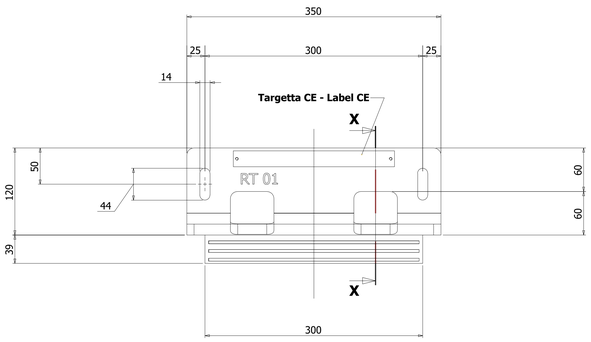

DETTAGLIO - DETAIL "A"

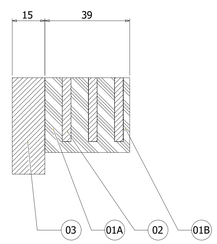

CARATTERISTICHE TECNICHE - TECHNICAL DATA				
Marca Mark	Sigla - Type	Carichi - Load SLU *	Pezzi Pieces	Peso Weight
		[kN]	N.°	[kg]
RT 01	RT-CE 250 x 300 x 39	1150	4	26

*** IL CARICO E' ORTOGONALE AL PIANO DEL RITEGNO**

VISTA 3D - 3D VIEW

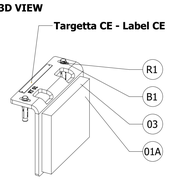

Mark: RT 01

NOTA MALTA:
Se lo spessore della malta di allettamento supera i 4 cm, prevedere armatura con rete elettrosaldata

Tabelle materiali e dimensioni - Tables materials and dimensions

Pos.	Pz.	Descrizione Description	Materiale Material	Standard Standard	Nota Note
01A	3	Gomma interna - Internal rubber	Gomma Naturale Natural rubber	EN 1337	1
01B	1	Gomma esterna - Esternal rubber			
02	3	Lamierino vulcanizzato - Vulcanized steel sheet	S235JR	EN 10025	2
03	1	Lamiera di ancoraggio - Anchor plate	S235JR	EN 10025	P
B1	2	Vite a testa esagonale - Hexagon head bolt (ISO 4017)	Class A2 Gr.50	EN 3506	-
R1	2	Rosetta - Plain washer (ISO 7089)	Cl. R 40	-	-
T1	2	Fischer	-	-	-

Nota - Note 1	**Durezza - Hardness Shore A60 ± 5**
Nota - Note 2	**Alternativamente utilizzare un acciaio S355 o S275 con allungamento a rottura non inferiore a quello del S235 Alternatively steel S355 or S275 can be used with elongation at break not less than S235**
Nota - Note P	**Zincatura a caldo - Hot dipped galvanized min. 70µm med. 85µm (According to : UNI EN ISO 1461:2009)**

ISOLATORE ELASTOMERICO

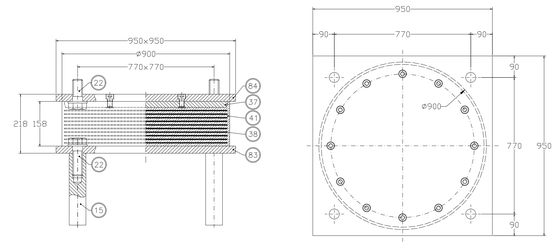

CARATTERISTICHE DI PROGETTO ISOLATORI		
Massimo carico verticale SLS statico	3330	kN
Massimo carico verticale SLS sismico	5797	kN
Modulo di taglio nominale	0.8	MPa
Spostamento sismico SLV	110	mm
Massimo spostamento orizzontale	150	mm
Rigidezza efficace (a dx)	3.03	kN/mm
Smorzamento efficace (a dx)	10%	

B4	1	Piastra d'ancoraggio superiore	S275JR EN 10025
B3	1	Piastra d'ancoraggio inferiore vuoi	S275JR EN 10025
A1	1	Gomma vulcanizzata	G=0.8 MPa
B7	1	Lamiera di rinforzo vulcanizzata	S275JR EN 10025
B8	1	Piastra vulcanizzata	S275JR EN 10025
B1	4	Vite d'ancoraggio T. M42	classe 8.8 EN 15048
T5	4	Dado d'ancoraggio	1C40 TD-T EN 10083

GIUNTO DI DILATAZIONE SUI CORDOLI

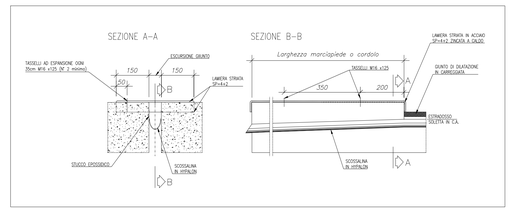

GIUNTO DI DILATAZIONE

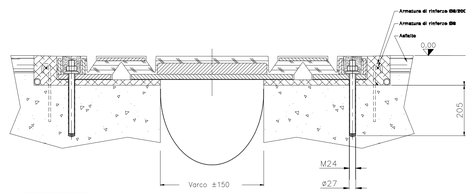

SIMBOLOGIA APPOGGI	
	Isolatore Elastomerico Tipo 1

IL GIUNTO SARA' INOLTRE COSTITUITO DA:

- Sistema di ancoraggio meccanico realizzato mediante barre filettate da un lato e guida meccanica per il movimento trasversale, a mezzo di acciaio inox e ptfe, dall'altro;
- Doppia scossalina di raccolta acque in acciaio INOX;
- Profilo a "L" in acciaio inox per drenaggio acque di sottopavimentazione;
- Massetti di malta epossidica di raccordo fra gli elementi di giunto e la pavimentazione bituminosa.

Direzione escursione	Escursione mm
Longitudinale	300 mm (± 150)
Trasversale	300 mm (± 150)

GIUNTO DI DILATAZIONE

DETTAGLIO DI POSA

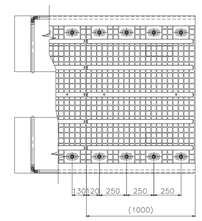

VISTA ASSONOMETRICA (maschio/femmina)

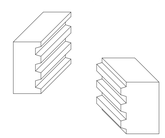

SCHEMA APPOGGI

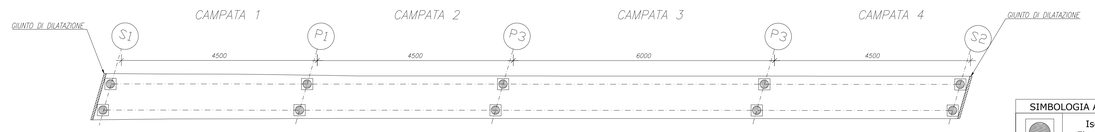

SIMBOLOGIA APPOGGI	
	Isolatore Elastomerico Tipo 1

KEYPLAN

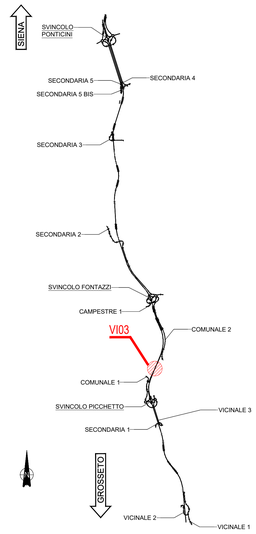

anas GRUPPO FS ITALIANE

Direzione Progettazione e Realizzazione Lavori

ITINERARIO INTERNAZIONALE E78
S.G.C. GROSSETO - FANO

ADEGUAMENTO A 4 CORSIE
NEL TRATTO GROSSETO - SIENA (S.S. 223 "DI PAGANICO")
DAL KM 41+600 AL KM 53+400 - LOTTO 9

PROGETTO ESECUTIVO — COD. FI15

PROGETTAZIONE: ATI SINTAGMA - GDG - ICARIA

IL RESPONSABILE DELL'INTEGRAZIONE DELLE PRESTAZIONI SPECIALISTICHE:
Dott. Ing. Nando Granieri
Ordine degli Ingegneri della Prov. di Perugia n° A351

IL PROGETTISTA:
Dott. Ing. Federico Durastanti
Ordine degli Ingegneri della Prov. di Terni n° A844

IL GEOLOGO:
Dott. Geol. Giorgio Cerquiglini
Ordine dei Geologi della Regione Umbria n°108

Il R.U.P.:
Dott. Ing.
Raffaele Franco Carso

IL COORDINATORE PER LA SICUREZZA IN FASE DI PROGETTAZIONE:
Dott. Ing. Filippo Pambianco
Ordine degli Ingegneri della Prov. di Perugia n° A1373

IL GRUPPO DI PROGETTAZIONE:
MANDATARIA: Sintagma
MANDANTI: GEOTECHNICAL DESIGN GROUP; ICARIA società di ingegneria

Dott. Ing. N.Granieri	Dott. Ing. D.Carlaccini	Dott. Ing. V.Rotisciani			
Dott.Arch. N.Kamenicky	Dott. Ing. S.Sacconi	Dott. Ing. F.Macchioni			
Dott. Ing. V.Minorenti	Dott. Ing. G.Bono	Dott. Ing. A.Vinciguerra			
Dott.Arch. A.Bracchini	Dott. Ing. V.De Gori	Dott. Ing. V.Piunno			
Dott.Ing. F.Durastanti	Dott. Ing. C.Consorti	Dott. Ing. G.Pulli			
Dott.Ing. E.Bartolocci	Geom. F.Dominici	Geom. C.Sugaroni			
Dott.Geol. G.Cerquiglini					
Dott. Ing. S.Durante					
Dott.Ing. L.Bianchini					
Dott.Ing. E.Sellari					
Dott.Ing. L.Dinelli					
Dott.Ing. L.Nani					
Dott.Ing. F.Pambianco					
Dott. Agr. F.Berti Nulli					

PROTOCOLLO | DATA

PROVINCIA DELLA PERUGIA — ORDINE DEGLI INGEGNERI — Settore Civile e Ambientale — DOTTORE INGEGNERE — NANDO GRANIERI — Settore Industriale — Dottore Ingegnere — Federico DURASTANTI — Sezione A — A844 — Provincia di Terni

VIADOTTI
VIADOTTO SUL FIUME MERSE SX
Particolari appoggi e giunti

CODICE PROGETTO (PROGETTO / LIV. PROG. / N. PROG.)	NOME FILE	REVISIONE	SCALA:
LOFI15 E 1901	T00-VI03-STR-DC01 — CODICE ELAB. T00VI03STRDC01	C	-

REV.	DESCRIZIONE	DATA	REDATTO	VERIFICATO	APPROVATO
C	Revisione a seguito rapporto intermedio DGSV 156/2 del 02/03/2021	Mar 2021	M.Crea	E.Bartolocci	N.Granieri
B	Revisione a seguito rapporto intermedio DGSV 156/1 del 27/05/2020	Gen 2021	M.Crea	E.Bartolocci	N.Granieri
A	Emissione	Feb 2020	M.Crea	E.Bartolocci	N.Granieri