SEZ. A–A
(SCALA 1:50)

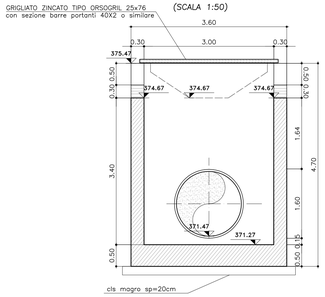

PIANTA
(SCALA 1:100)

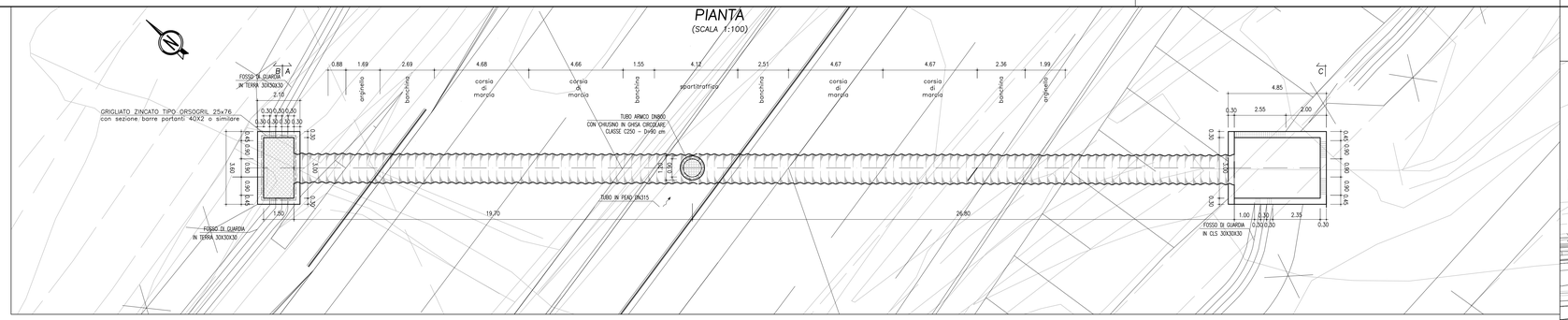

INQUADRAMENTO
(SCALA 1:500)

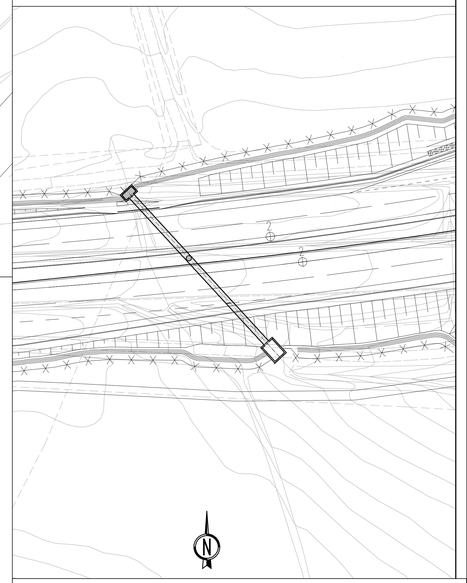

SEZ.B–B
(SCALA 1:50)

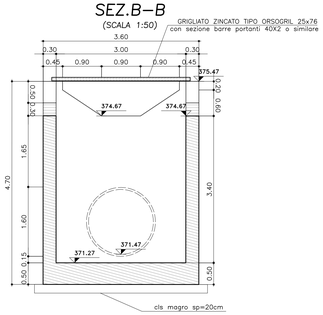

PROFILO
(SCALA 1:100)

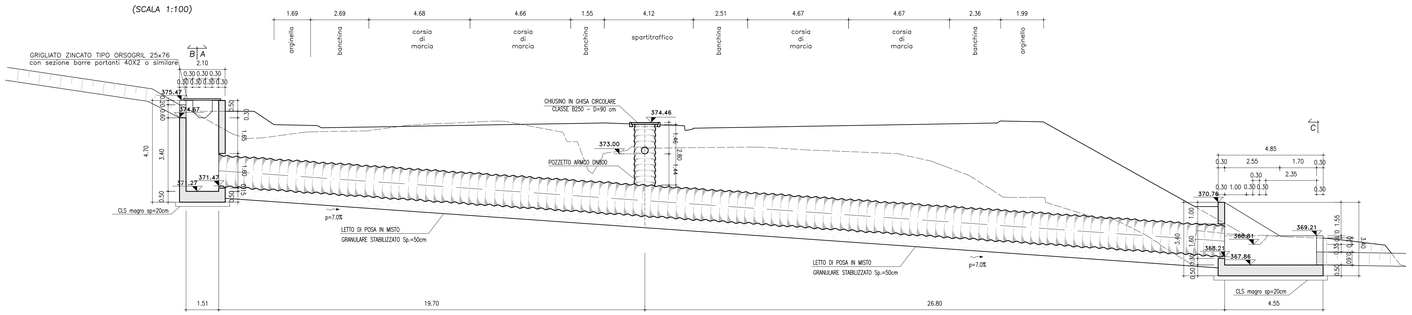

SEZ. C–C
(SCALA 1:50)

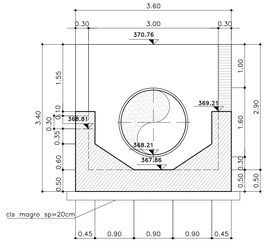

DETTAGLIO PIASTRA ONDULATA PER TOMBINO METALLICO

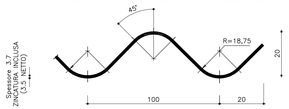

LATO INTERNO CONDOTTA A CURVATURA CONCAVA

PIASTRE PER "MULTIPLATE" – ONDULAZIONE Dim. mm 100 x 20
CARATTERISTICHE GEOMETRICHE ED ELASTICHE

t⊛	MOMENTO D'INERZIA	RAGGIO D'INERZIA	AREA SPECIFICA	RESISTENZA ULTIMA A COMPRESSIONE GIUNTO BULLONATO (n°20 bulloni/m)
mm	I [cm⁴/cm]	r [cm]	a [cm/cm²]	Kg/m
3,5	0,1909	0,7060	0,3831	86,000
⊛ SPESSORE LAMIERA DI ORIGINE GREZZA NON ZINCATA – TOLLERANZE UNI EN 10051				COPPIA DI SERRAGGIO Nm da 220 fino a 300

SEZIONE TIPO GRIGLIATO
B = 150 cm

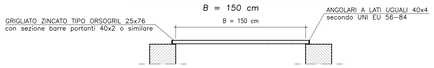

CALCESTRUZZO (UNI EN 206–1):
MAGRONI:
– *CLASSE DI RESISTENZA C12/15*

STRUTTURE DI FONDAZIONE/ELEVAZIONE:
– *CLASSE DI RESISTENZA C32/40 (UNI 9858)*
– *CLASSE DI ESPOSIZIONE XA2 (UNI EN 206–1)*
– *CLASSE DI CONSISTENZA S4 (UNI 9418)*
– *COPRIFERRO 40mm*

DIAMETRO MAX DEGLI AGGREGATI 32 mm

ACCIAIO PER C.A.:
– *Fe B 44 K Controllato in stabilimento saldabile*

ACCIAIO PER TUBI ARMCO:
– *TIPOLOGIA Fe 360 B*
– *BULLONI Classe 8.8*
– *ZINCATURA applicata a caldo con incidenza non inferiore a 305 g/mq per faccia*

SEZIONE TRASVERSALE TIPO TUBO ARMCO
TRINCEA

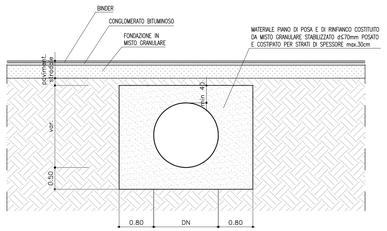

PARTICOLARE POZZETTO ARMCO CON IMMISSIONE COLLETTORE IN PEAD
(SCALA 1:50)

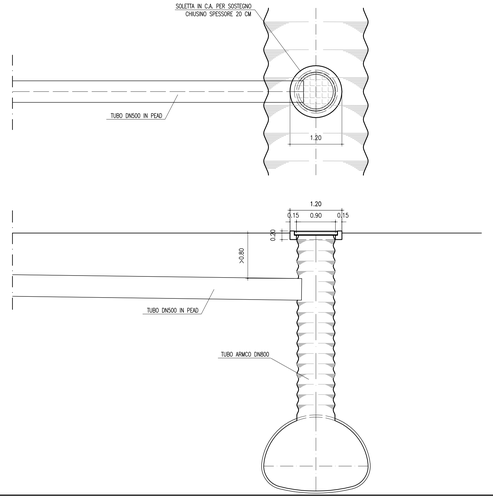

ANAS S.p.A.
DIREZIONE CENTRALE PROGRAMMAZIONE PROGETTAZIONE

PA 12/09
CORRIDOIO PLURIMODALE TIRRENICO - NORD EUROPA
ITINERARIO AGRIGENTO - CALTANISSETTA - A19
S.S. N° 640 "DI PORTO EMPEDOCLE"
AMMODERNAMENTO E ADEGUAMENTO ALLA CAT. B DEL D.M. 5.11.2001
Dal km 44+000 allo svincolo con l'A19

PROGETTO ESECUTIVO

Contraente Generale: Empedocle s.c.p.a.

OPERE IDRAULICHE
Tombini ARMCO - Asse Principale

Tombino T31 - DN1500 al km 22+176.78 - Carpenteria

Codice Unico Progetto (CUP) : F91B09000070001
Codice Elaborato:
PA12_09 - E 2 3 8 T O 2 3 1 T C 3 5 H B X 1 6 8 A — Scala: Varie

REV.	DATA	DESCRIZIONE	REDATTO	VERIFICATO	APPROVATO	AUTORIZZATO
F						
E						
D						
C						
B						
A	Aprile 2011	EMISSIONE	A. SALVAGO	A. TURSO	M. LITI	P. PAGLINI

Responsabile del procedimento: Ing. MAURIZIO LITI

Il Progettista: Dott. Ing. GIAN LUCA SARCONI — ORDINE DEGLI INGEGNERI DI FIRENZE N° 4513
Il Consulente: Dott. Ing. TURSO Adriano — ORDINE INGEGNERI PROVINCIA DI PALERMO n° 1480 — Dott. Geol. D'ANGELO MAURIZIO N. 1607 — ORDINE REGIONALE DEI GEOLOGI DELLA SICILIA
Il Coordinatore per la sicurezza in fase di progetto: Ing. ALESSANDRO SALVO GUARANO — ORDINE INGEGNERI PALERMO n° 14853
Il Direttore dei lavori: Dott. Ing. PEPPINO MARASCIO GUARANO — ORDINE INGEGNERI ROMA n° 14442