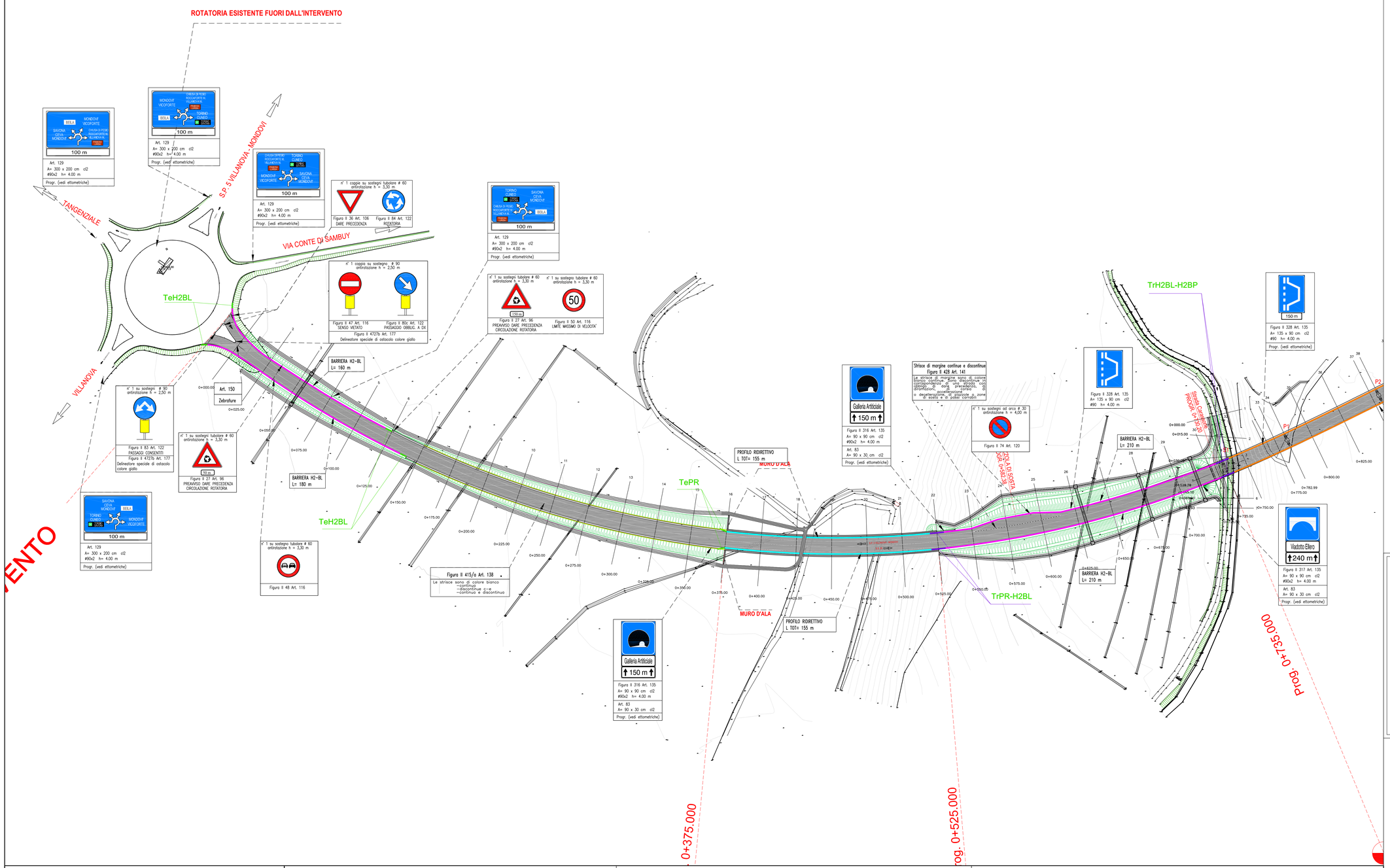

BARRIERE:

Prog. 0+000	a 0+375	Tratto all'aperto	H2BL	342 m
Prog. 0+375	a 0+525	Galleria Mondovì	Ridirettivo	311 m
Prog. 0+525	a 0+725	Tratto all'aperto	H2BL	420 m
Prog. 0+725	a 0+975	Viadotto Ellero	H2BP	490 m
Prog. 0+975	a 1+125	Tratto all'aperto	H2BL	266 m
Prog. 1+125	a 2+536,92	Galleria Naturale	Ridirettivo	2841 m
Prog. 2+536,92	a 2+667,32	Tratto all'aperto	H2BL	194 m
			Ridirettivo	5 m
			RNew Jersey	28 m
Rotatoria A asse principale e rami			H2BL	497 m

BARRIERA TRIPLA ONDA BORDO PONTE CLASSE H2 [ANAS H2BP SMC]
PRESTAZIONI IN CASO D'URTO:

a)	Livello di contenimento	H2
b)	Severità dell'urto	B
c)	Larghezza operativa normalizzata	W4 (1.2 m)
d)	Deflessione dinamica normalizzata	1.0 m
e)	Intrusione veicolo normalizzata	VI3 (1.0 m)

BARRIERA TRIPLA ONDA BORDO LATERALE CLASSE H2 [H2-ANAS]
PRESTAZIONI IN D'URTO:
PRESTAZIONI IN CASO D'URTO:

a)	Livello di contenimento	H2
b)	Severità dell'urto	A
c)	Larghezza operativa normalizzata	W5 (1.7 m)
d)	Deflessione dinamica normalizzata	1.6 m
e)	Intrusione veicolo normalizzata	VI7 (2.3m)

QUADRO DI UNIONE

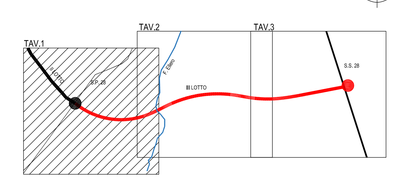

- Profilo redirettivo
- New Jersey
- Barriera metallica tripla onda classe H2 bordo ponte ANAS
- Barriera metallica tripla onda classe H2 bordo laterale ANAS
- Terminali TeH2BL Speciali
- TePR

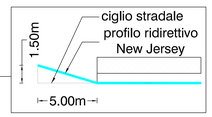

- Transizioni TrPR-H2BL TrH2BL-H2BP
- CCSII_NP_100 -3000W-

Striscia trasversale di dare precedenza
Figura II 432/b Art. 144
E' formata da triangoli con la punta rivolta verso i condocenti in arrivo ed è complementare del segnale verticale DARE PRECEDENZA

Simboli sulla pavimentazione
Figura II 442/a Art. 148
Triangolo elongato complementare del segnale verticale DARE LA PRECEDENZA

Striscia trasversale di arresto
Figura II 432/b Art. 144
E' tracciata nella posizione più avanzata possibile

Iscrizione di stop
Figura II 441/a Art. 148
Iscrizione di stop su strade di tipo A-B-C-D con V>50km/h

Strisce di margine continue e discontinue
Figura II 428 Art. 141
Le strisce di margine sono di colore bianco continue. Sono discontinue in corrispondenza di una strada con obbligo di dare precedenza, di diramazioni, di corsia di accelerazione o decelerazione, di piazzole o zone di sosta e di passi carrabili

Strisce longitudinali
Figura II 415/a Art. 138
Le strisce sono di colore bianco
-continua
-discontinue c-e
-continua e discontinua

Strisce di raccordo per presenza di ostacoli
Figura II 430 Art. 142
Strisce oblique continue per far divergere il traffico da ostacoli. Lo spazio interno alle due strisce oblique è evidenziato mediante zebratura

Zebrature
Art. 150

UBICAZIONE SEGNALI LATERALI
Art.81 (Art.39 Cod. Str.)

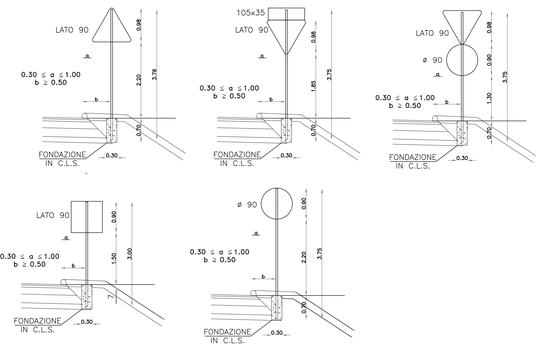

anas GRUPPO FS ITALIANE
Direzione Progettazione e Realizzazione Lavori

Provincia di Cuneo
S.S. 28 del Colle di Nava
Lavori di realizzazione della Tangenziale di Mondovì con collegamento alla S.S. 28 Dir – 564 e al casello A6 "Torino–Savona" – III Lotto (Variante di Mondovì)

PROGETTO DEFINITIVO — COD. TO08

PROGETTAZIONE: MANDATARIA: POLITECNICA INGEGNERIA E ARCHITETTURA — MANDANTI: MATILDI-PARTNERS
RAGGRUPPAMENTO TEMPORANEO PROGETTISTI

IL RESPONSABILE DELL'INTEGRAZIONE DELLE PRESTAZIONI SPECIALISTICHE:
Ing. Andrea Renzo – TECHNITAL
Ordine Ingegneri Provincia di Verona n. A2413

IL GEOLOGO:
Geol. Emanuele Fresia – TECHNITAL
Ordine Geologi Veneto n. A501

IL COORDINATORE PER LA SICUREZZA IN FASE DI PROGETTAZIONE:
Ing. Paolo Borrasso – MATILDI + PARTNERS
Ordine Ingegneri Provincia di Bologna n. A8913

VISTO: IL RESP. DEL PROCEDIMENTO:
Ing. Giuseppe Danilo Malgeri

PROTOCOLLO: DATA:

IL PROGETTISTA:
Ing. Carlo Vittorio Matildi
Bologna A6457

GRUPPO DI PROGETTAZIONE:
COORDINAMENTO PROGETTAZIONE E PROGETTAZIONE STRADALE:
Ing. Carlo Vittorio Matildi – MATILDI + PARTNERS
Ordine Ingegneri Provincia di Bologna n. 6452/A
COORDINAMENTO PROGETTAZIONE E COORDINATORE STUDIO DI IMPATTO AMBIENTALE:
Ing. Edoardo Picoco – TECHNITAL
Ordine Ingegneri Provincia di Verona n. A3381
OPERE D'ARTE MAGGIORI GALLERIA:
Ing. Corrado Plesce – TECHNITAL
Ordine Ingegneri Provincia di Verona n. A1984
OPERE D'ARTE MAGGIORI PONTI E MINORI:
Ing. Stefano Ioani – MATILDI + PARTNERS
Ordine Ingegneri Provincia di Bologna n. A4550
GEOTECNICA:
Ing. Alessandro Rizzo – TECHNITAL
Ordine Ingegneri Provincia di Milano n. A18598
IDROLOGIA ED IDRAULICA:
Ing. Simone Venturini – TECHNITAL
Ordine Ingegneri Provincia di Verona n. A2515

09 – PROGETTO STRADALE
09.6– Segnaletica e barriere di sicurezza
Planimetria segnaletica e barriere di sicurezza – Tav 1/3

CODICE PROGETTO	NOME FILE	PROGR. ELAB.	REV.	SCALA:
DPTO0008016	09.01_P01_PS00_TRA_PN01_D	09.01	D	1:1.000
	CODICE ELAB. P01PS00TRAPN01			

REV.	DESCRIZIONE	DATA	SOCIETA'	REDATTO	VERIFICATO	APPROVATO
D	Istruttorie CSLLPP e VIA	Aprile 2021	Matildi+Partners	Borrasso	Ioani	Matildi
B	ISTRUTTORIA ANAS	Maggio 2020	Matildi+Partners	Borrasso	Ioani	Matildi
A	EMISSIONE	Marzo 2020	Matildi+Partners	Borrasso	Ioani	Matildi