PARETI LATERALI
SEZIONE TIPO PARATIA
(Scala 1:100)

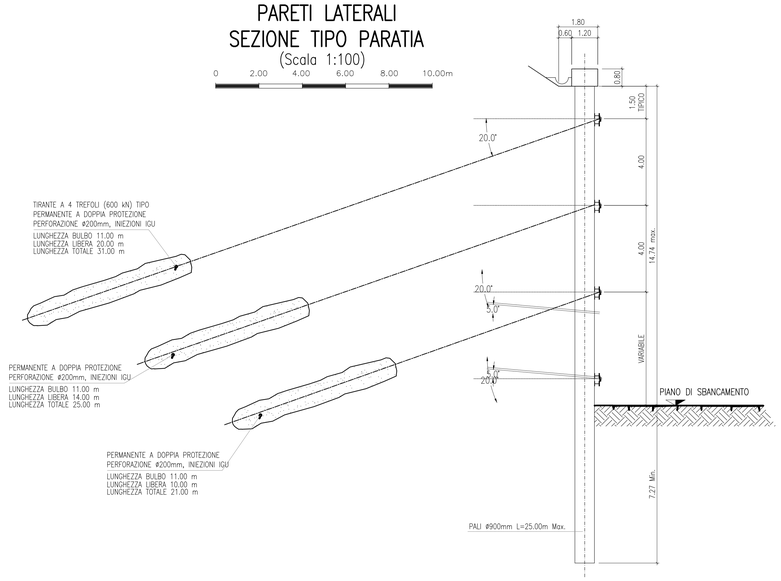

RIVESTIMENTO IN PIETRAME

SEZIONE TIPO – Scala 1:50

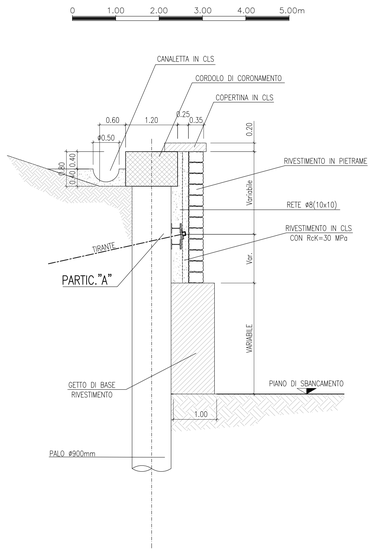

PARTICOLARE "A" – Scala 1:20

(La trave di irrigidimento va realizzata in corrispondenza di ogni fila di tiranti)

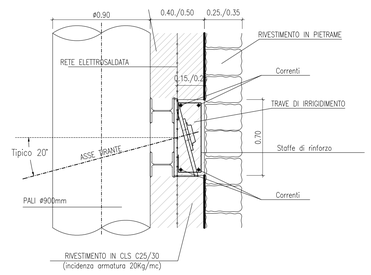

I GIUNTI DI DILATAZIONE DELLE TRAVI DI CORONAMENTO IN C.A. DELLE PARATIE TIRANTATE, ANDRANNO ESEGUITI IN CORRISPONDENZA DEI VERTICI PLANIMETRICI E ALTIMETRICI E COMUNQUE OGNI 25 – 30 m

FRONTE DI SCAVO
SEZIONE TIPO PARATIA
(Scala 1:100)

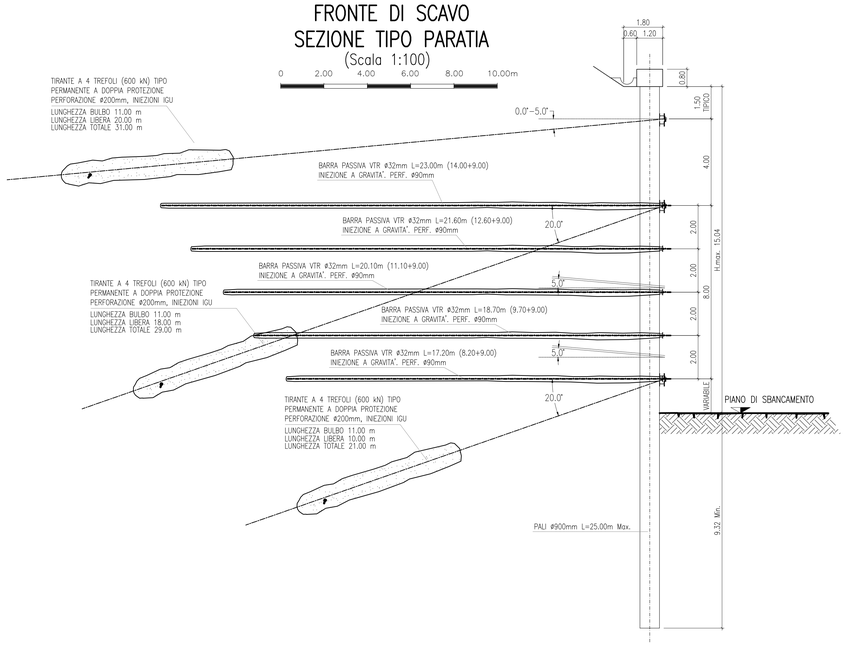

PROSPETTO (Scala 1:20)

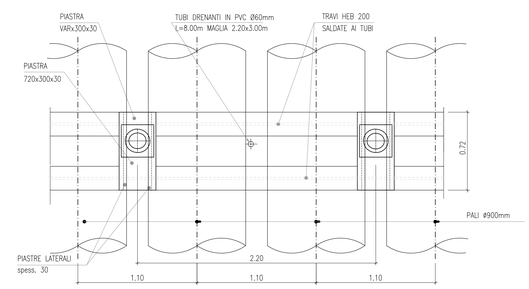

PARTICOLARI ANCORAGGIO TIRANTI

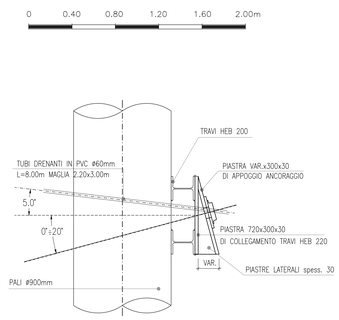

TABELLA MATERIALI

CALCESTRUZZO

MAGRONE	CLASSE DI RESISTENZA C12/15
PALI ø900mm	CLASSE DI RESISTENZA C25/30 CLASSE DI ESPOSIZIONE XC2 CLASSE DI CONSISTENZA S4 RAPPORTO a/c < 0.60 DIAMETRO MASSIMO DEGLI AGGREGATI 25mm CONTENUTO MINIMO CEMENTO 300 kg/m^3 COPRIFERRO 60mm
CORDOLO DI CORONAMENTO/FONDAZIONE RIVESTIMENTO	CLASSE DI RESISTENZA C25/30 CLASSE DI ESPOSIZIONE XC2 CLASSE DI CONSISTENZA S4 RAPPORTO a/c < 0.60 DIAMETRO MASSIMO DEGLI AGGREGATI 25mm CONTENUTO MINIMO CEMENTO 300 kg/m^3 COPRIFERRO 50mm
MISCELA INIEZIONE TIRANTI	CLASSE DI RESISTENZA C25/30 RAPPORTO a/c < 0.50 CONTENUTO MINIMO CEMENTO 1200 kg/m

ACCIAIO

ACCIAIO ARMATURE	ACCIAIO IN BARRE TIPO B450C
ACCIAIO IN TREFOLI PER ANCORAGGI	LIMITE DI ROTTURA ft $\geq$ 1860 MPa LIMITE DI SNERVAMENTO fy $\geq$ 1670 MPa
ACCIAIO CARPENTERIA	ACCIAIO TIPO S235

ELEMENTI STRUTTURALI VTR

BARRE/STAFFE ARMATURE PALI	BARRE IN VTR ø28mm DENSITA' $\geq$ 1.95 t/m^3 RESISTENZA A TRAZIONE $\geq$ 700 MPa MODULO ELASTICO $\geq$ 46 GPa CONTENUTO VETRO IN PESO $\geq$ 65%	STAFFE IN VTR ø12mm DENSITA' $\geq$ 1.90 t/m^3 RESISTENZA A TRAZIONE $\geq$ 379 MPa MODULO ELASTICO $\geq$ 46 GPa CONTENUTO VETRO IN PESO $\geq$ 65%
BARRE PASSIVE DI ANCORAGGIO	BARRE IN VTR ø32mm DENSITA' $\geq$ 1.95 t/m^3 RESISTENZA A TRAZIONE $\geq$ 700 MPa MODULO ELASTICO $\geq$ 46 GPa CONTENUTO VETRO IN PESO $\geq$ 65%	

DRENAGGI IN AVANZAMENTO

TUBO IN PVC MICROFESSURATO AD ALTA RESISTENZA
(4.5 MPa ALLA TRAZIONE) – de ø60mm sp.≥4.0mm
RIVESTIMENTO ESTERNO DEL TUBO CON TESSUTO NON TESSUTO
DIAMETRO PERFORAZIONE ø >=90mm

TABELLA RIEPILOGATIVA QUANTITA'/INCIDENZE PALI ø900mm

TIPO	LUNGHEZZA m	TIPO ARMATURA	QUANTITA' N°	INCIDENZA TOTALE kg/m	INCIDENZA BARRE kg/m	INCIDENZA STAFFE kg/m
P1	25.00m	B450c	10	100		
P1V	25.00m	VTR	16		21	4
P2	22.00m	B450c	10	100		
P3	20.00m	B450c	22	100		
P4	18.00m	B450c	40	100		
P5	16.00m	B450c	32	85		
P6	1300m	B450c	91	85		
P7	11.00m	B450c	20	85		
			241			

TABELLA INCIDENZE ELEMENTI PARATIA

ELEMENTO	INCIDENZA kg/m^3
CORDOLO DI CRONAMENTO	50
FONDAZONE RIVESTIMENTO	50
TERGO RIVESTIMENTO	40

anas GRUPPO FS ITALIANE — 90 — Direzione Progettazione e Realizzazione Lavori

Provincia di Cuneo
S.S. 28 del Colle di Nava
Lavori di realizzazione della Tangenziale di Mondovì con collegamento alla S.S. 28 Dir – 564 e al casello A6 "Torino–Savona" – III Lotto (Variante di Mondovì)

PROGETTO DEFINITIVO — COD. TO08

PROGETTAZIONE: RAGGRUPPAMENTO TEMPORANEO PROGETTISTI
MANDATARIA: SPECIALISTA
MANDANTI: POLITECNICA — MATILDI-PARTNERS

IL RESPONSABILE DELL'INTEGRAZIONE DELLE PRESTAZIONI SPECIALISTICHE:
Ing. Andrea Renso – TECHNITAL
Ordine Ingegneri Provincia di Verona n. A2413

IL GEOLOGO:
Geol. Emanuele Fresia – TECHNITAL
Ordine Geologi Veneto n. A501

IL COORDINATORE PER LA SICUREZZA IN FASE DI PROGETTAZIONE:
Ing. Paolo Barrasso – MATILDI + PARTNERS
Ordine Ingegneri Provincia di Bologna n. A8513

VISTO: IL RESP. DEL PROCEDIMENTO:
Ing. Giuseppe Danilo Malgeri

PROTOCOLLO: DATA:

IL PROGETTISTA:
Ing. Corrado Pesce
Ordine Ingegneri Provincia di Verona n. A1984

GRUPPO DI PROGETTAZIONE:
COORDINAMENTO PROGETTAZIONE E PROGETTAZIONE STRADALE:
Ing. Carlo Vittorio Motta – MATILDI + PARTNERS
Ordine Ingegneri Provincia di Bologna n. 6457/A
COORDINAMENTO PROGETTAZIONE E
COORDINATORE STUDIO DI IMPATTO AMBIENTALE:
Ing. Edoardo Piccoli – TECHNITAL
Ordine Ingegneri Provincia di Verona n. A3381
OPERE D'ARTE MAGGIORI GALLERIA:
Ing. Corrado Pesce – TECHNITAL
Ordine Ingegneri Provincia di Verona n. A1984
OPERE D'ARTE MAGGIORI PONTI E MINORI:
Ing. Stefano Ioani – MATILDI + PARTNERS
Ordine Ingegneri Provincia di Bologna n. A4550
GEOTECNICA:
Ing. Alessandro Rizzo – TECHNITAL
Ordine Ingegneri Provincia di Milano n. A19598
IDROLOGIA ED IDRAULICA:
Ing. Simone Venturini – TECHNITAL
Ordine Ingegneri Provincia di Verona n. A2515

11 – OPERE MAGGIORI: GALLERIA
11.3 – Gallerie artificiali e opere di imbocco
Imbocco est – Palificata – Particolari

CODICE PROGETTO	NOME FILE	PROGR. ELAB.	REV.	SCALA:
DFT0000816	11.24_P00_GA00_STR_DC02_B	11.24	B	1:200
	CODICE ELAB. P00GA00STRDC02			

REV.	DESCRIZIONE	DATA	SOCIETA'	REDATTO	VERIFICATO	APPROVATO
D						
C						
B	Istruttoria ANAS	Mag. 2020	Technital	Fadeup	Piccoli	Pesce
A	EMISSIONE	Mar. 2020	Technital	Fadeup	Piccoli	Pesce