PIANTA FONDAZIONE
(SCALA 1:25)

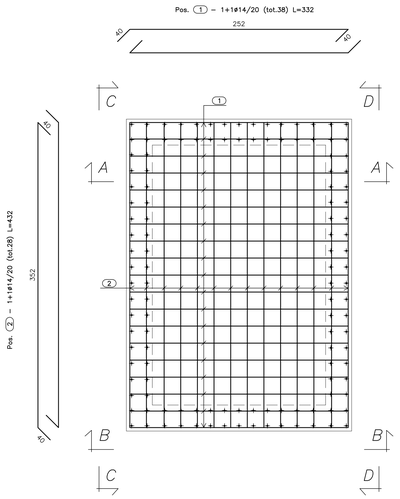

PIANTA SPICCATO
(SCALA 1:25)

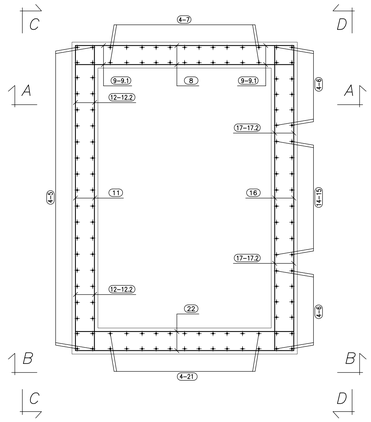

SEZ. A–A
(SCALA 1:25)

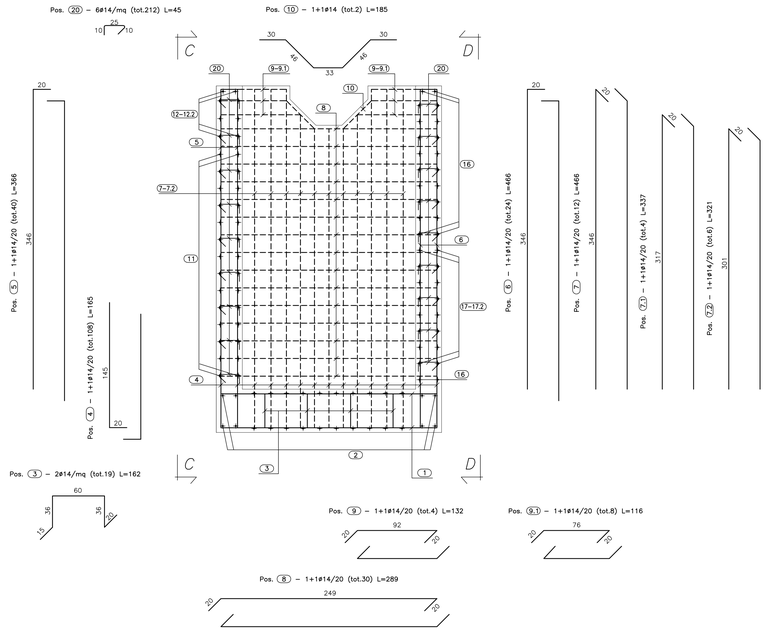

VISTA. B–B
(SCALA 1:25)

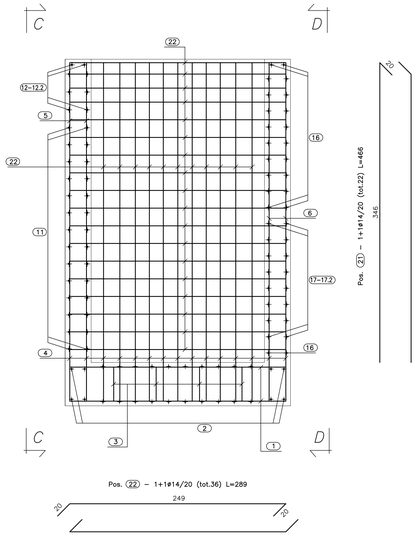

Pos. 22 – 1+1ø14/20 (tot.36) L=289
249
20
20

VISTA. C–C
(SCALA 1:25)

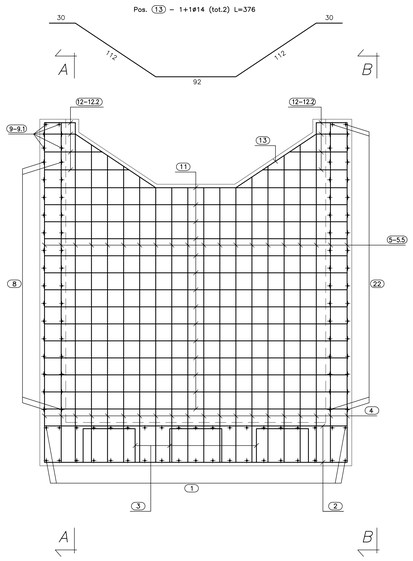

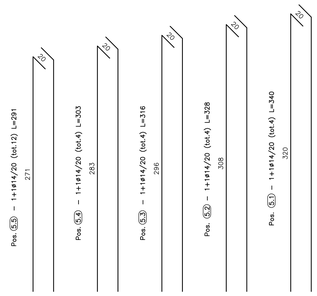

Pos. 12 – 1+1ø14/20 (tot.4) L=137
97
20
20

Pos. 12.2 – 1+1ø14/20 (tot.8) L=76
36
20
20

Pos. 11 – 1+1ø14/20 (tot.28) L=389
349
20
20

Pos. 12.1 – 1+1ø14/20 (tot.4) L=107
67
20
20

VISTA. D–D
(SCALA 1:25)

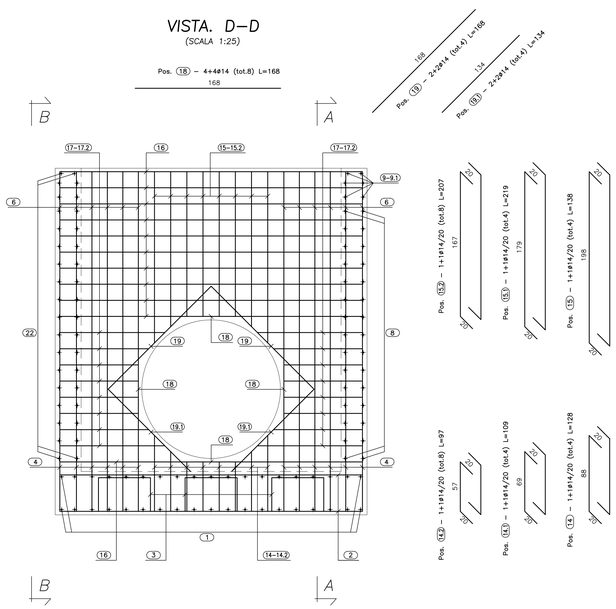

Pos. 17 – 1+1ø14/20 (tot.8) L=161
121
20
20

Pos. 17.2 – 1+1ø14/20 (tot.16) L=131
91
20
20

Pos. 16 – 1+1ø14/20 (tot.22) L=389
349
20
20

Pos. 17.1 – 1+1ø14/20 (tot.8) L=143
103
20
20

CALCESTRUZZO (UNI EN 206–1):
MAGRONI:
– CLASSE DI RESISTENZA C12/15

STRUTTURE DI FONDAZIONE/ELEVAZIONE:
– CLASSE DI RESISTENZA C32/40 (UNI 9858)
– CLASSE DI ESPOSIZIONE XA2 (UNI EN 206–1)
– CLASSE DI CONSISTENZA S4 (UNI 9418)
– COPRIFERRO 40mm

DIAMETRO MAX DEGLI AGGREGATI 32 mm

ACCIAIO PER C.A.:

– Fe B 44 K Controllato in stabilimento saldabile

ANAS S.p.A.
DIREZIONE CENTRALE PROGRAMMAZIONE PROGETTAZIONE

PA 12/09
CORRIDOIO PLURIMODALE TIRRENICO - NORD EUROPA
ITINERARIO AGRIGENTO - CALTANISSETTA - A19
S.S. N° 640 "DI PORTO EMPEDOCLE"
AMMODERNAMENTO E ADEGUAMENTO ALLA CAT. B DEL D.M. 5.11.2001
Dal km 44+000 allo svincolo con l'A19

PROGETTO ESECUTIVO

Contraente Generale:
Empedocle 2 s.c.p.a.

OPERE IDRAULICHE
OPERE IDRAULICHE SVINCOLI
Svincolo Serra di falco
Rampa 1

Tombino DN 1500 pr.0+134.47 - Armatura Imbocco

Codice Unico Progetto (CUP) : F91B09000070001
Codice Elaborato:
PA12_09 - E 2 4 5 T O 2 3 8 T V 0 1 H B Z 0 0 2 A
Scala: 1:25

REV.	DATA	DESCRIZIONE	REDATTO	VERIFICATO	APPROVATO	AUTORIZZATO
F						
E						
D						
C						
B						
A	Aprile 2011	EMISSIONE	A. SALVAGO	A. TURSIO	M. LITI	P. PAGLINI

Responsabile del procedimento: Ing. MAURIZIO LAMBARDI

Il Progettista: Dott. Ing. GIAN LUCA ARCANGELI – Ordine degli Ingegneri di Firenze n° 4513

Il Consulente: Ordine Ingegneri Provincia di Palermo – Dott. Ing. ALFONSO ADRIANO TURSIO n° 1400

Il Coordinatore per la sicurezza in fase di progetto: Dott. Geol. D'ANGELO MAURIZIO – Ordine Regionale dei Geologi della Sicilia n. 1607

Il Coordinatore per la sicurezza in fase di esecuzione: Dott. Ing. ALESSANDRO SALVATO – Ordine degli Ingegneri Roma n° 14853

Il Direttore dei lavori: Dott. Ing. PEPPINO MARIANO SUMMARO – Ordine degli Ingegneri Roma n° 14447