PIANTA FONDAZIONE
(SCALA 1:25)

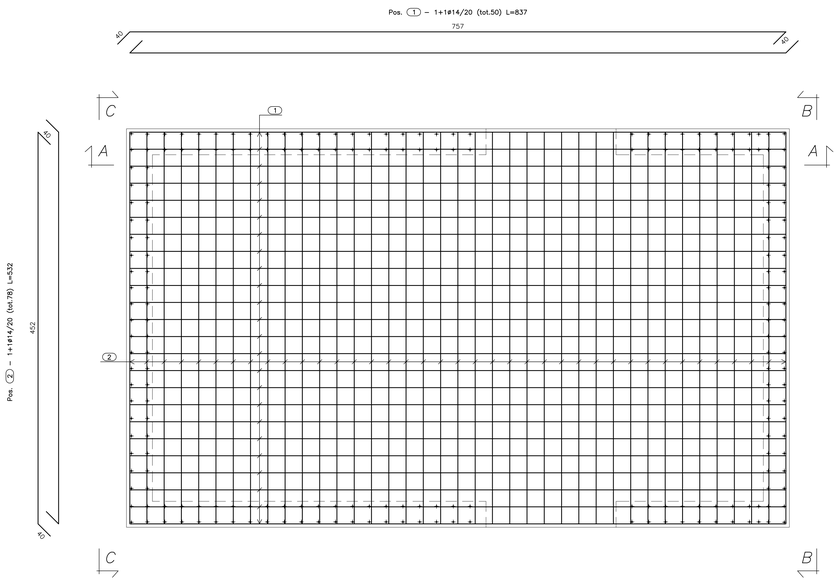

SEZ. A–A
(SCALA 1:25)

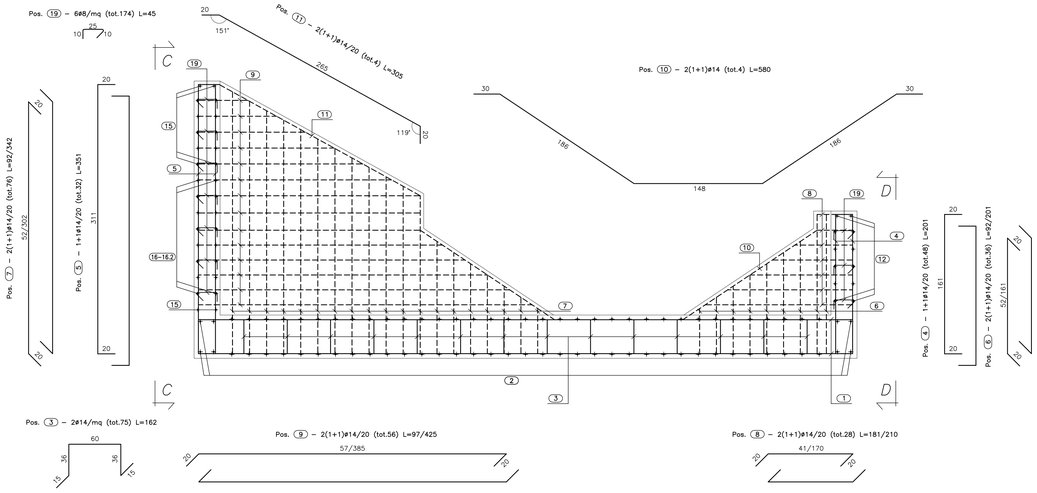

VISTA B–B
(SCALA 1:25)

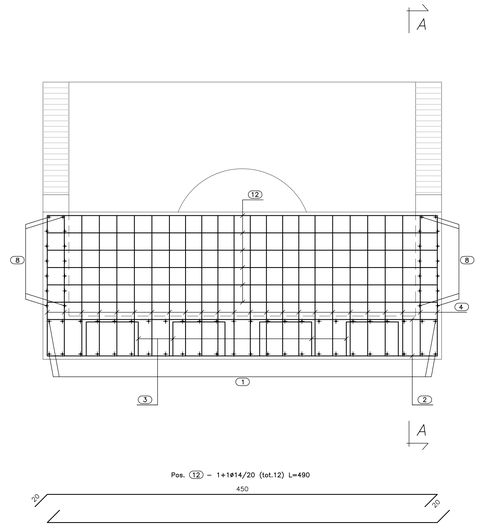

CALCESTRUZZO (UNI EN 206–1):
MAGRONI:
– CLASSE DI RESISTENZA C12/15

STRUTTURE DI FONDAZIONE/ELEVAZIONE:
– CLASSE DI RESISTENZA C32/40 (UNI 9858)
– CLASSE DI ESPOSIZIONE XA2 (UNI EN 206–1)
– CLASSE DI CONSISTENZA S4 (UNI 9418)
– COPRIFERRO 40mm

DIAMETRO MAX DEGLI AGGREGATI 32 mm

ACCIAIO PER C.A.:
– Fe B 44 K Controllato in stabilimento saldabile

PIANTA SPICCATO
(SCALA 1:25)

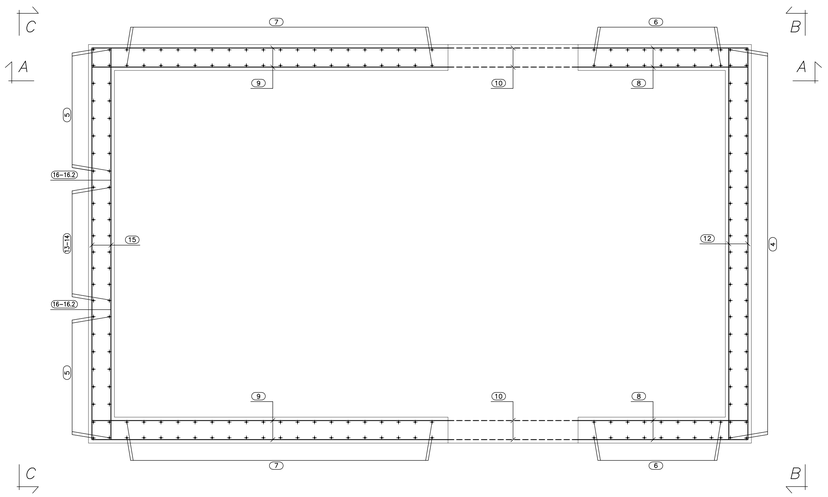

VISTA C–C
(SCALA 1:25)

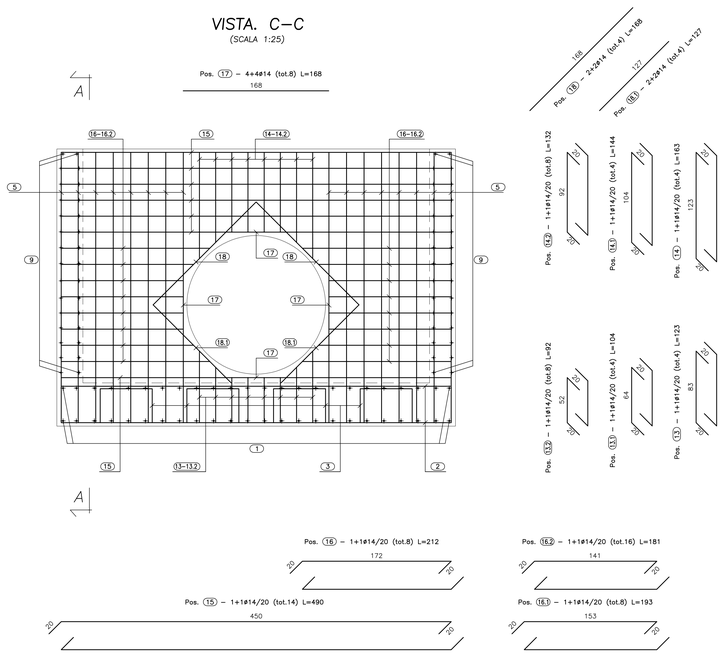

ANAS S.p.A.
DIREZIONE CENTRALE PROGRAMMAZIONE PROGETTAZIONE

PA 12/09
CORRIDOIO PLURIMODALE TIRRENICO - NORD EUROPA
ITINERARIO AGRIGENTO - CALTANISSETTA - A19
S.S. N° 640 "DI PORTO EMPEDOCLE"
AMMODERNAMENTO E ADEGUAMENTO ALLA CAT. B DEL D.M. 5.11.2001
Dal km 44+000 allo svincolo con l'A19

PROGETTO ESECUTIVO

Contraente Generale: Empedocle 2 s.c.p.a.

OPERE IDRAULICHE
OPERE IDRAULICHE SVINCOLI
Svincolo Delia Sommatino
Rampa 1

Tombino DN 1500 pr.0+175.51 - Armatura Sbocco

Codice Unico Progetto (CUP) : F91B09000070001
Codice Elaborato:
PA12_09 - E 2 4 6 T O 2 3 9 T V 0 3 H B Z 0 0 8 A — Scala: 1:25

REV.	DATA	DESCRIZIONE	REDATTO	VERIFICATO	APPROVATO	AUTORIZZATO
F						
E						
D						
C						
B						
A	Aprile 2011	EMISSIONE	A. SALVAGO	A. TURSO	M. LITI	P. PAGLINI

Responsabile del procedimento: Ing. MAURIZIO LAMBERTI

Il Progettista: Dott. Ing. GIAN LUCA MENCHINI – ORDINE DEGLI INGEGNERI DI FIRENZE N° 4533

Il Consulente Responsabile Idraulica: ORDINE INGEGNERI PALERMO – Dott. Ing. ADRIANO TURSO n° 1409 – Dottore Ingegnere Adriano Turso

Il Coordinatore per la sicurezza in fase di progetto: Dott. Ing. ALESSANDRO SALVINI – ORDINE INGEGNERI FIRENZE N° 1453

Il Geologo: ORDINE REGIONALE DEI GEOLOGI DI SICILIA – Dott. Geol. D'ANGELO MAURIZIO N. 1607

Il Direttore dei lavori: Dott. Ing. PEPPINO MARASCO – ORDINE INGEGNERI ROMA N° 14447