PIANTA FONDAZIONE
(SCALA 1:25)

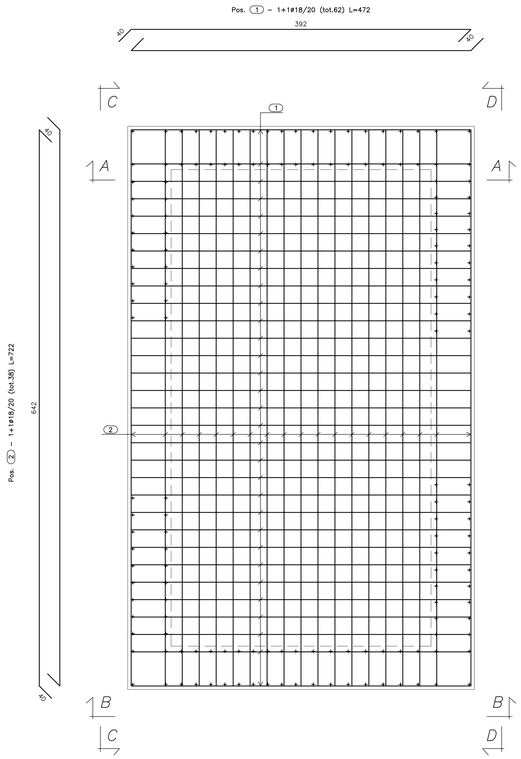

PIANTA SPICCATO
(SCALA 1:25)

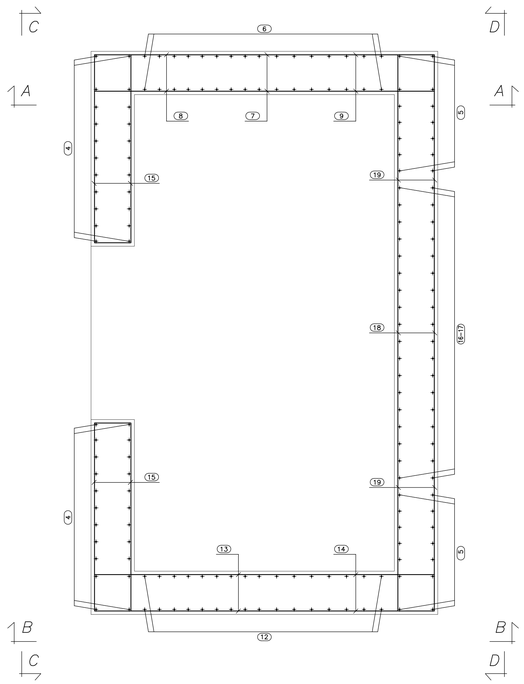

SEZ. A–A
(SCALA 1:25)

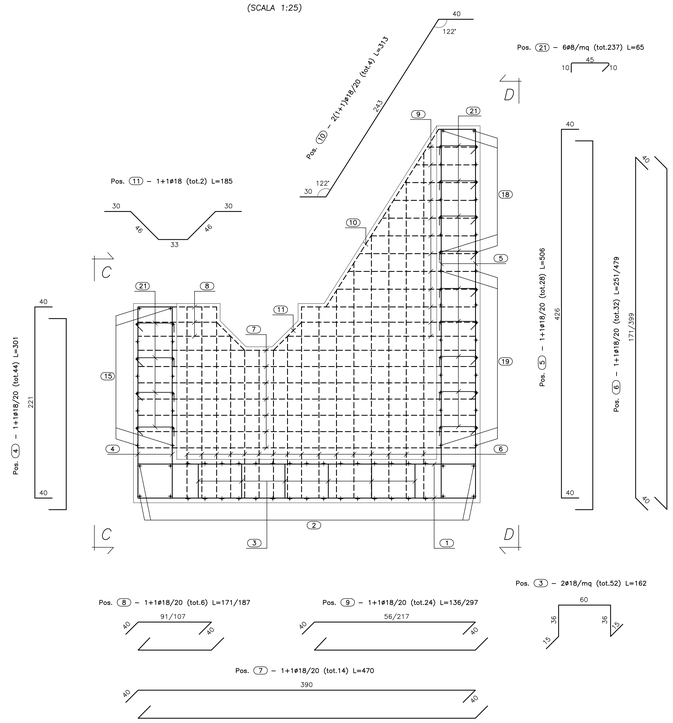

CALCESTRUZZO (UNI EN 206–1):
MAGRONI:
- *CLASSE DI RESISTENZA C12/15*

STRUTTURE DI FONDAZIONE/ELEVAZIONE:
- *CLASSE DI RESISTENZA C28/35 (UNI 9858)*
- *CLASSE DI ESPOSIZIONE XA1 (UNI EN 206–1)*
- *CLASSE DI CONSISTENZA S4 (UNI 9418)*
- *COPRIFERRO 40mm*

DIAMETRO MAX DEGLI AGGREGATI 32 mm

ACCIAIO PER C.A.:
- *Fe B 44 K Controllato in stabilimento saldabile*

VISTA. B–B
(SCALA 1:25)

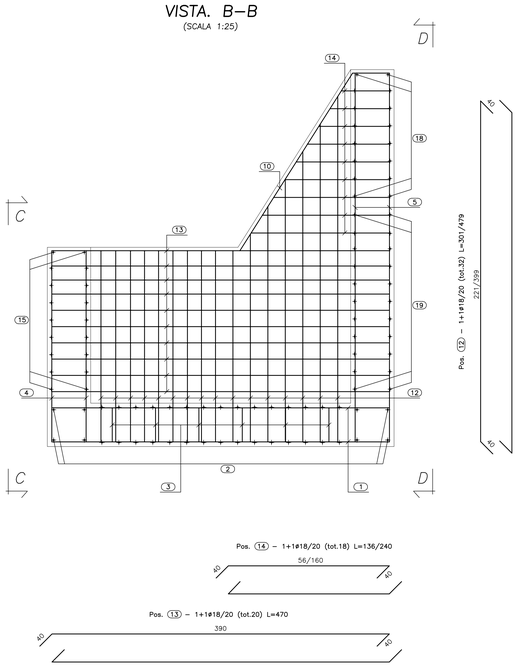

VISTA. C–C
(SCALA 1:25)

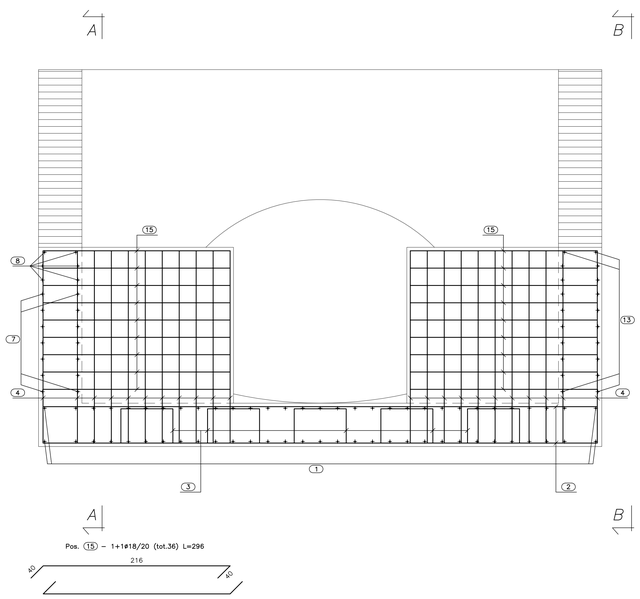

VISTA. D–D
(SCALA 1:25)

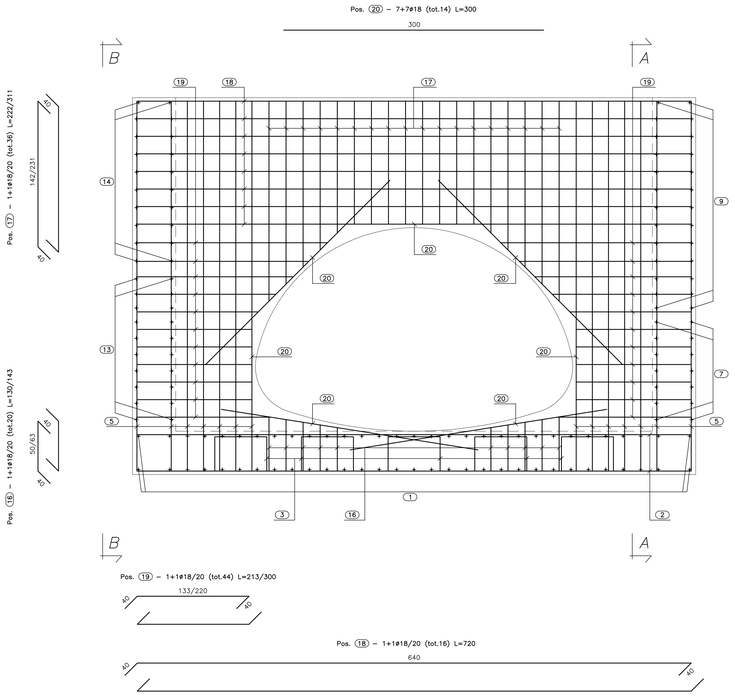

ANAS S.p.A.
DIREZIONE CENTRALE PROGRAMMAZIONE PROGETTAZIONE

PA 12/09
CORRIDOIO PLURIMODALE TIRRENICO - NORD EUROPA
ITINERARIO AGRIGENTO - CALTANISSETTA - A19
S.S. N° 640 "DI PORTO EMPEDOCLE"
AMMODERNAMENTO E ADEGUAMENTO ALLA CAT. B DEL D.M. 5.11.2001
Dal km 44+000 allo svincolo con l'A19

PROGETTO ESECUTIVO

Contraente Generale: mpedocle 2 s.c.p.a.

OPERE IDRAULICHE
OPERE IDRAULICHE SVINCOLI
Caltanissetta Sud
Rampa 3

Tombino 3.55x2.25 pr.0+124.64 - Armatura Imbocco

Codice Unico Progetto (CUP) : F91B09000070001
Codice Elaborato:
PA12_09 - E 2 4 7 T O 2 4 0 T V 0 4 H B Z 0 0 5 A Scala: 1:25

REV.	DATA	DESCRIZIONE	REDATTO	VERIFICATO	APPROVATO	AUTORIZZATO
F						
E						
D						
C						
B						
A	Aprile 2011	EMISSIONE	A. SALVAGO	A. TURSO	M. LITI	P. PAGLINI

Responsabile del procedimento: Ing. MAURIZIO ANDRIANI

Il Progettista: Dott. Ing. GIAN LUCA MENCHINI – ORDINE DEGLI INGEGNERI DI FIRENZE N° 4333

Il Consulente Specialista: Dott. Ing. TURSO Adriano n° 1400 – ORDINE INGEGNERI PROVINCIA MONTE SANTO ANGELO – Dott. Geol. D'ANGELO MAURIZIO N. 1607 – ORDINE REGIONALE DEI GEOLOGI DI SICILIA

Il Coordinatore per la sicurezza in fase di progetto: Dott. Ing. ALESSANDRO SALVAGO – ORDINE INGEGNERI PROVINCIA DI ROMA N° 14853

Il Direttore dei lavori: Dott. Ing. PEPPINO MARASCIO – ORDINE INGEGNERI PROVINCIA DI ROMA N° 14447