DETTAGLIO MARGINE SU MURO

SCALA 1:20

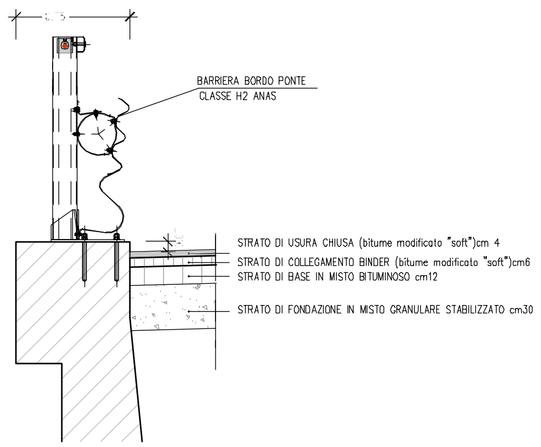

SEZIONE TIPO ROTATORIA

SCALA 1:100

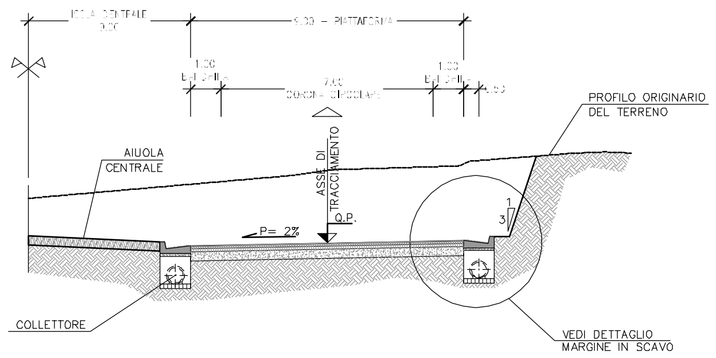

SEZIONE TIPO RAMPA BIDIREZIONALE
RAMO 1 (VIAB. PROVINCIALE)

SCALA 1:100

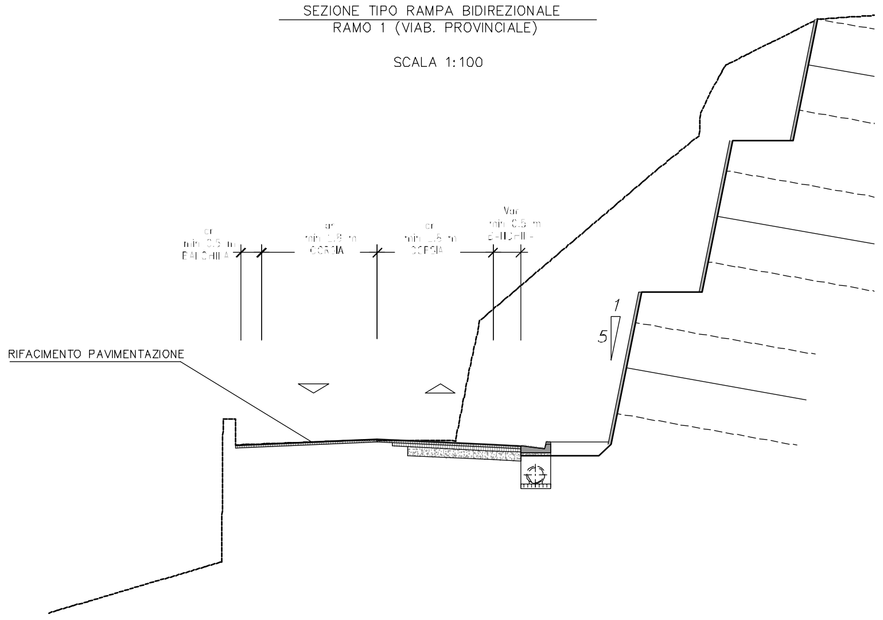

DETTAGLIO MARGINE IN GALLERIA

SCALA 1:20

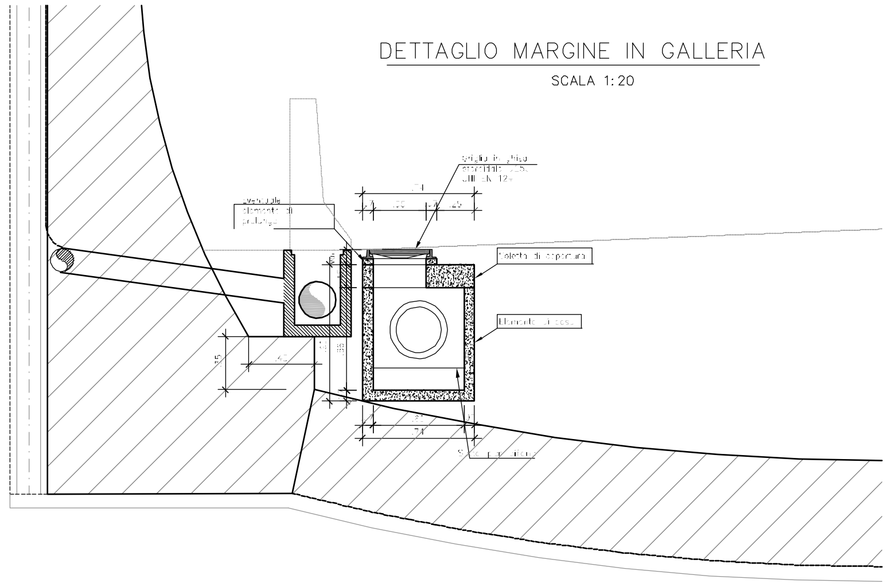

PARTICOLARE INTERVENTO ZONA DI SFIOCCO RAMI MONODIREZIONALI
DA PRG. 1+830 A 1+915

SCALA 1:100

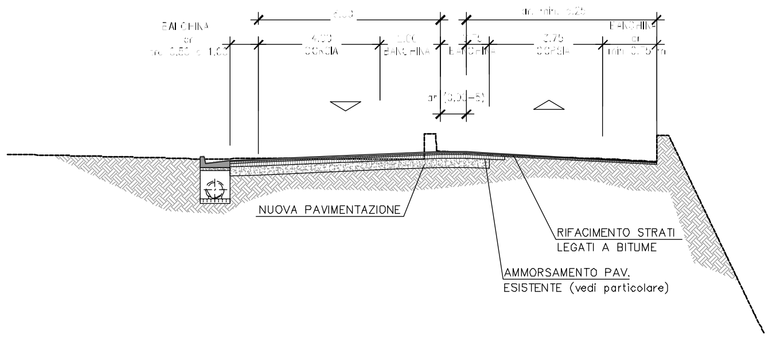

SEZIONE TIPO RAMPA MONODIREZIONALE
NUOVA GALLERIA

SCALA 1:100

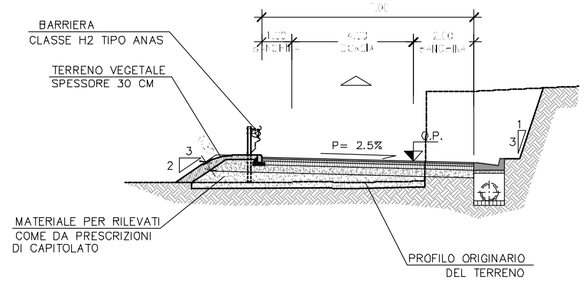

DETTAGLIO AMMORSAMENTO CON PAVIMENTAZIONE ESISTENTE

SCALA 1:10

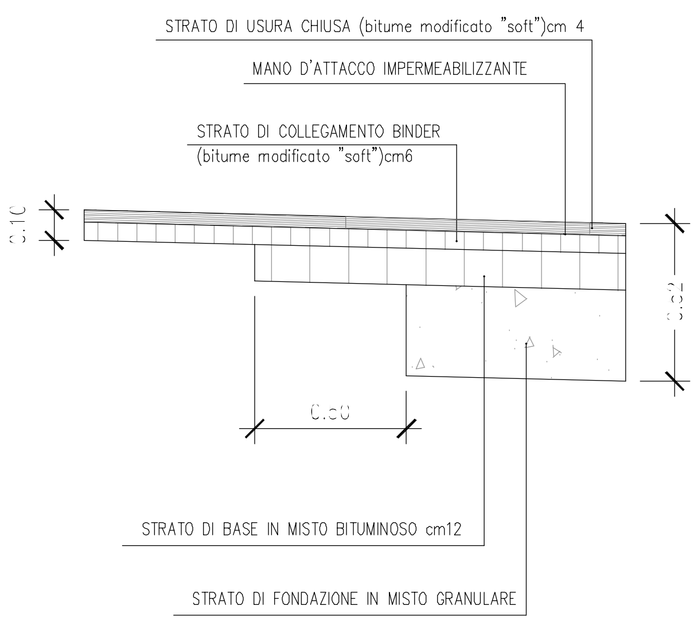

DETTAGLIO MARGINE IN RILEVATO

SCALA 1:20

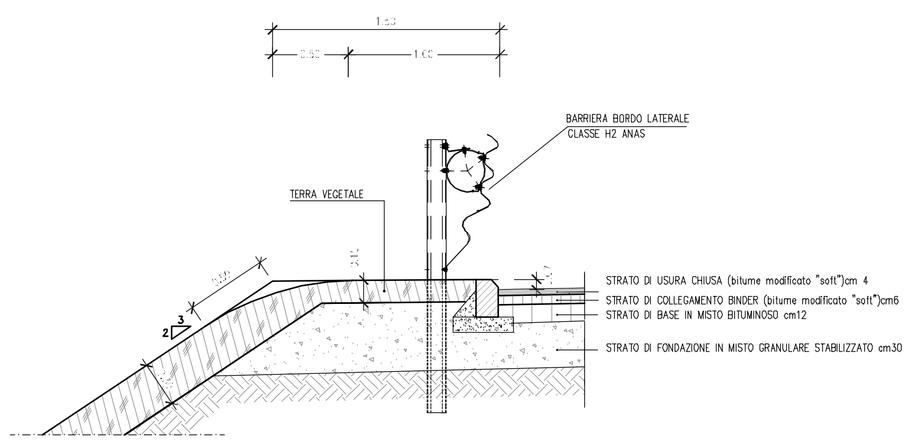

DETTAGLIO MARGINE IN SCAVO

SCALA 1:20

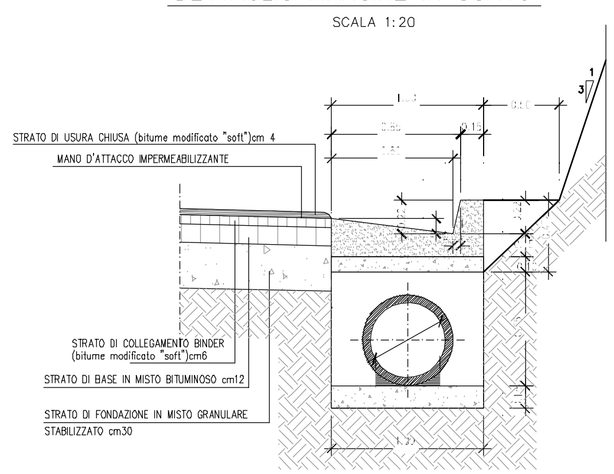

anas
GRUPPO FS ITALIANE

Direzione Progettazione e Realizzazione Lavori

S.S. 45bis - Gardesana Occidentale

Opere di costruzione della galleria in variante tra il km 86+567 e il km 88+800 finalizzata a sottendere le attuali gallerie ogivali a sezione ristretta

PROGETTO DEFINITIVO | COD. MI92

PROGETTAZIONE: ANAS - DIREZIONE PROGETTAZIONE E REALIZZAZIONE LAVORI

PROGETTISTA:
Dott. Ing. Antonio Bartolomeo
Dott. Ing. M. Pierantonio Pirro

IL GEOLOGO
Dott. Geol. Gianni Mancini
Dott. Geol. M. Luisa Pizzo

IL RESPONSABILE DEL S.I.A.
Dott. Ing. Luca Fiorini
Dott. Ing. M. Pierantonio Pirro

COORDINATORE DELLA SICUREZZA IN FASE DI PROGETTAZIONE
Dott. Ing. Luca Fiorini

VISTO IL RESPONSABILE DEL PROCEDIMENTO
Dott. Ing. Giuseppe Fiorini

PROTOCOLLO | DATA

03 - PROGETTO STRADALE

Sezioni tipo e particolari costruttivi Tav 2 di 2

CODICE PROGETTO		NOME FILE	REVISIONE	SCALA
PROGETTO: DPMI0092	LIV. PROG.: D 18	T00PS00TRAST02A.dwg	A	VARIE
		CODICE ELAB.: T00PS00TRAST02		

REV.	DESCRIZIONE	DATA	REDATTO	VERIFICATO	APPROVATO
D					
C					
B					
A	EMISSIONE	Giugno 2020			