BYPASS CARRABILE

1:50

Profilo longitudinale in avanzamento

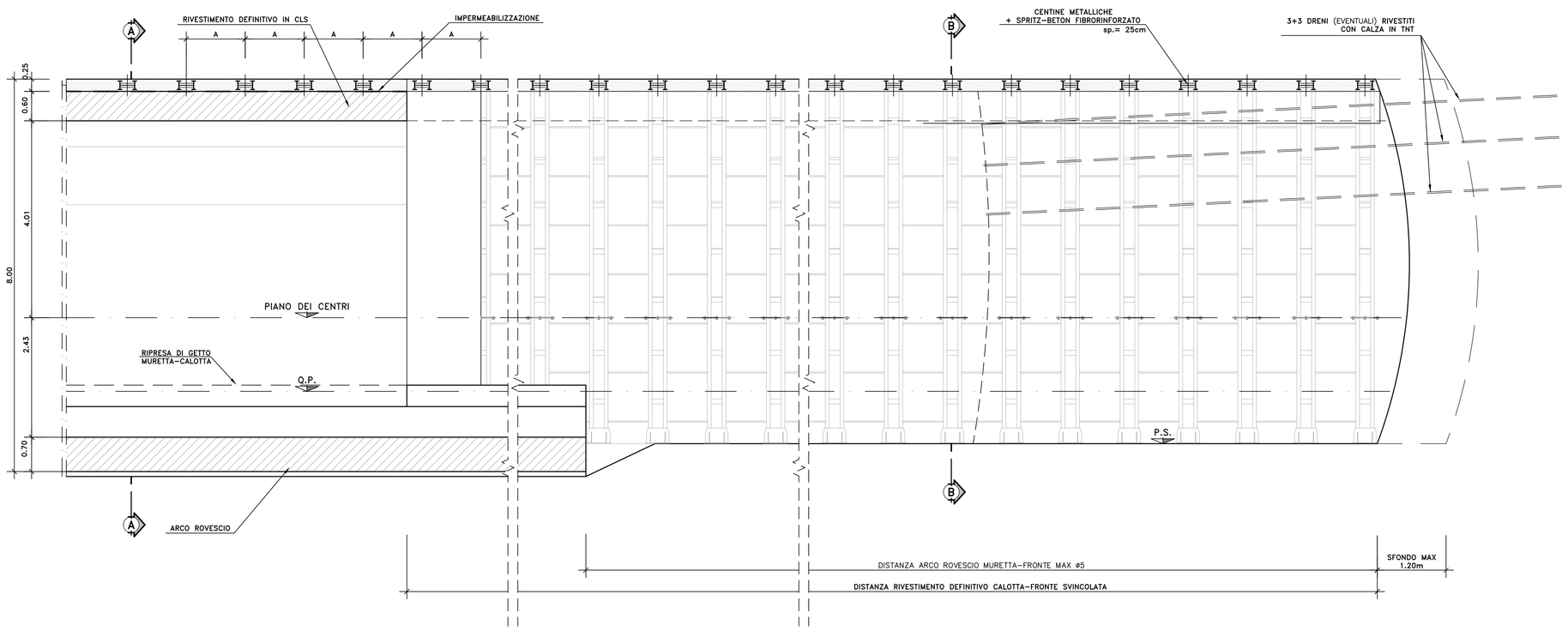

DATI E CAMPI DI VARIABILITA'	
AREA DI SCAVO	64.77 mq
SFONDO MASSIMO	1.20 m
SPRITZ BETON	AL CONTORNO 25cm/ml FRONTE 5cm EVENTUALE
CENTINA METALLICA	2 IPN 180 - "a"=PASSO 1.20 m
CALOTTA	sp. 60 cm
ARCO ROVESCIO	sp. 70 cm
IMPERMEABILIZZAZIONE	PVC + TNT (SVILUPPO 21.40 ml)
DRENAGGI	3+3 (EVENTUALI)

VOLUMI
RIVESTIMENTO

SCAVO

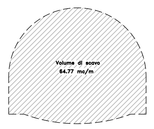

INCIDENZA ARMATURA
= ARCO ROVESCIO E MURETTE: 80 Kg/mc
= CALOTTA E PIEDRITTI:

PARTICOLARE
PRERIVESTIMENTO
SCALA 1:10

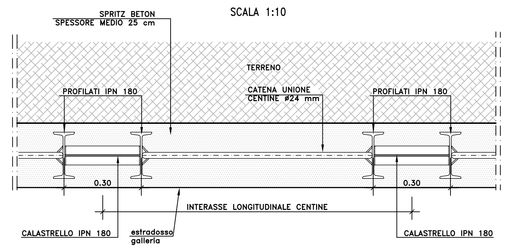

RICHIAMI:
– PER LE SEZIONI TIPO DI INTRADOSSO VEDERE LA TAVOLA: T00GN01OSTCA01

PARTICOLARE
TUBO IN PVC

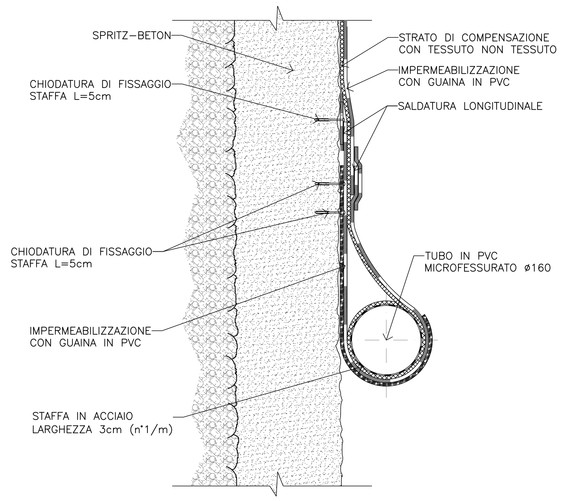

FASI ESECUTIVE

FASE 1 : SCAVO

Eseguire lo scavo a piena sezione per singoli sfondi definiti nella tabella "DATI E CAMPI DI VALIDITA'".
Il fronte verrà sagomato a forma concava e la sua lunghezza massima dello sfondo e' di 1.20m compreso l'eventuale disgaggio.
Nel caso in cui il contesto geomeccanico lo richieda e' prevista, per la sicurezza, l'esecuzione sistematica dello spritz beton fibrorinforzato di spessore >=5cm sul fronte.

FASE 2 : PRERIVESTIMENTO

Al termine di ogni singolo sfondo immediata messa in opera del rivestimento di prima fase, costituito da centine metalliche passo medio 1.20m.
Appena posate le centine dovranno essere collegate attraverso le apposite catene e successivamente dovrà essere gettato 25cm di spritz beton fibrorinforzato con il dosaggio delle fibre di 30 Kg/mc.

FASE 3 : GETTO ARCO ROVESCIO E MURETTE

Il getto di arco rovescio e murette dovra' avvenire contemporanea-mente ad una distanza max di #5 in corso d'opera, il monitoraggio del cavo (misure di estrusione del fronte, convergenza del cavo) potra' indicare se risultera' necessario:
– Effettuare tale getto a distanze piu' restrittive dal fronte;
Il traffico sara' consentito quando il conglomerato cementizio avra' raggiunto una resistenza di 5 N/mmq.

FASE 4 : IMPERMEABILIZZAZIONE

Posa in opera dell'impermeabilizzazione eseguita prima del getto del rivestimento definitivo secondo le caratteristiche di progetto.

FASE 5 : GETTO RIVESTIMENTO DEFINITIVO

La distanza di posa in opera dovra' essere regolata in funzione del comportamento deformativo del cavo.
generalmente per detta sezione tipo la distanza di getto del rivestimento definitivo dal fronte non e' vincolata.

NOTE PER EVENTUALI SOSPENSIONI DELLE LAVORAZIONI:
Qualora le operazioni di scavo vengano interrotte per un tempo prossimo alle 12 ore, è necessario porre in opera uno strato di spritz-beton di 10 cm al fronte. Se il fermo delle lavorazioni risulta >48 ore (festivita' o altro) il fronte dovrà essere protetto da uno strato di spritz-beton sp.>20cm e il prerivestimento dovà essere avvicinato al fronte stesso per garantire le condizioni di sicurezza.

Sezione tipo funzionale

1:50

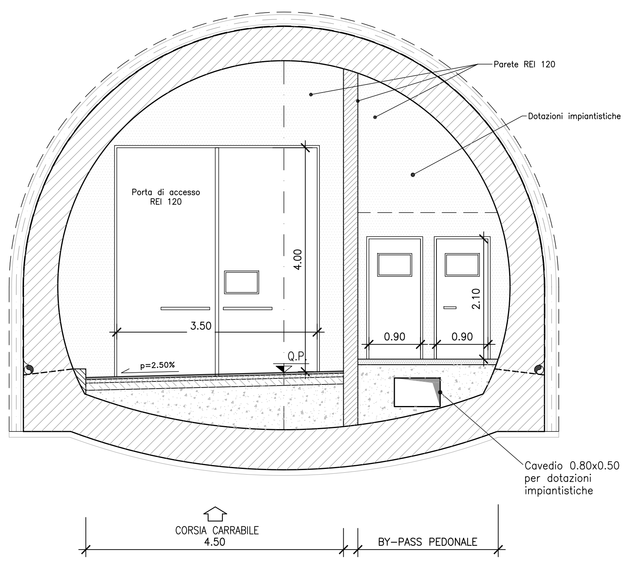

Sezione A-A

1:50

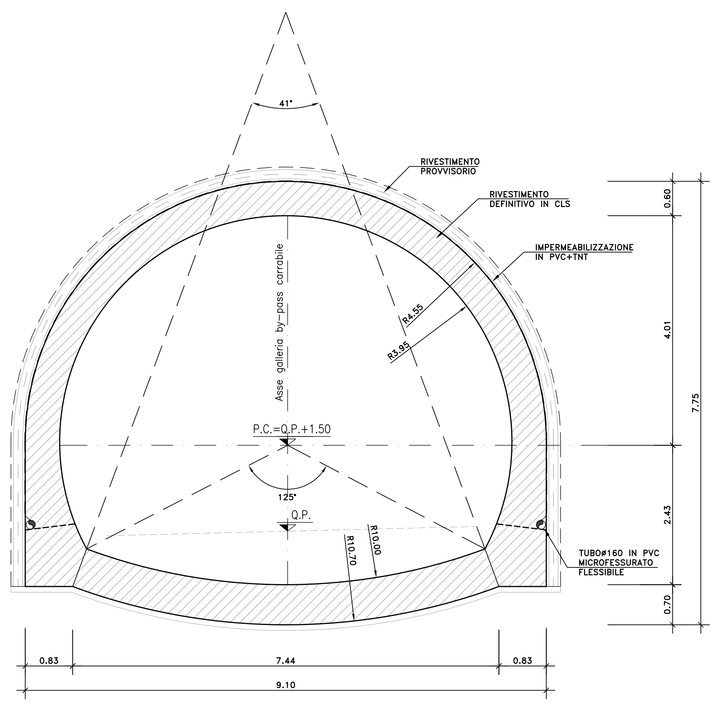

LEGENDA
– P.C. PIANO DEI CENTRI
– Q.P. QUOTA PROGETTO
– P.S. PIANO DI SCAVO

Sezione B-B

1:50

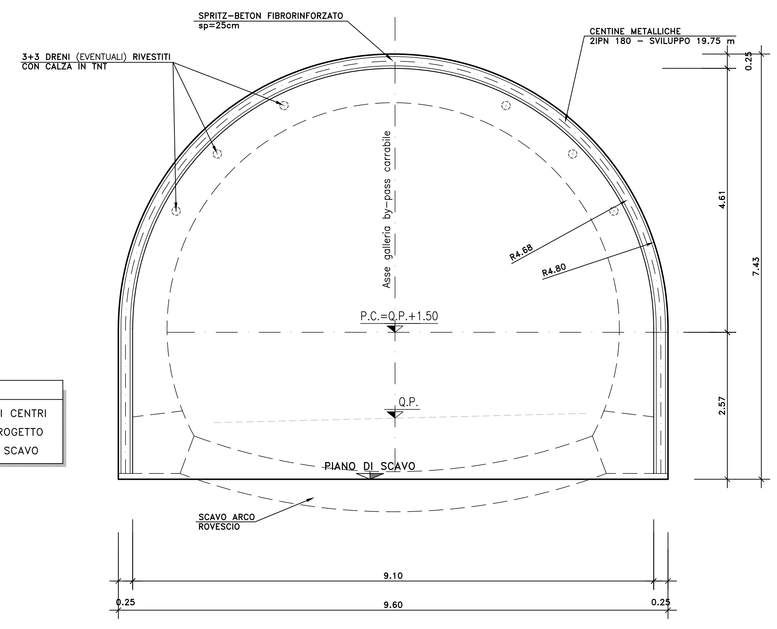

RICHIAMI:
– PER LA TABELLA MATERIALI VEDERE LA TAVOLA: T00GE00OSTDC01

anas
GRUPPO FS ITALIANE

Direzione Progettazione e Realizzazione Lavori

S.S. 45bis - Gardesana Occidentale

Opere di costruzione della galleria in variante tra il km 86+567 e il km 88+800 finalizzata a sottendere le attuali gallerie ogivali a sezione ristretta

PROGETTO DEFINITIVO — COD. MI92

PROGETTAZIONE: ANAS - DIREZIONE PROGETTAZIONE E REALIZZAZIONE LAVORI

PROGETTISTA:
Dott. Ing. Antonio Scalamandré
Ordine Ing. di Frosinone n. 1063

IL GEOLOGO
Dott. Geol. Serena Mejetta
Ordine Geol. di Roma n. 928

IL RESPONSABILE DEL S.I.A.
Dott. Ing. Laura Traiani
Ordine Ing. di Roma n. 31890

COORDINATORE DELLA SICUREZZA IN FASE DI PROGETTAZIONE
Geom. Fabio Quondam

VISTO IL RESPONSABILE DEL PROCEDIMENTO
Dott. Ing. Giancarlo Luongo

PROTOCOLLO | DATA

GALLERIA NATURALE MUSLONE

Sezione tipo By-pass Carrabile

Scavo, consolidamento e carpenterie

CODICE PROGETTO (PROGETTO / LIV. PROG.)	NOME FILE T00GN01OSTST06A	REVISIONE	SCALA
DPMI0092 D 18	CODICE ELAB. T00GN01OSTST06	A	varie

REV.	DESCRIZIONE	DATA	REDATTO	VERIFICATO	APPROVATO
D					
C					
B					
A	EMISSIONE	Gen 2020			