PARTICOLARE TIRANTE
SCALA 1:10

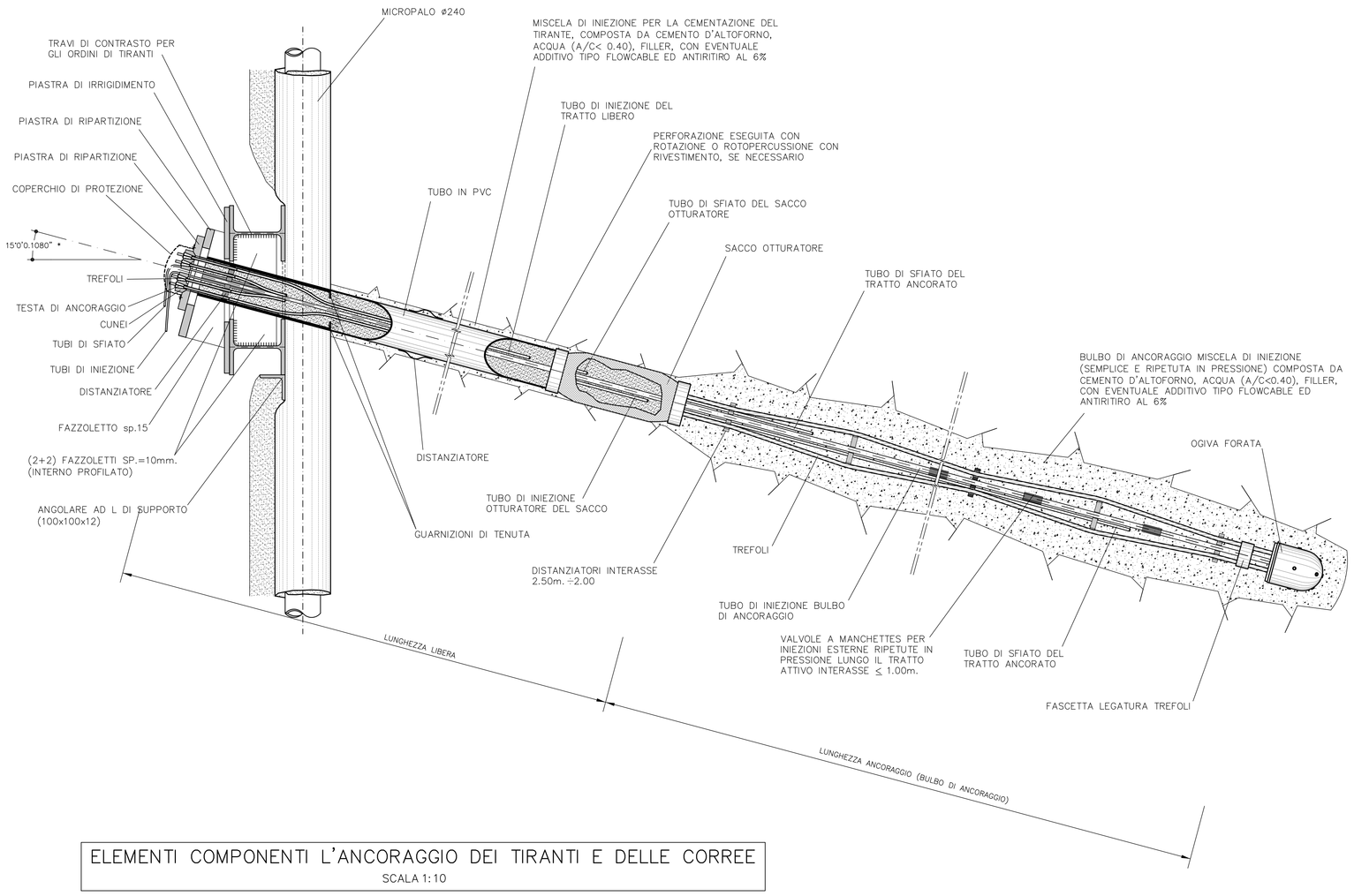

PARTICOLARE MICROPALO
SCALA 1:5

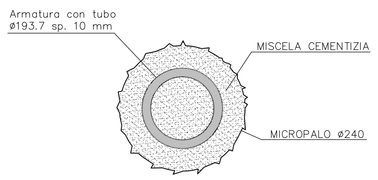

MICROPALO TRIVELLATO ARMATO CON TUBO IN ACCIAIO NON VALVOLATO E REALIZZATO MEDIANTE RIEMPIMENTO A GRAVITA' DEL PERFORO CON MISCELA CEMENTIZIA UTILIZZANDO UN TUBO DI ALIMENTAZIONE CALATO A 10–15 cm DAL FONDO.

PARTICOLARE TIPO MICROPALO
SCALA 1:10

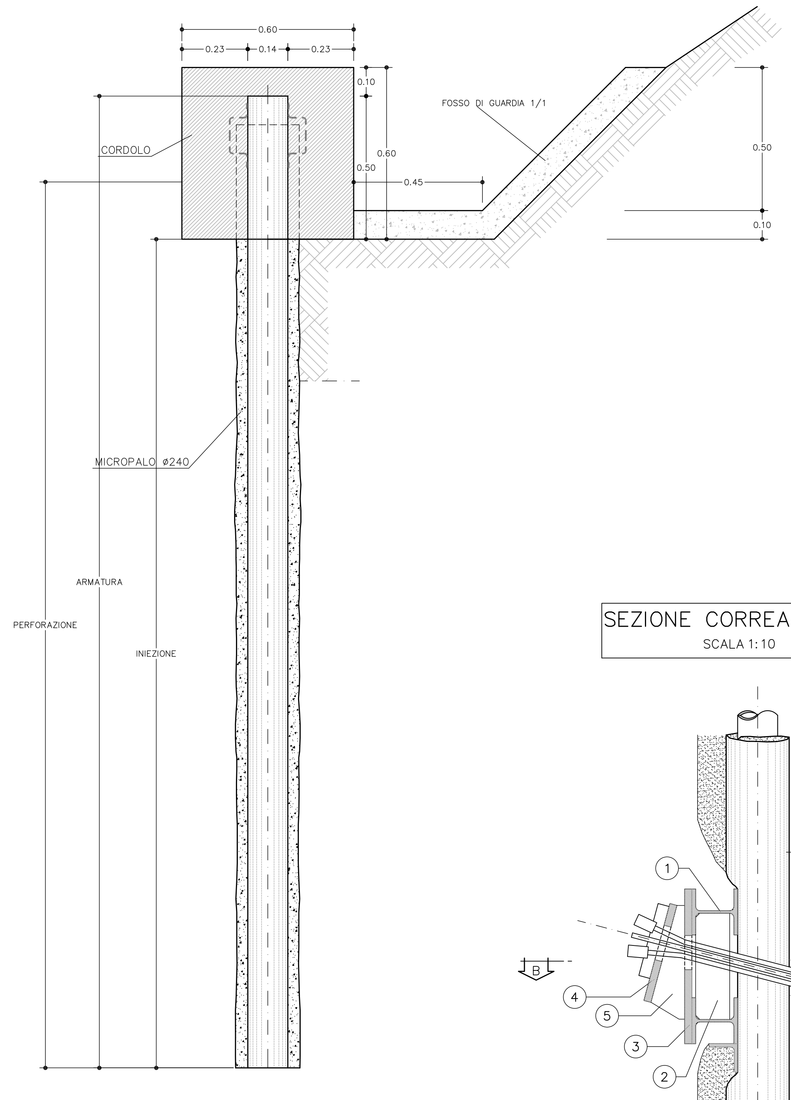

ELEMENTI COMPONENTI L'ANCORAGGIO DEI TIRANTI E DELLE CORREE
SCALA 1:10

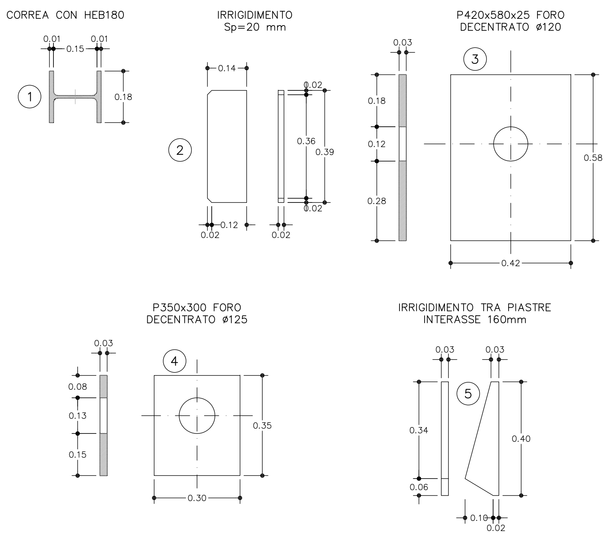

SEZIONE B–B
SCALA 1:10

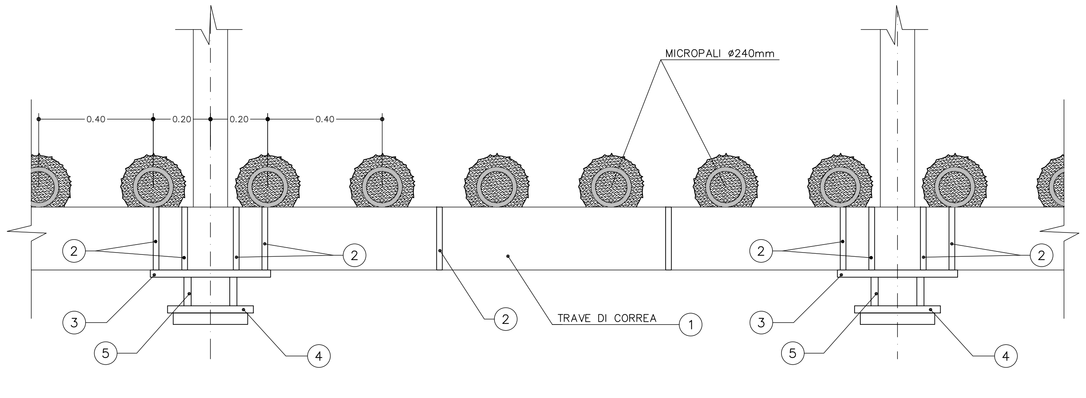

SEZIONE CORREA–TIRANTE
SCALA 1:10

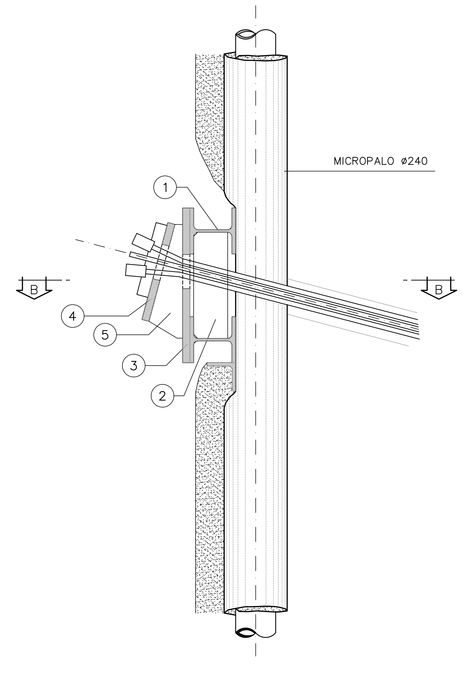

RICHIAMI:

– PER LA TABELLA MATERIALI VEDERE LA TAVOLA: T00GE00OSTDC01

anas GRUPPO FS ITALIANE — Direzione Progettazione e Realizzazione Lavori

S.S. 45bis - Gardesana Occidentale

Opere di costruzione della galleria in variante tra il km 86+567 e il km 88+800 finalizzata a sottendere le attuali gallerie ogivali a sezione ristretta

PROGETTO DEFINITIVO — COD. MI92

PROGETTAZIONE: ANAS - DIREZIONE PROGETTAZIONE E REALIZZAZIONE LAVORI

PROGETTISTA:
Dott. Ing. Antonio Scalamandré
Ordine Ing. di Frosinone n. 1063

IL GEOLOGO
Dott. Geol. Serena Mojetta
Ordine Geol. di Roma n. 928

IL RESPONSABILE DEL S.I.A.
Dott. Ing. Laura Traiani
Ordine Ing. di Roma n. 31890

COORDINATORE DELLA SICUREZZA IN FASE DI PROGETTAZIONE
Geom. Fabio Quondam

VISTO IL RESPONSABILE DEL PROCEDIMENTO
Dott. Ing. Giancarlo Luongo

PROTOCOLLO — DATA

GALLERIA NATURALE MUSLONE

Imbocco Sud (lato Gargnano)

Opere provvisionali - particolari costruttivi

CODICE PROGETTO (PROGETTO / LIV. PROG.)	NOME FILE T00GA01OSTDI01A	REVISIONE	SCALA
DPMI0092 D 18	CODICE ELAB. T00GA01OSTDI01	A	varie

REV.	DESCRIZIONE	DATA	REDATTO	VERIFICATO	APPROVATO
D					
C					
B					
A	EMISSIONE	Gen 2020			