SEZIONE LONGITUDINALE
SCALA 1:200

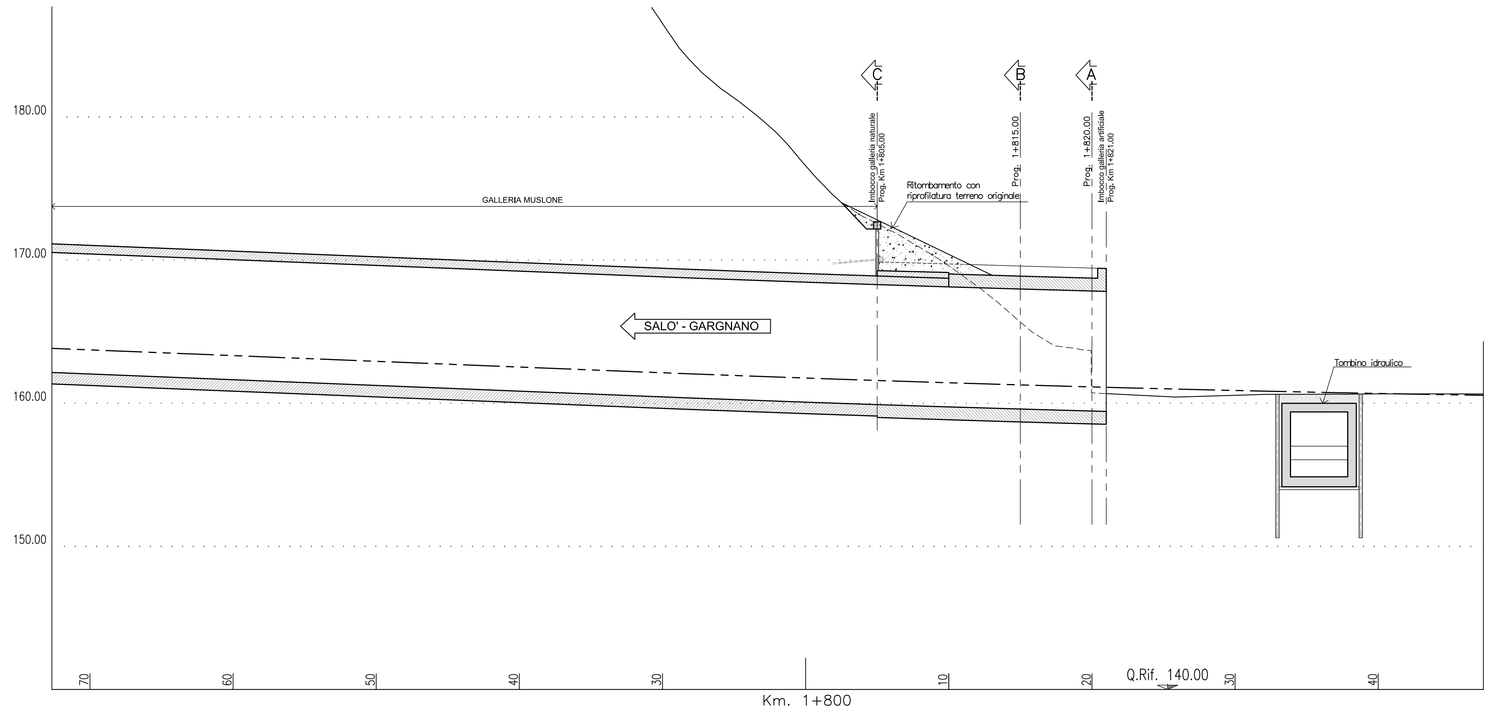

SEZIONE A–A
SCALA 1:200

Prog. 1+820.00

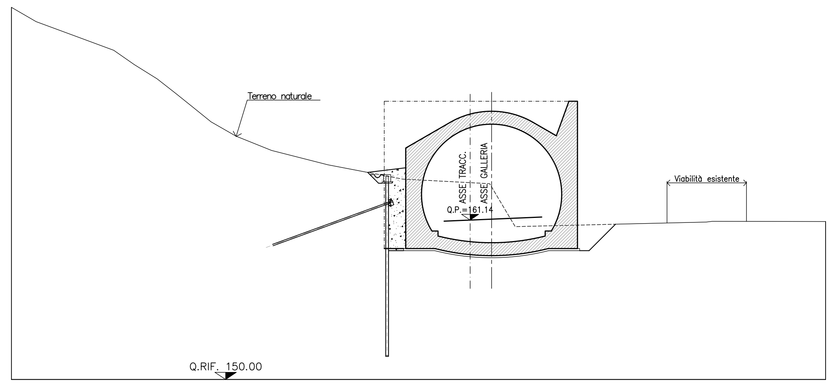

SEZIONE C–C
SCALA 1:200

Prog. 1+805.00

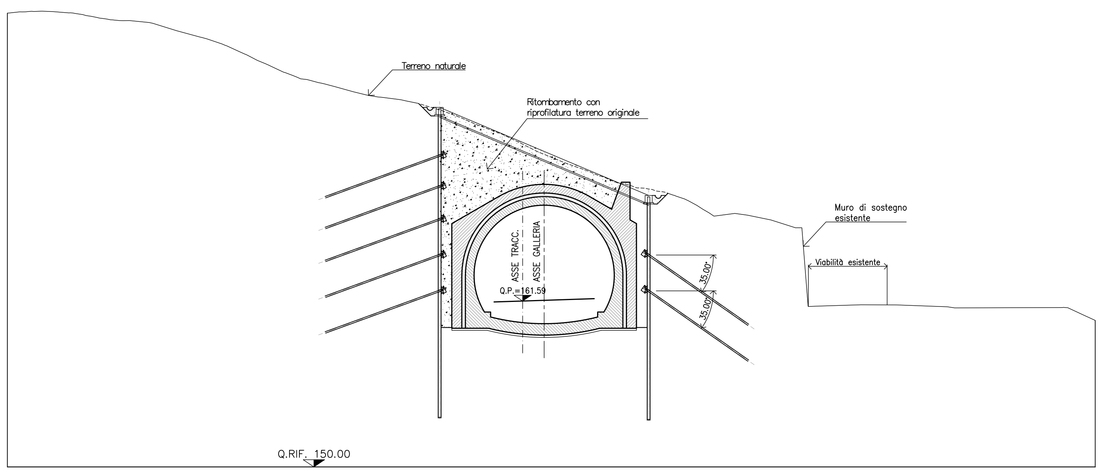

SEZIONE B–B
SCALA 1:200

Prog. 1+815.00

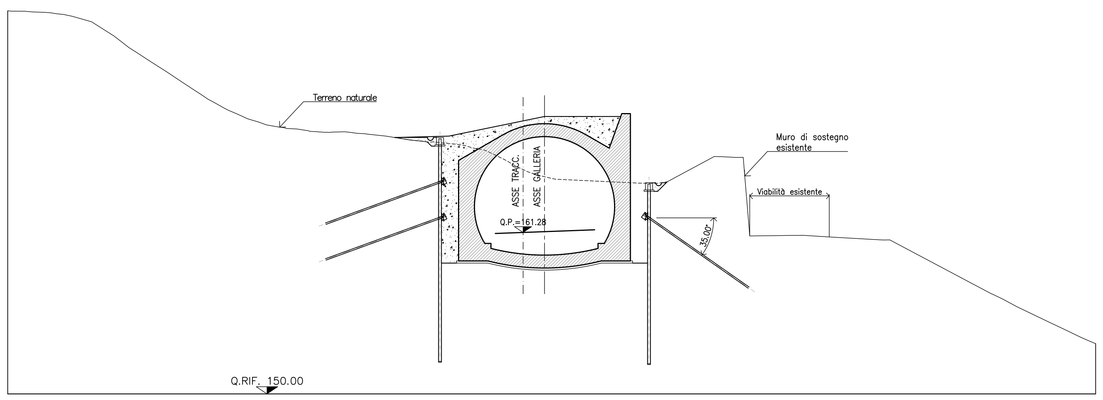

anas
GRUPPO FS ITALIANE

Direzione Progettazione e Realizzazione Lavori

S.S. 45bis - Gardesana Occidentale

Opere di costruzione della galleria in variante tra il km 86+567 e il km 88+800 finalizzata a sottendere le attuali gallerie ogivali a sezione ristretta

PROGETTO DEFINITIVO — COD. MI92

PROGETTAZIONE: ANAS - DIREZIONE PROGETTAZIONE E REALIZZAZIONE LAVORI

PROGETTISTA:
Dott. Ing. Antonio Scalamandré
Ordine Ing. di Frosinone n. 1063

IL GEOLOGO
Dott. Geol. Sereno Mojetta
Ordine Geol. di Roma n. 928

IL RESPONSABILE DEL S.I.A.
Dott. Ing. Lauro Traiani
Ordine Ing. di Roma n. 31890

COORDINATORE DELLA SICUREZZA IN FASE DI PROGETTAZIONE
Geom. Fabio Guondam

VISTO IL RESPONSABILE DEL PROCEDIMENTO
Dott. Ing. Giancarlo Luongo

PROTOCOLLO — DATA

GALLERIA NATURALE MUSLONE
Imbocco Sud (lato Gargnano)
Sistemazione definitiva - Profilo longitudinale e sezioni trasversali

CODICE PROGETTO (PROGETTO / LIV. PROG.)	NOME FILE T00GA01OSTFP01A	REVISIONE	SCALA
DPMI0092 D 18	CODICE ELAB. T00GA01OSTFP01	A	1:200

REV.	DESCRIZIONE	DATA	REDATTO	VERIFICATO	APPROVATO
D					
C					
B					
A	EMISSIONE	Gen 2020			