DIMA E CONCIO D'ATTACCO
1:50

SEZIONE LONGITUDINALE IN AVANZAMENTO
1:50

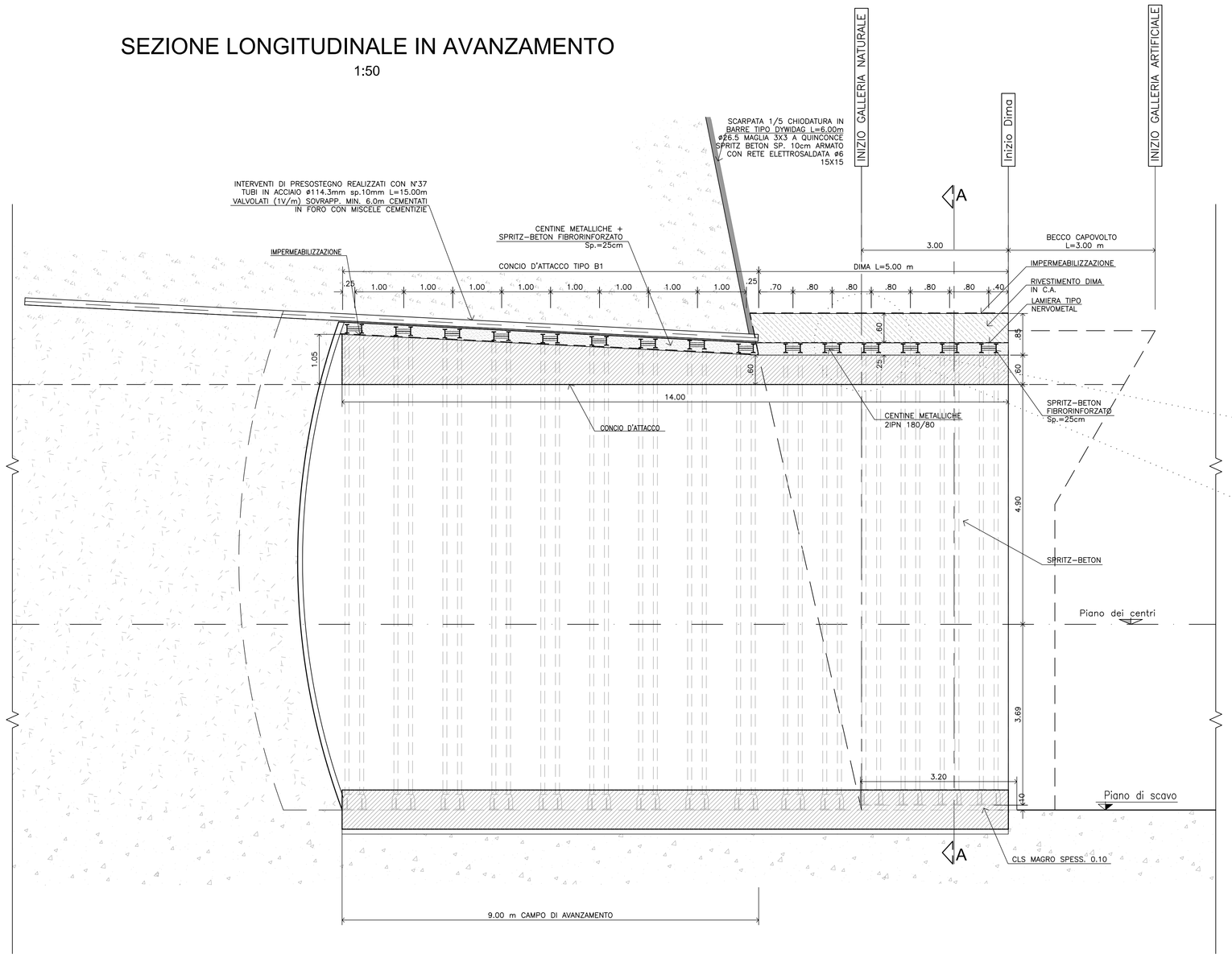

PARTICOLARE
1:20

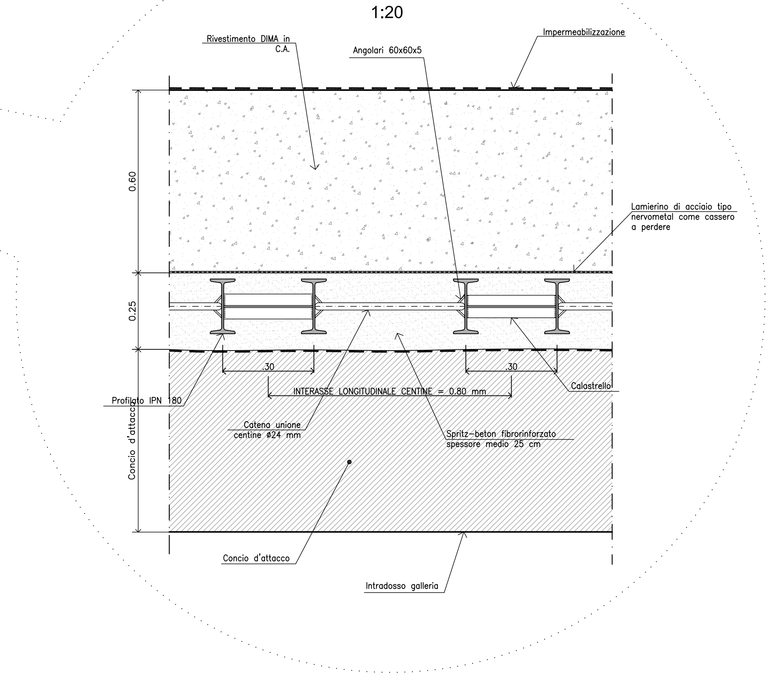

Sezione A-A
1:50

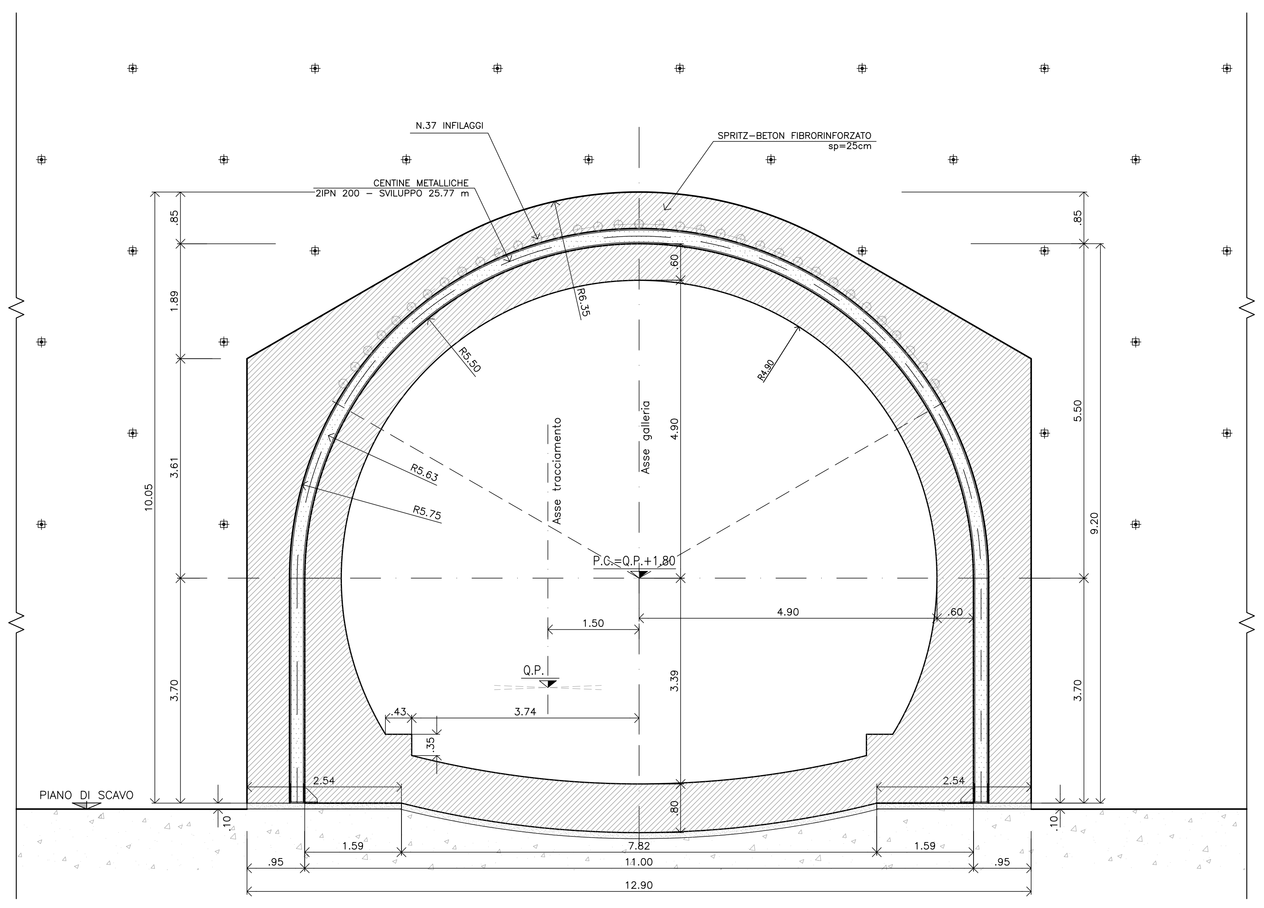

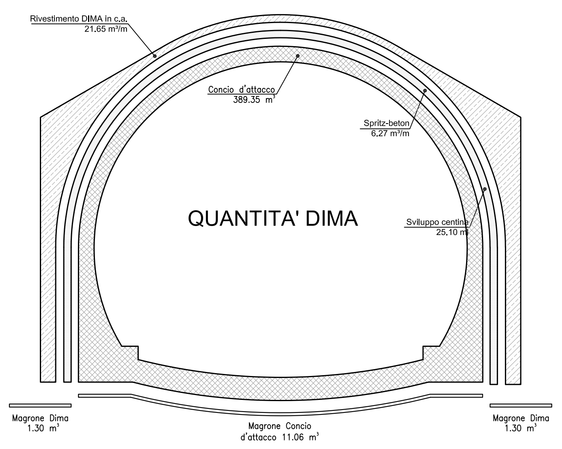

FASI ESECUTIVE

FASE 1: PRESOSTEGNO AL CONTORNO DEL CAVO
Messa in opera degli interventi di presostegno al contorno del cavo secondo la geometria di progetto con n°37 tubi in acciaio ø114.3mm sp.10mm L=15.00m valvolati.

FASE 3: ESECUZIONE DIMA
Messa in opera del rivestimento di prima fase, costituito da centine metalliche 2IPN 180 passo 0.80m. Appena posate, le centine dovranno essere collegate attraverso le apposite catene. Messa in opera di un lamierino tipo NERVOMETAL come cassero a perdere; esecuzione di uno strato di spritz-beton fibrorinforzato spessore 25 cm. Realizzazione del getto di rinforzo della DIMA con cls armato.

FASE 4: SCAVO
Verra' eseguito a piena sezione, sagomando il fronte a forma concava. La lunghezza massima dello sfondo e' di 9.00m compreso l'eventuale disgaggio. nel caso in cui il contesto geomeccanico lo richieda e' prevista, per la sicurezza, l'esecuzione sistematica dello spritz beton fibrorinforzato di spessore >=5cm sul fronte e se necessario anche sul contorno di ogni singolo sfondo appena eseguito, prima di mettere in opera la centina.

FASE 5: IMPERMEABILIZZAZIONE
Posa in opera dell'impermeabilizzazione con le caratteristiche previste in progetto.

FASE 6: ESECUZIONE CONCIO D'ATTACCO
Getto completo del rivestimento definitivo.

INCIDENZA ARMATURA	
DIMA	80 Kg/m³
CONCIO D'ATTACCO	80 Kg/m³

RICHIAMI:
– PER LA TABELLA MATERIALI VEDERE LA TAVOLA: T00GE00OSTDC01

anas GRUPPO FS ITALIANE
Direzione Progettazione e Realizzazione Lavori

S.S. 45bis - Gardesana Occidentale
Opere di costruzione della galleria in variante tra il km 86+567 e il km 88+800 finalizzata a sottendere le attuali gallerie ogivali a sezione ristretta

PROGETTO DEFINITIVO — COD. MI92

PROGETTAZIONE: ANAS - DIREZIONE PROGETTAZIONE E REALIZZAZIONE LAVORI

PROGETTISTA:
Dott. Ing. Antonio Scalamandré
Ordine Ing. di Frosinone n. 1063

IL GEOLOGO
Dott. Geol. Serena Majetta
Ordine Geol. di Roma n. 928

IL RESPONSABILE DEL S.I.A.
Dott. Ing. Laura Traiani
Ordine Ing. di Roma n. 31890

COORDINATORE DELLA SICUREZZA IN FASE DI PROGETTAZIONE
Geom. Fabio Guondani

VISTO IL RESPONSABILE DEL PROCEDIMENTO
Dott. Ing. Giancarlo Luongo

PROTOCOLLO — DATA

GALLERIA NATURALE MUSLONE
Imbocco Nord (lato Tignale)
Dima e concio d'attacco - Scavo, consolidamento e carpenteria

CODICE PROGETTO (PROGETTO / LIV. PROG.)	NOME FILE T00GA02OSTDT01A	REVISIONE	SCALA
DPMI0092 D 18	CODICE ELAB. T00GA02OSTDT01	A	1:50

REV.	DESCRIZIONE	DATA	REDATTO	VERIFICATO	APPROVATO
D					
C					
B					
A	EMISSIONE	Gen 2020			