PIANTA FONDAZIONE
RAPP. 1:50

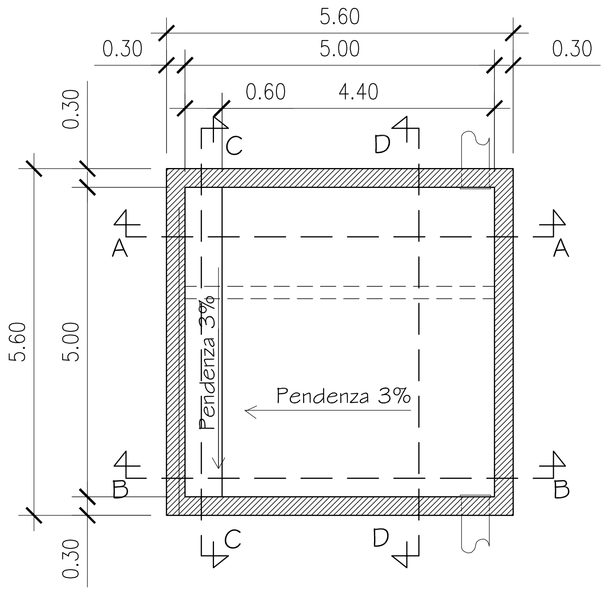

PIANTA SOLETTA COPERTURA
RAPP. 1:50

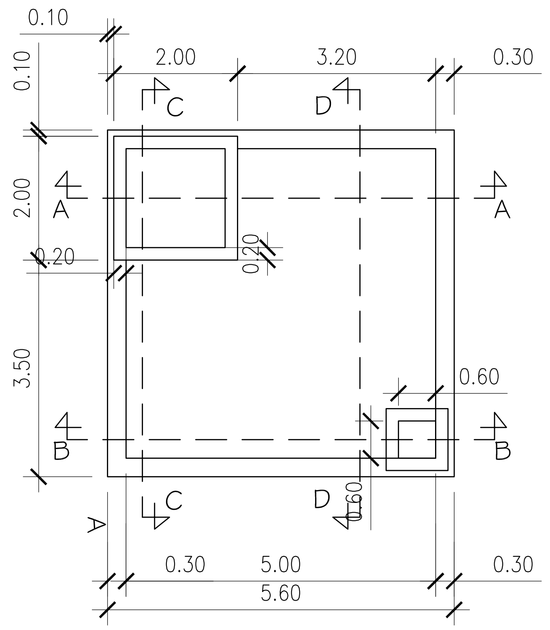

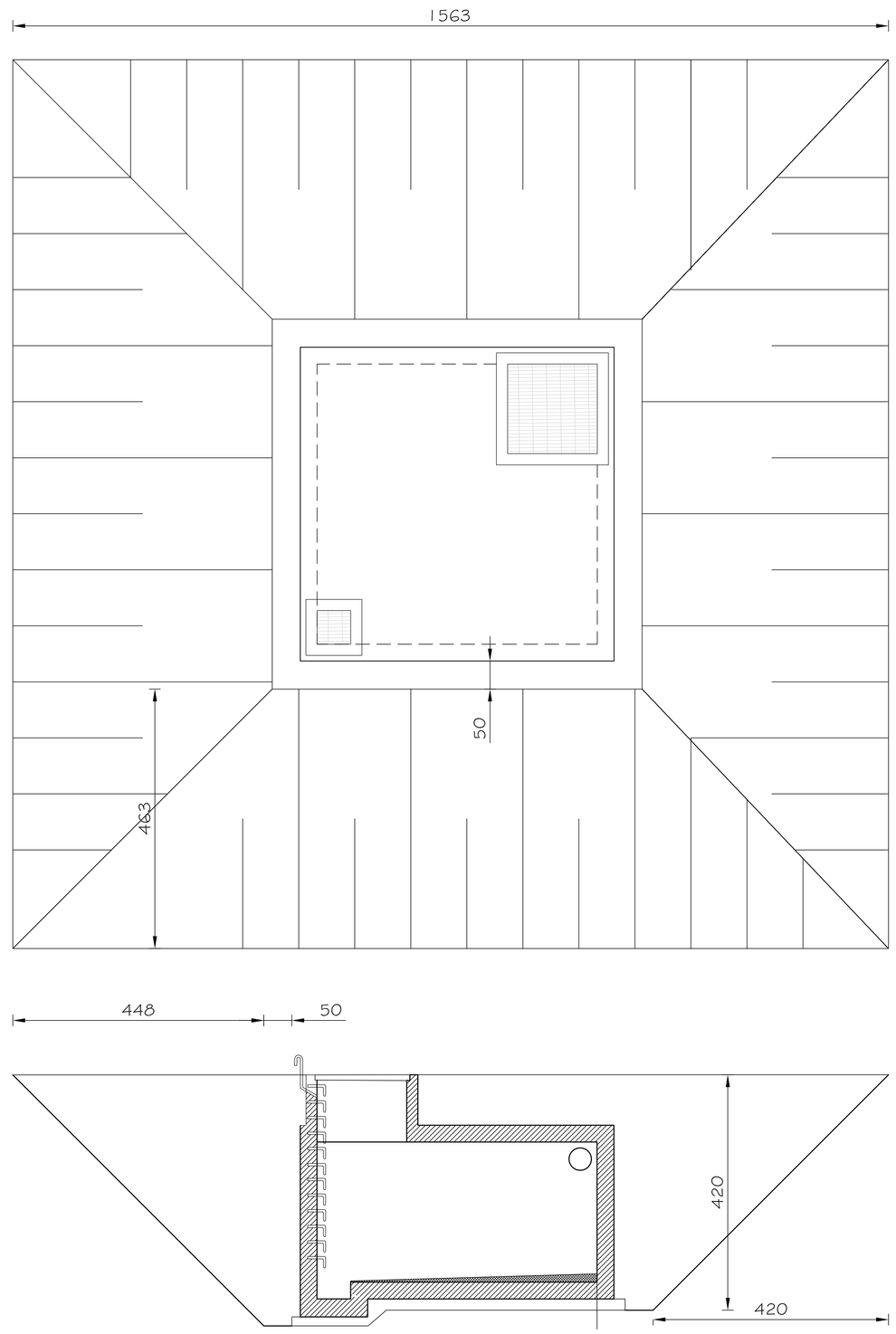

SEZIONE A-A
RAPP. 1:50

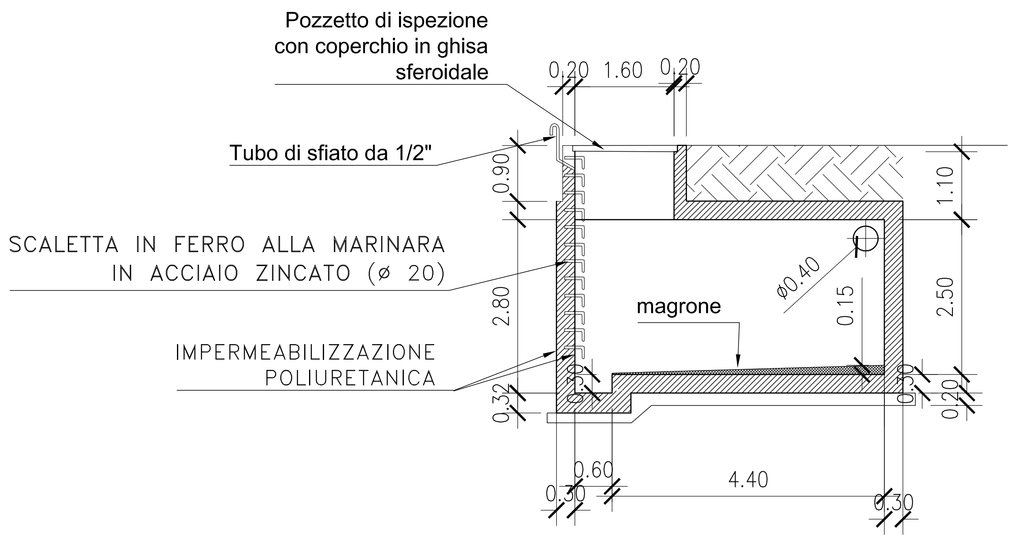

SEZIONE B-B
RAPP. 1:50

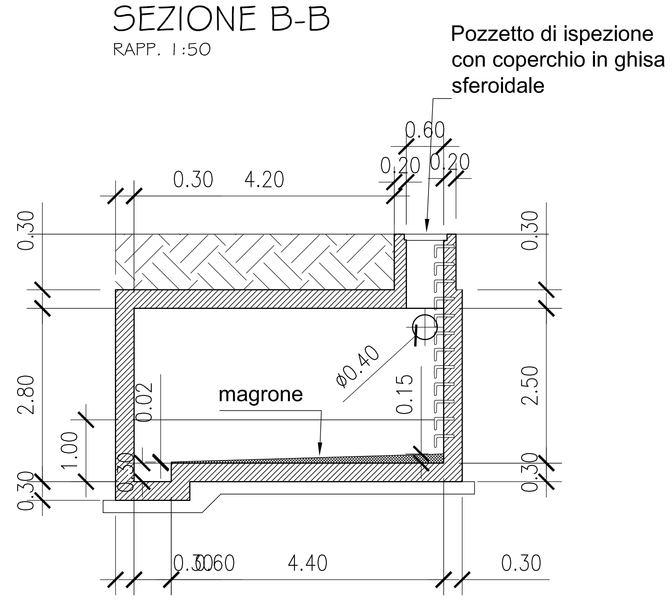

SEZIONE C-C
RAPP. 1:50

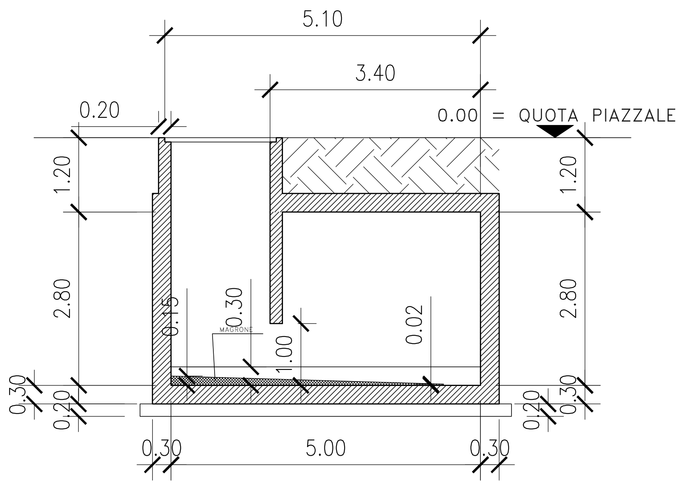

SEZIONE D-D
RAPP. 1:50

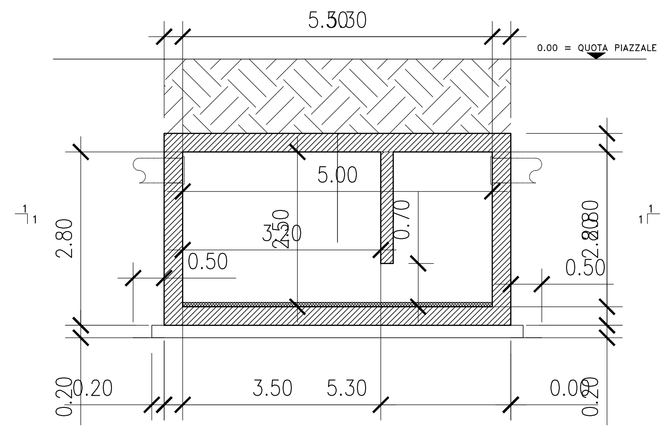

anas
GRUPPO FS ITALIANE

Direzione Progettazione e Realizzazione Lavori

S.S. 45bis - Gardesana Occidentale

Opere di costruzione della galleria in variante tra il km 86+567 e il km 88+800 finalizzata a sottendere le attuali gallerie ogivali a sezione ristretta

PROGETTO DEFINITIVO — COD. MI92

PROGETTAZIONE: ANAS - DIREZIONE PROGETTAZIONE E REALIZZAZIONE LAVORI

PROGETTISTA:
Dott. Ing. Antonio Scalamandrè
Ordine Ing. di Frosinone n. 1063

IL GEOLOGO
Dott. Geol. Serena Majetta
Ordine Geol. di Roma n. 928

IL RESPONSABILE DEL S.I.A.
Dott. Ing. Laura Troiani
Ordine Ing. di Roma n. 31890

COORDINATORE DELLA SICUREZZA IN FASE DI PROGETTAZIONE
Geom. Fabio Quondam

VISTO IL RESPONSABILE DEL PROCEDIMENTO
Dott. Ing. Giancarlo Luongo

PROTOCOLLO — DATA

OPERE D'ARTE
TIPOLOGICO VASCA

CODICE PROGETTO (PROGETTO / LIV. PROG.)	NOME FILE	REVISIONE	SCALA
DPMI0092 D 18	T00OM01STRDI01A.DWG CODICE ELAB. T00OM01STRDI01	A	

REV.	DESCRIZIONE	DATA	REDATTO	VERIFICATO	APPROVATO
D					
C					
B					
A	EMISSIONE	Gen 2020			

A0 1189 x 841 — A1 594 x 841 — SCALA NONE