PIANTA
Rapp 1:50

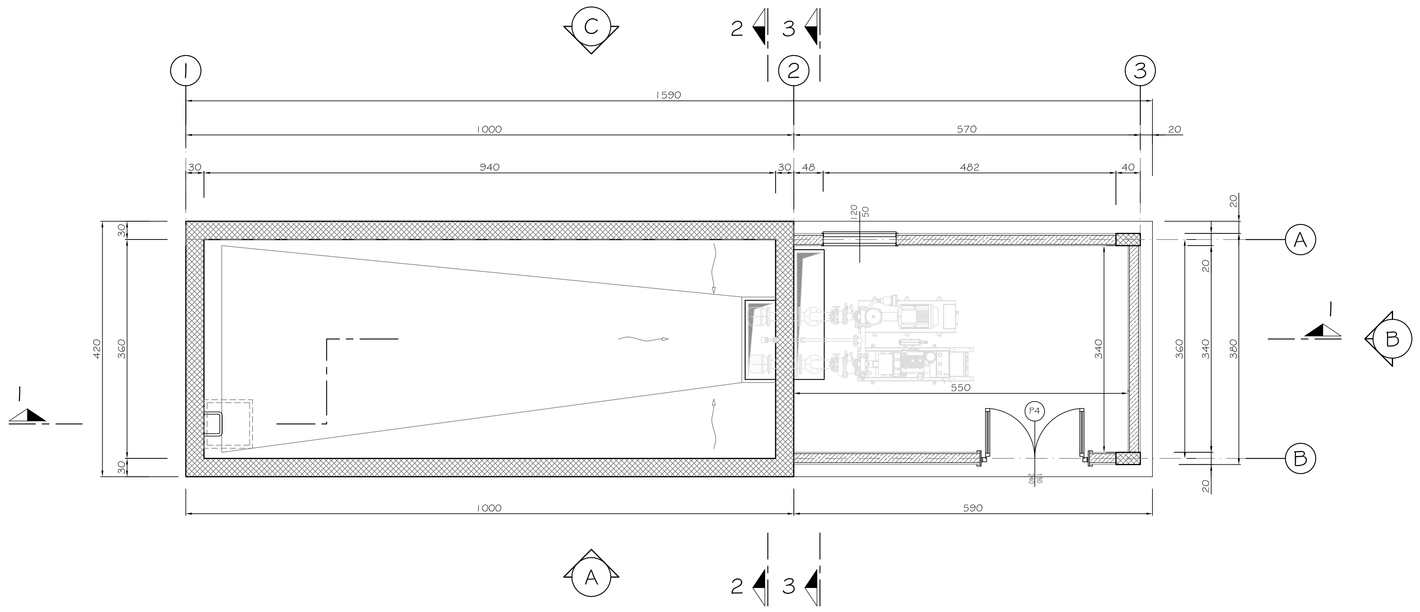

CARPENTERIA FONDAZIONI
Rapp 1:50

STRALCIO PLANIMETRICO
Rapp 1:500

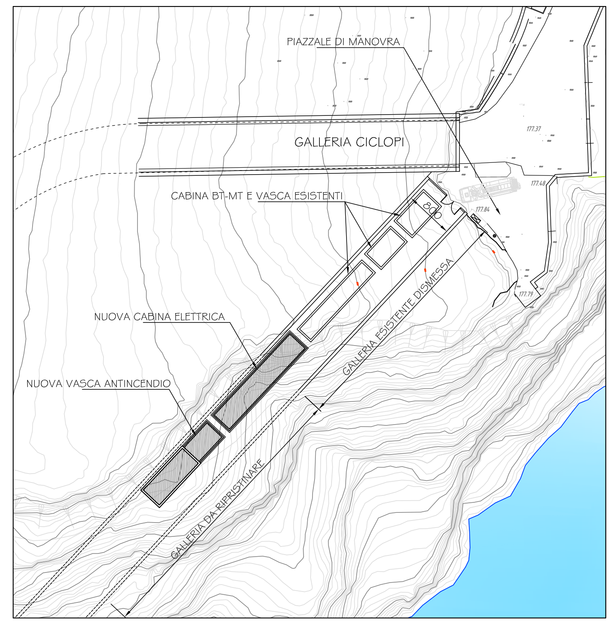

PROSPETTO "A"
Rapp 1:50

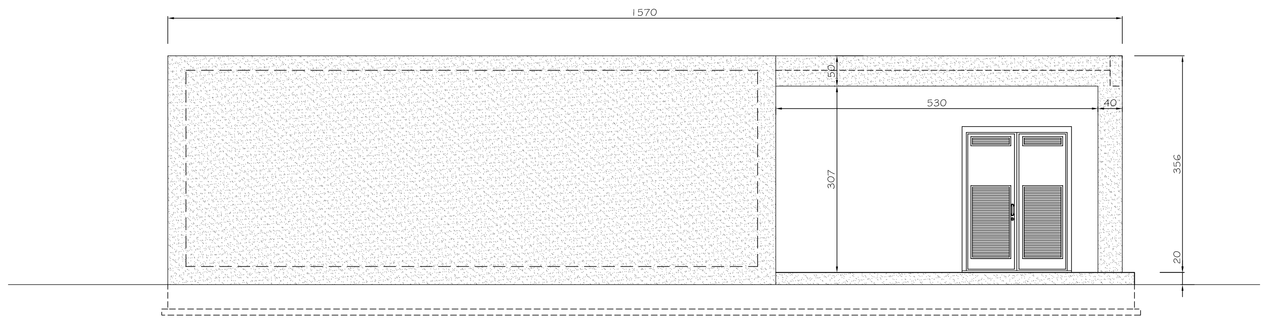

CARPENTERIA SOLAIO
Rapp 1:50

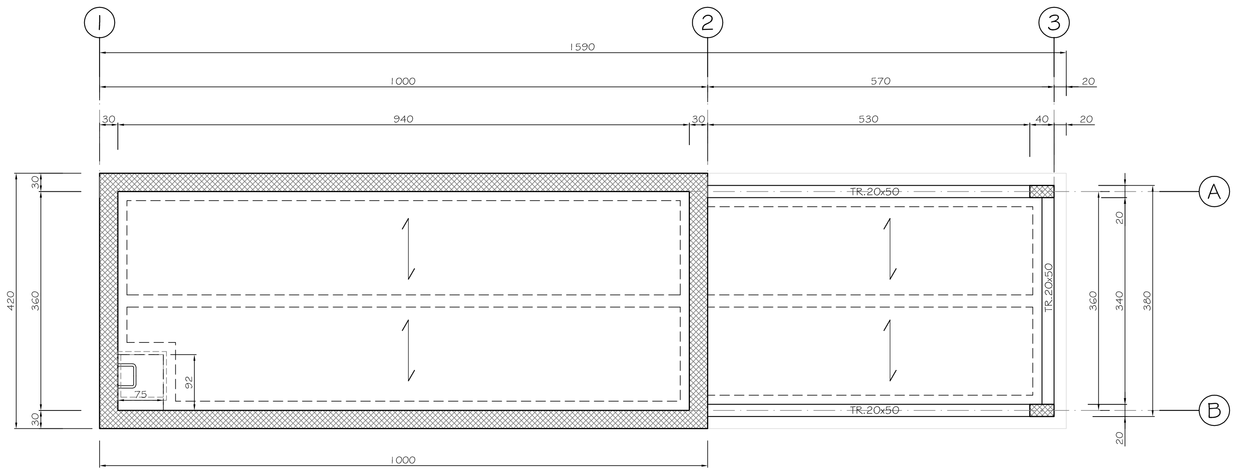

PARTICOLARE SOLAIO Sp=18+4=24 cm
RAPP. 1:10

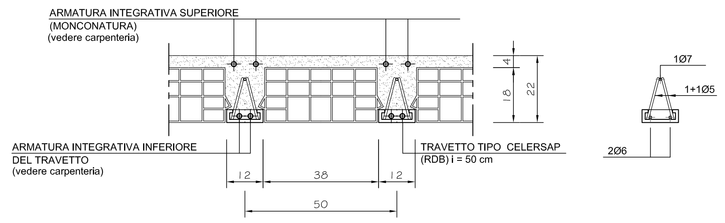

PRESCRIZIONI SUI MATERIALI	
CLS PER SOTTOFONDAZIONI	
Classe di resistenza	C12/15
Classe di esposizione	X0
Classe di consistenza	S2
CLS PER ELEVAZIONE PARETIE SOLETTE, TRAVI SETTI	
Classe di resistenza	C28/35
CLS PER FONDAZIONE E CORDOLI	
Classe di resistenza	C25/30
Classe di esposizione	XC1, XC2
Rapporto A/C	<0.60
Classe di consistenza	S4
Minimo contenuto di cemento	300 kg/mc
Copriferro	30 mm
Massima dimensione aggregati	25 mm
ACCIAIO PER ARMATURE B450C	
Tensione caratteristica di snervamento	fyk = 450 N/mmq
Tensione caratteristica di calcolo	fyd = 391 N/mmq

PROSPETTO "C"
Rapp 1:50

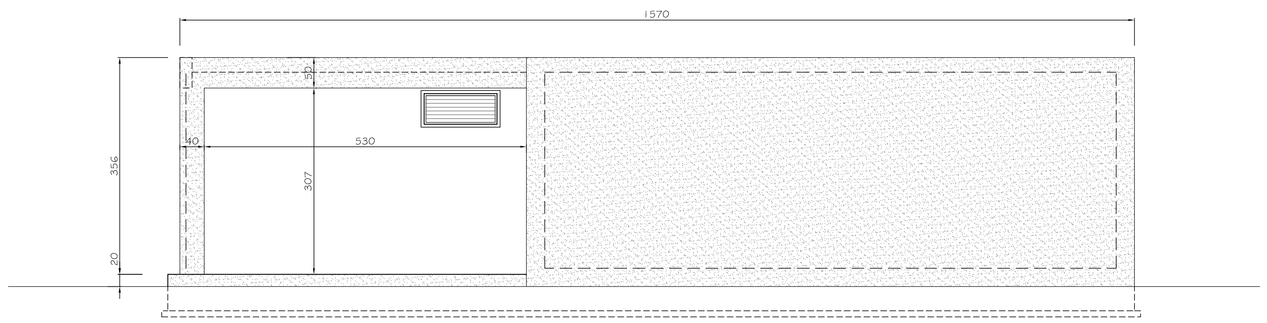

PROSPETTO "B"
Rapp 1:50

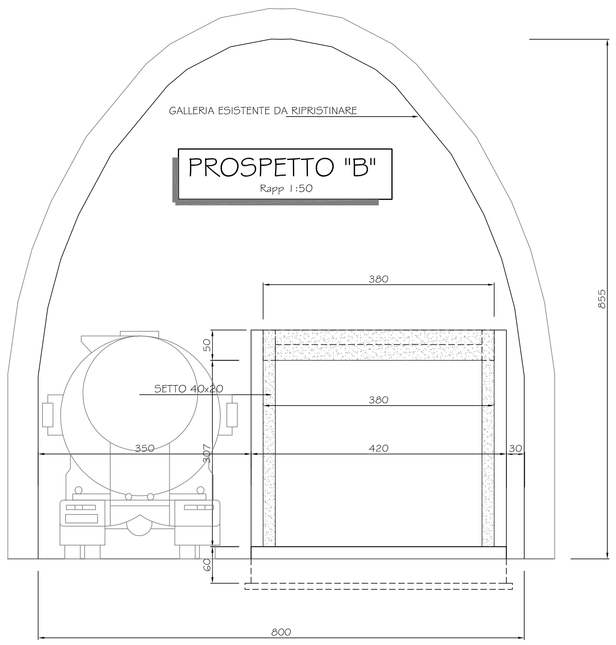

SEZIONE " 1-1 "
Rapp 1:50

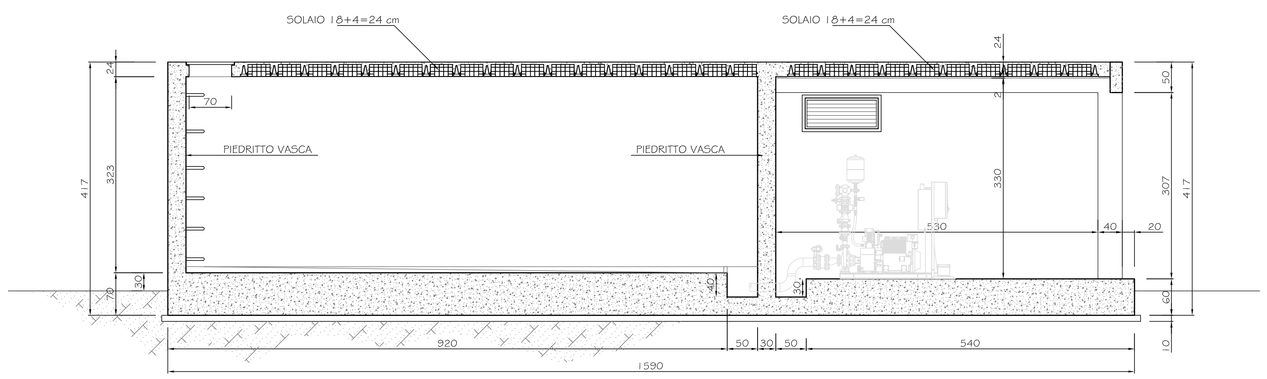

SEZIONE " 2-2 "
Rapp 1:50

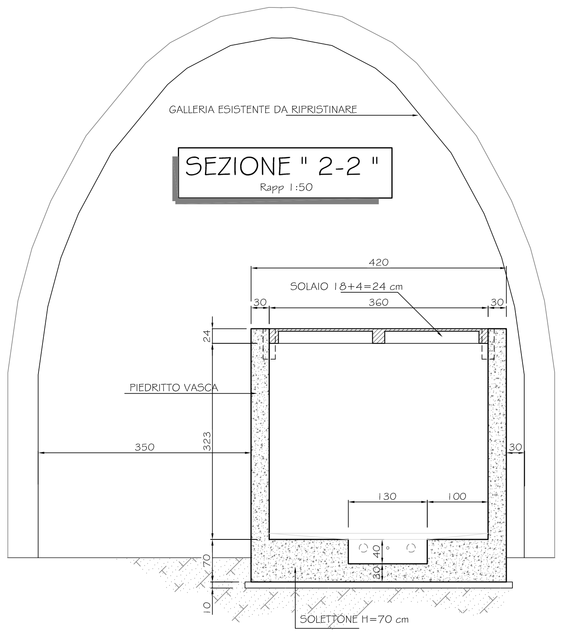

SEZIONE " 3-3 "
Rapp 1:50

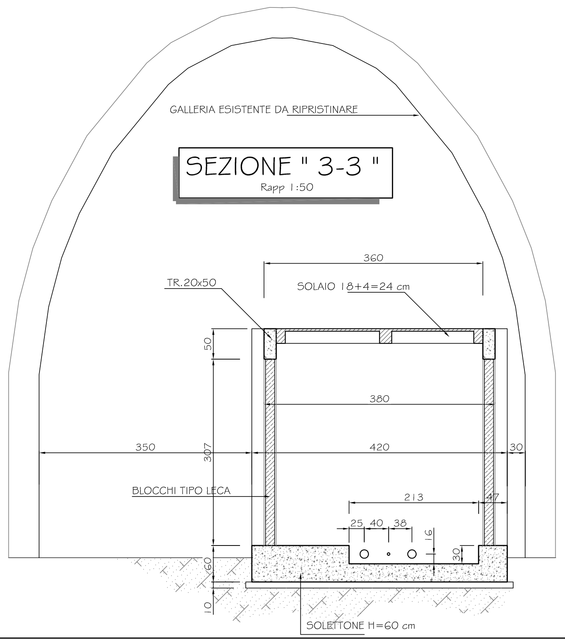

anas
GRUPPO FS ITALIANE
Direzione Progettazione e Realizzazione Lavori

S.S. 45bis - Gardesana Occidentale

Opere di costruzione della galleria in variante tra il km 86+567 e il km 88+800 finalizzata a sottendere le attuali gallerie ogivali a sezione ristretta

PROGETTO DEFINITIVO — COD. MI92

PROGETTAZIONE: ANAS - DIREZIONE PROGETTAZIONE E REALIZZAZIONE LAVORI

PROGETTISTA:
Dott. Ing. Antonio Scalamandré
Ordine Ing. di Frosinone n. 1063

IL GEOLOGO
Dott. Geol. Serena Majetta
Ordine Geol. di Roma n. 928

IL RESPONSABILE DEL S.I.A.
Dott. Ing. Laura Traiani
Ordine Ing. di Roma n. 31890

COORDINATORE DELLA SICUREZZA IN FASE DI PROGETTAZIONE
Geom. Fabio Quondam

VISTO IL RESPONSABILE DEL PROCEDIMENTO
Dott. Ing. Giancarlo Luongo

PROTOCOLLO — DATA

OPERE D'ARTE
EDIFICIO IMPIANTI
VASCA ANTINCENDIO PIANTA SEZIONI E PROSPETTI

CODICE PROGETTO		NOME FILE	REVISIONE	SCALA
PROGETTO: DPMI0092	LIV. PROG.: D 18	T00FA01STRCP01A.DWG CODICE ELAB.: T00FA01STRCP01	A	

REV.	DESCRIZIONE	DATA	REDATTO	VERIFICATO	APPROVATO
D					
C					
B					
A	EMISSIONE	Gen 2020			