BY-PASS BP_04P
IMPIANTO FORZA MOTRICE, VENTILAZIONE E DI TERRA
(Scala 1:200)

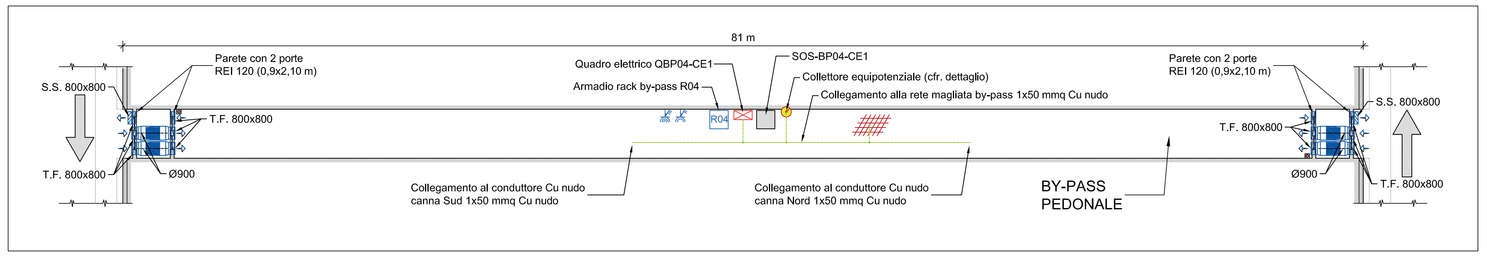

BY-PASS BP_04P
IMPIANTO DI ILLUMINAZIONE E DI TERRA
(Scala 1:200)

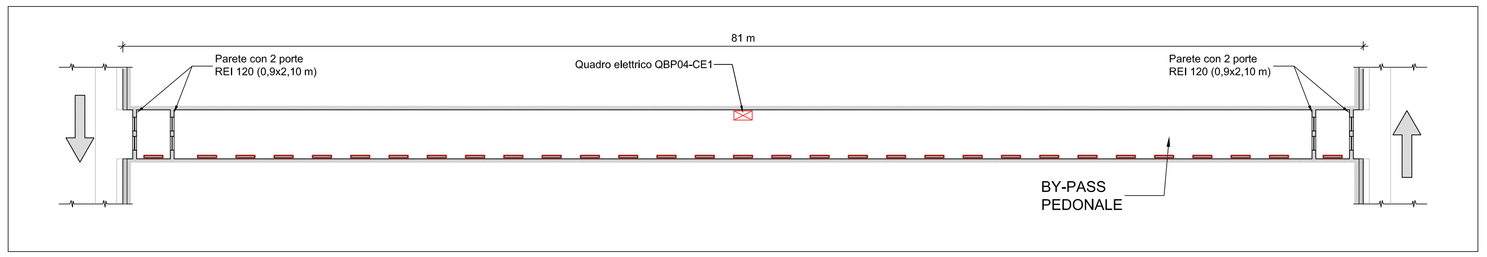

BY-PASS BP_04P
IMPIANTO TVCC E RILEVAZIONE FUMI
(Scala 1:200)

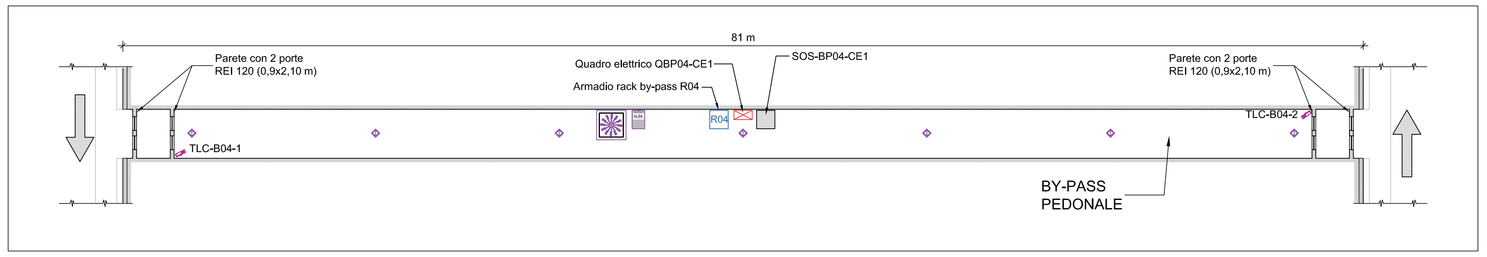

BY-PASS BP_05P
IMPIANTO FORZA MOTRICE, VENTILAZIONE E DI TERRA
(Scala 1:200)

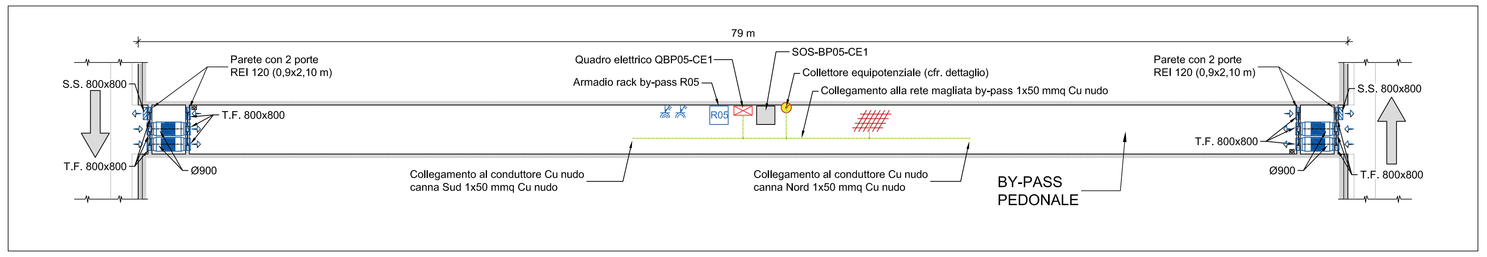

BY-PASS BP_05P
IMPIANTO DI ILLUMINAZIONE E DI TERRA
(Scala 1:200)

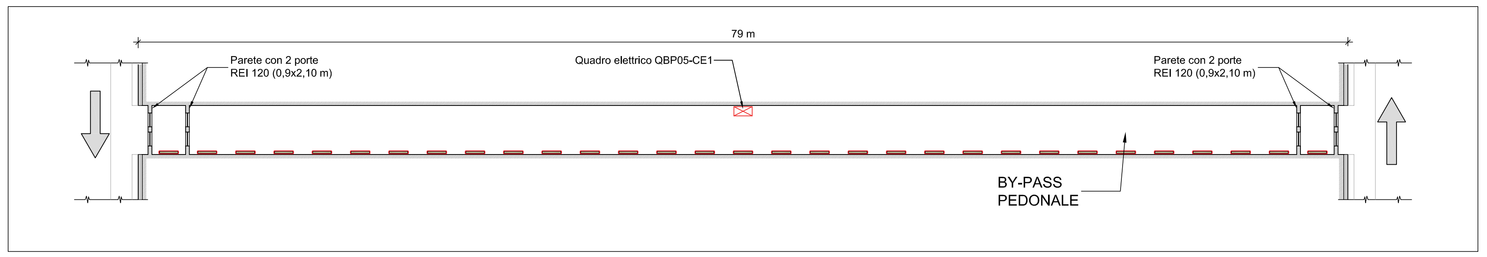

BY-PASS BP_05P
IMPIANTO TVCC E RILEVAZIONE FUMI
(Scala 1:200)

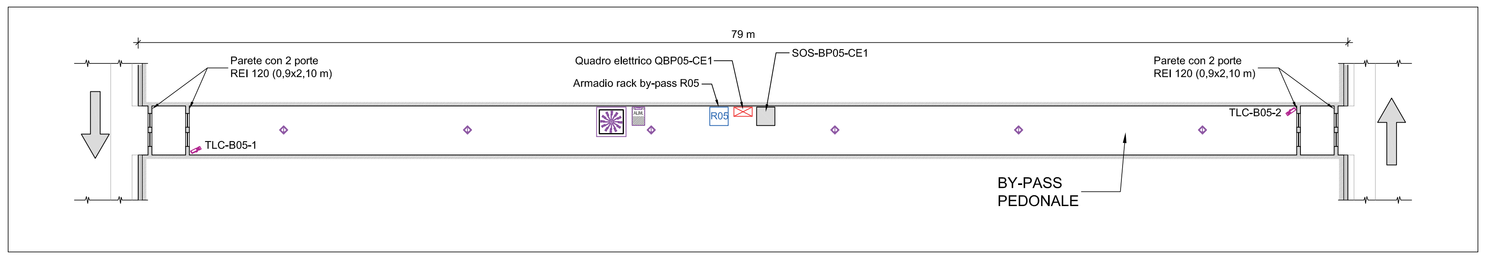

BY-PASS BP_03P-C
IMPIANTO FORZA MOTRICE, VENTILAZIONE E DI TERRA
(Scala 1:200)

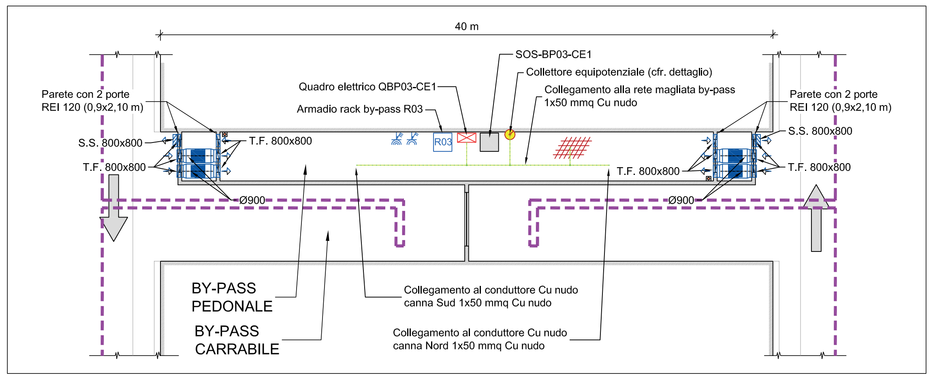

BY-PASS BP_03P-C
IMPIANTO DI ILLUMINAZIONE
(Scala 1:200)

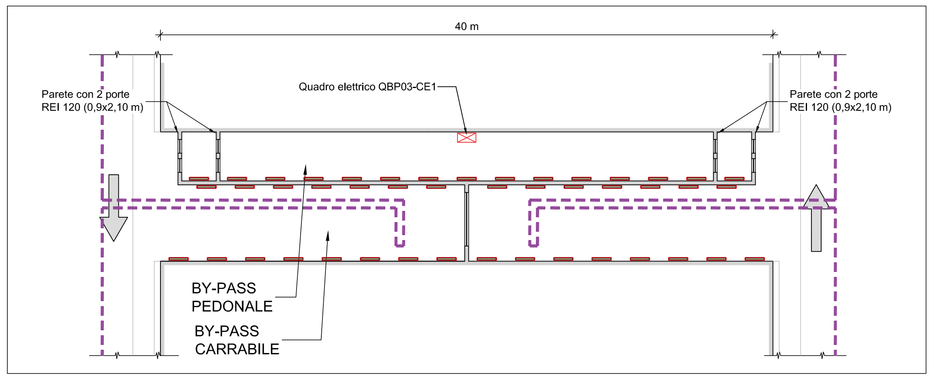

BY-PASS BP_03P-C
IMPIANTO TVCC E RILEVAZIONE FUMI
(Scala 1:200)

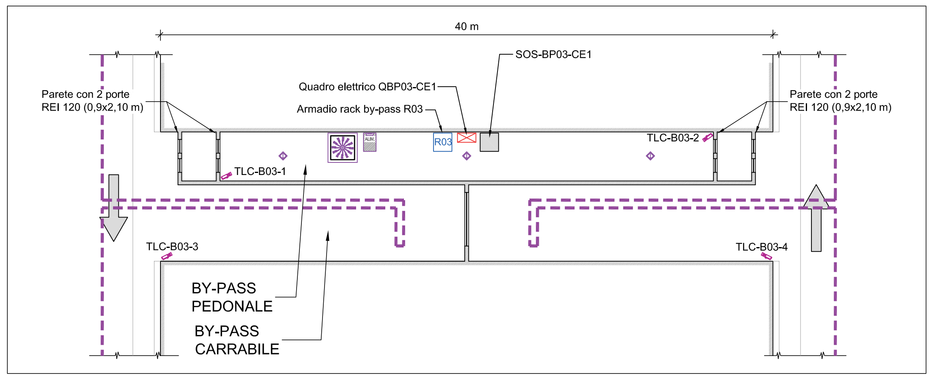

LEGENDA

	QUADRO ELETTRICO BY-PASS
RXX	ARMADIO RACK
	STAZIONE DI EMERGENZA EQUIPAGGIATA CON: - IDRANTE A MURO UNI45 CORREDATO DI LANCIA E MANICHETTA - N.2 ESTINTORI A POLVERE - IMPIANTO DI CHIAMATA SOS
	PULSANTE SOVRAPRESSIONE BY-PASS PER ACCESSO V.V.F. IN GALLERIA
	COPPIA DI VENTILATORI PER SOVRAPRESSIONE BY-PASS CON T.F.= TAGLIAFUOCO (dimensioni indicate) CON S.S.= SERRANDA DI SOVRAPRESSIONE (dimensioni indicate)
	APPARECCHIO PER MONTAGGIO A PARETE - PLAFONE TECNOLOGIA LED, POTENZA 36W FLUSSO LUMINOSO 5187lm, 4000K BIANCO NEUTRALE, IRC>80, 230V, CON CORPO E DIFFUSORE IN POLICARBONATO, GANCI IN ACCIAIO INOSSIDABILE, REATTORE INTEGRATO GRADO DI PROTEZIONE IP66
	PRESA 3P+N+PE 16A - 400V - IEC 309 DI TIPO INTERBLOCCATO CON FUSIBILI DI PROTEZIONE GRADO DI PROTEZIONE IP65
	PRESA 2P+PE 16A - 230V - IEC 309 DI TIPO INTERBLOCCATO CON FUSIBILI DI PROTEZIONE GRADO DI PROTEZIONE IP65
	CENTRALE RILEVAZIONE FUMI DI TIPO ANALOGICO A 2 LOOP, CONFORME EN 54-2 E 4, DISPLAY GRAFICO CON 4 RIGHE, E ALIMENTATORE
	RILEVATORE ANALOGICO OTTICO DI FUMO, CERTIFICATO EN54-7, GRADO DI PROTEZIONE IP43 SU BASE STANDARD
TLC-xxx-X	TELECAMERA FISSA A COLORI, IP, PoE, D/N, AID, 2 MP, WDR, OVIF, IP66, INSTALLATA SU APPOSITA STAFFA IN VOLTA OPPURE ALL'INTERNO DEI BY-PASS (VERSIONE SENZA ANALISI TRAFFICO)
	CAVO SENSORE PER RIVELAZIONE TEMPERATURA E CALORE (FIBROLASER), INSTALLATO IN VOLTA

PARTICOLARE COLLETTORE
EQUIPOTENZIALE LOCALI BY-PASS

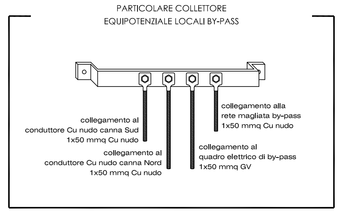

KEY-PLAN

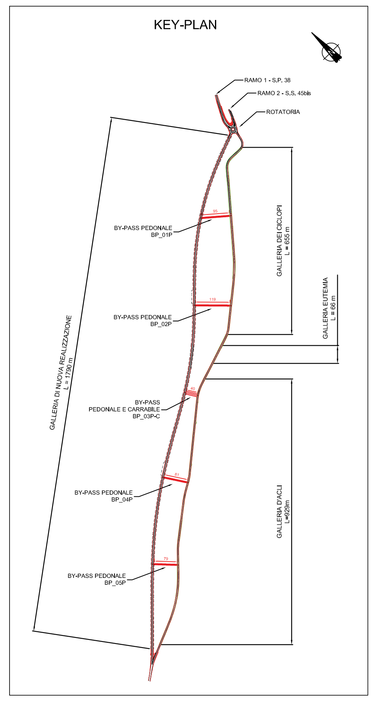

anas
GRUPPO FS ITALIANE

Direzione Progettazione e Realizzazione Lavori

S.S. 45bis - Gardesana Occidentale

Opere di costruzione della galleria in variante tra il km 86+567 e il km 88+800 finalizzata a sottendere le attuali gallerie ogivali a sezione ristretta

PROGETTO DEFINITIVO — COD. MI92

PROGETTAZIONE: ANAS - DIREZIONE PROGETTAZIONE E REALIZZAZIONE LAVORI

PROGETTISTA:
Dott. Ing. Antonio Scalamandrè
Ordine Ing. di Frosinone n. 1063

IL GEOLOGO
Dott. Geol. Serena Majetta
Ordine Geol. di Roma n. 928

IL RESPONSABILE DEL S.I.A.
Dott. Ing. Laura Troiani
Ordine Ing. di Roma n. 31890

COORDINATORE DELLA SICUREZZA IN FASE DI PROGETTAZIONE
Geom. Fabio Guondam

VISTO IL RESPONSABILE DEL PROCEDIMENTO
Dott. Ing. Giancarlo Luongo

PROTOCOLLO — DATA

06 - IMPIANTI
06.01 - Elaborati Generali
Impianti Elettrici - Speciali - Ventilazione By-pass - TAV. 2

CODICE PROGETTO	NOME FILE	REVISIONE	SCALA
PROGETTO D P M I 0 0 9 2 — LIV. PROG. D 1 8	T00IM00IMPPL05.pdf CODICE ELAB. T 0 0 I M 0 0 I M P P L 0 5	A	1:100

REV.	DESCRIZIONE	DATA	REDATTO	VERIFICATO	APPROVATO
D					
C					
B					
A	EMISSIONE	Gen 2020			